FUGA

WIS商品PV

●このカタログに掲載の製品および内容は2027年1月現在のものです。
●商品の仕様および価格は、状況により予告なく変更する場合があります。

WIS Co.,Ltd.

本社・第一工場　721-0965　広島県福山市王子町2-4-11
第二工場　721-0965　広島県福山市南手城町2-25-3
東京ショールーム　108-0071　東京都港区白金台2-11-8　永昌高輪台ビルヂング6F
mail：info@wis.cc
TEL 084 971 7116　FAX 084 928 4627
https://www.wis-interior.co.jp

Vol.6

2027.1

3D調光スクリーン

FUGA

FUGA®

vol.6



14th Anniversary Edition

FUGA カタログ vol.6

新製品・新仕様を多数掲載

NEW LINEUP

ジョイントタイプ ｜ 電動壁スイッチ ｜ NEW-16chリモコン ｜ 新型ソリードメカ ｜ カバーレスメカ ｜ マジックワンド

IoT 対応 Internet of Things

※価格表は別冊となります。

撮影協力：熱海パールスターホテル
施工写真 / FA-194

眩しさを抑えながら、外と繋がりたい。

織物だからこそ生まれる、やわらかな光の表情

“OPEN UP”
スラット(羽)が開いて上がる

3D調光スクリーン
FUGA®

スラットを開いたまま昇降できる3D調光スクリーンFUGA。
暑さと光をコントロール、そして開放感を感じる。眩しさも防ぎながら明るさは確保します。



“OPEN UP”
スラット(羽)が開いて上がる

調光しながら、開放感を失わない窓辺を求めて。

景色と暮らすためのスクリーン。

施工写真 / AC-1303

光と景色が、
ゆるやかにつながる住まい。

天窓が開放感をもたらす、森にひらかれた邸宅。
大開口には、3D調光スクリーンFUGAの採光タイプ。
スラットが開いて上がるFUGAならではの特殊機能は、
閉塞感をなくし、室内と景色をひとつの空間に。

超スリット窓に対応！
最小幅(W)150m～製作可能。

FUGAは細窓・縦スリットなど、意匠性の高い窓
にも美しく納まります。
裁断技術の高さゆえに実現できる特殊サイズ。
自社工場で1台1台丁寧に仕上げています。



新緑に囲まれたぬくもり溢れる別荘

とある避暑地に佇む、天窓からやわらかな光が降り注ぐ大空間。
採光窓に設えた複数のFUGAが、オフホワイトの織物越しに、
空間へやさしく穏やかな表情をもたらす。
スラットを開いたまま昇降できる独自機能により、外界との繋がりを
見事に、そして自然に叶えてくれる。



日差しが強い時間帯でも、景色を心地よく。

大開口に降り注ぐ強い日差し。
FUGAは、スラットを開いたまま昇降できる独自機能により、眩しさを抑えながら、
都心の眺望を美しく取り込みます。

空間に合わせて、メカ色まで美しく。

通常は生地と同系色でまとめられることの多いメカ部分も、インテリアに合わせてカスタマイズが可能。シックな空間に合わせ、ブラックカラーで統一することで、より洗練された窓辺を演出。

3D調光スクリーン
FUGA®

東京の夜景を、さりげなく切り取る。

夜の帳が下りた窓辺に浮かび上がる、東京タワー。
都市のランドマークさえも、インテリアの一部へ。
煌めく夜景は、FUGAを通して眺めることで輪郭を少しやわらげ、静かに空間へ溶け込んでいきます。

東京の夜景が一望できるレストランで

丸ビルの最上階に構えるフレンチレストラン。
昼は都心の景色を開放的に取り込み、夜は煌めく東京の夜景をやさしく映し出す。
時間帯によって表情を変える大開口の窓辺を、FUGA電動モデルがコントロールします。

撮影協力：Breeze of Tokyo

NEW CONTENTS

EcoRimo（エコリモ）

ジョイントタイプ

AC モデル 限定

P.41-参照

2台の FUGAエコリモを『1台に連結』

モーター1台でスムーズに駆動。
最大幅(W)4,500mmまで製作可。

2台の製品をジョイントすることで、最大幅(W)4,500mmまで製作可能になりました。
1台のモーターで駆動するため、スクリーン同士の動きのズレがなく、快適な操作感に。



※現地組立になります。(エレベーター搬入可能なサイズです)

2台をひと続きに、
生地間わずか5mm(-7mm)へ。

1台ずつを並べて取り付けると、スクリーン(生地)同士の隙間は15～30mm程度開くのが従来。
2台のメカ部分を専用部品でジョイントすることで生地間わずか5～7mmにまで縮めることが可能になりました。



FUGAジョイントタイプは WIS東京ショールームにて ご覧いただけます

(ショールームは予約制です。
QRを読み込んで予約フォームからお申し込みいただくか、
下記連絡先までお問い合わせください。
※法人様向けのショールームとなります。
個人のお客様の場合は、販売店やIC様を通じてご予約ください。)

WIS TOKYO SHOWROOM
住所：108-0071 東京都港区白金台2-11-8
永昌高輪台ビルヂング 6F
TEL：03-6277-0181
E-mail：info@wis.cc(代)

予約来場フォーム

WIS Tokyo Showroom
当ショールームにてWISオリジナル全アイテムをご覧いただけます。

3D調光スクリーン

FUGA®

×

Internet Of Things
アイ・オー・ティー

Smart Home Solution

(P.65-参照)

スマートホームという、新しい窓辺の選択。

住宅のスマート化が進む今、
照明や空調だけでなく、
窓まわりもスマートにコントロールする時代へ。

WISの電動シリーズ「エコリモ」は、
専用ZigBee中継器を追加することで、
スマートフォンやスマートスピーカーとの連携が可能に。
外出先からの操作はもちろん、
時刻や生活リズムに合わせた自動操作にも対応。

毎日の暮らしを、より快適に、より心地よく。
FUGAが新しいスマートライフをサポートします。

FUGAはIoT専用電波 “Zigbee(ジグビー)”で、一斉操作と省電力化を実現しました。

※専用Wi-Fi中継機を使用したアプリ・音声操作時は、ZigBeeによるメッシュネットワーク通信を採用しています。

スマートホーム連携
他のスマート機器と連携し、より便利な暮らしを実現。

外出先から遠隔操作
外出先からでもスマートフォンで操作可能。

スマートスピーカー
音声での操作に対応。ハンズフリーで快適。

シーンコントロール
時間やシーンに合わせてスクリーンを自動操作。

3D調光スクリーン

FUGA®

×

ECO エコキメラ UNI -ユニ-

愛する家族を、
見えない脅威から守るために。

窓辺の FUGA が、お部屋の空気を安全にする。

ペットとの穏やかな時間や、大切なお子さまの健やかな成長。
何気ない日常の空間には、目に見えないニオイや菌への不安が潜んでいます。

光を美しく調節する 3D 調光スクリーン FUGA に、
特別な空気浄化コーティング「エコキメラ・ユニ」をプラス。

調光スクリーンとしての機能を全うするだけでなく、
お部屋の「空気」そのものをクリーンに保つ、
新しい窓辺のスタンダードをご提案します。 (P.124〜参照)

抗ウイルス　抗菌　消臭　防電（帯電防止）　花粉対策

FUGA の魅力
Product appeal of FUGA

高密度に織り上げられたファブリック
布(織物)ならではのやさしさと高級感で
光をやわらかく演出してくれます



3層のファブリックから構成される
調光ロールスクリーン

スラットを回転することで、プライバシーと光のコントロール
(調光)を1台で実現することが可能。
豊富な生地アイテムと、他社には無い特殊機能を備えた
3D調光スクリーンFUGA。
防炎性能や遮光生地はもちろん、遮熱性の高いアイテムも
加わり、さらに魅力的な商品になりました。
住宅だけでなく、コントラクト物件にも多く選ばれています。

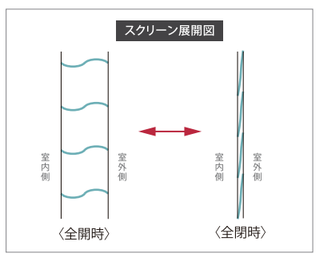

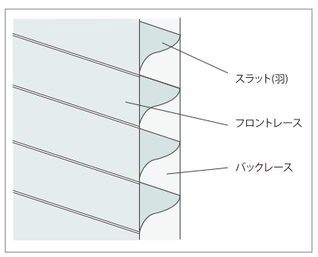



スラットが開いた状態でスクリーンを途中まで上げた時
※スラット=ブラインドの羽

スラット(羽)が開いたままスクリーンが上がります

スクリーンが最下部まで降りるとスラットが開きます。
同方向にスクリーンを動かすと、スラットが開いたまま上がります。
スラットが開いた状態でスクリーンが上がる機能は、FUGAならではの特殊機能です。



スクリーン全閉時



スクリーン全開時



FUGA

3層構造となったFUGAスクリーンは

特殊技術により1台の織機で高密度に織り上げられた

1枚の「織物」です

高級感溢れるやわらかいテクスチャーは

「織物」ならではの魅力

3D調光スクリーンFUGAは

ブラインドの機能性とモダンなデザインを受け継ぎながら

同時にカーテンのようなやわらかさを持っています

FUGAを通して入る光は私たちの生活空間を

より心地よく　そしてやさしく演出してくれます

3D調光スクリーン

FUGA®

CONTENTS

01. 生地紹介

Advanced Collection……20
Daily Collection……30

02. メカデザイン紹介

スタンダード……45
ソリード……46
カバーレス……47

03. 手動モデル

ループコード式……53
マジックワンド式……55

04. 電動モデル(エコリモ)

ACモデル（無線仕様）……67
ACモデル（有線ー壁スイッチ仕様）……71
連結仕様/インナー配線について……75
ジョイントタイプ……41
DCモデル……79
電動オプション……83
電動スクリーン操作イメージ……77
リモコン各種設定マニュアル……85
電動に関する注意点……89

05. 仕様書

メカサイズ表(スタンダード)……93
メカサイズ表(ソリード)……95
メカサイズ表(カバーレス)……97
OPEN UPの限界位置について……99
スタンダード寸法図……101
ソリード寸法図……107
カバーレス寸法図……113
巻径 生地種類別早見表……117
メカ・コード色組み合わせ表……119
生地・モーター交換……121

06. エコキメラ・ユニ……124

07. FUGA生地についての注意点……129

08. オーダーフォーム

手動専用オーダーフォーム……137
エコリモACモデル専用オーダーフォーム……139
エコリモDCモデル専用オーダーフォーム……141
エコリモジョイントタイプ
専用オーダーフォーム……143

施工写真 / FA-193



施工写真 / AC-1303

アドバンス・コレクション

Advanced Collection

FUGA

Advanced Collection
DAYLIGHT 採光

CLEAR クリア

AC-1303・1302・1711

オフホワイト　シャンパン　グレージュ

透明感のあるレース
景観を楽しみたい窓へ

ニュアンスカラーの3色展開

現代のインテリアに溶け込みやすいニュアンスカラーの3色展開。
透明感のあるレースは、景観を楽しみたい窓へ最適です。
※レース時でもプライバシーをより重視されるお客様へは、高密度のレースで
室内が見えにくいDAYLIGHT(採光) “MISTY”がおすすめです。(P.23参照)





施工写真 / AC-1303
ACの標準フレーム色は生地の類似色となります。

Advanced Collection

大きくなったスラットサイズ

Advanced Collection(アドバンス・コレクション)は
従来のFUGAよりスラットピッチが大きくなりました。
(写真右)
60mmピッチの大きなスラットでより開放的で高級感
溢れる空間づくりにお役立てください。
特に大きな窓にはおすすめです。

スラットが開いて上がる機能や生地交換可能。
現場にての操作位置の変更可能。
幅詰めや丈詰めサービス(有料)は
従来の「FUGA」と同様に承っております。



従来のスラット：約55mm
(生地品番：FA-193)

ACスラット：約60mm
(生地品番：AC-1303)

Color Variation

(全3色)

AC-1303 / Off white
紫外線カット率：99.3% ｜ 赤外線カット率：72%



AC-1302 / Champagne
紫外線カット率：99.3% ｜ 赤外線カット率：71%



AC-1711 / Grege
紫外線カット率：99.0% ｜ 赤外線カット率：69%

※本ページに記載のデータは、スラットを閉じた時の計測データです。



左窓はAC-1303、右窓はAC-3303を施工しています。　※レースの透明度を比較してご覧ください。
※ファブリックカラーは1色のみとなります。
※AC-3303の標準フレーム色は生地と同色(ホワイト)です。

MISTY　AC-3303

左窓はAC-1303、右窓はAC-3303を施工しています。
※レースの透明度を比較してご覧ください。

ミスティ

霧がかったようなレースが特徴

霧(MIST)がかったような繊細な織りのレースが室内に入る光をよりやさしく演出。
高密度で織り上げられたレースは屋外からの視線を遮るため、よりプライバシーカットが期待できる生地に仕上がりました。
※DAYLIGHT(採光) “CLEAR”(P.21)の方がレース生地の透明感が高くなっています。



※スラットは60mmピッチです。

Color

AC-3303 / Off white

紫外線カット率：99.3%
赤外線カット率：76%

※本ページに記載のデータは、スラットを閉じた時の計測データです。



FUGA®
Advanced Collection

遮熱
HEAT PROTECTION

部屋を明るく保ちながら高い遮熱性を実現

FUGA HEAT PROTECTION(遮熱)は、"高密度の織り"と"遮蔽性の高さ"によって、高い遮熱効果が実現しました。
さらに遮光生地のデメリットである"くすみ"を抑えた事で、遮蔽性、遮熱性を得ながら、室内空間を明るい印象にしてくれます。

非防炎
防炎

抗菌防臭加工 / 制菌加工 / 抗ウイルス加工

施工写真 / AC-2303

Color Varietion （全4色）

糸から一体に織り上げた、FUGAならではの高級感あふれるファブリック。
"織物"特有の耐久性やホコリの付着しにくさにもこだわりました。

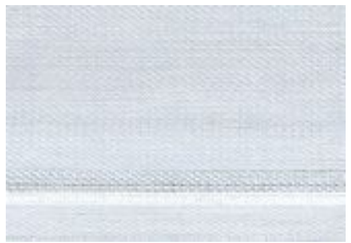

AC-2302 / Silver white
紫外線カット率:100% | 赤外線カット率:99.1%

NEW



AC-2002 / Ecru
紫外線カット率:100% | 赤外線カット率:99.1%

NEW



AC-2003 / Honey beige
紫外線カット率:100% | 赤外線カット率:99.5%

NEW

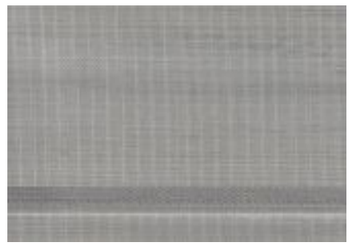

AC-2004 / Grege
紫外線カット率:100% | 赤外線カット率:99.9%

※本ページに記載のデータは、スラットを閉じた時の計測データです。

スラットの重なりを大きく取ることで実現した「明るさ」と「高い遮熱性」

特許取得品

HEAT PROTECTION(遮熱)はスラットの重なり代を通常より大きく取ることで、よりスクリーンの「遮蔽性(しゃへいせい)」を高めています。

○通常の重なり代=5mm / **HEAT PROTECTION(遮熱)の重なり代=15mm**
遮蔽性が高いことで、外部から入る直射熱を遮りながら、陽の光を効率良く取り入れることができます。(右図参照)

・スラットを動かすことによって、明るさと遮熱効果を調整することができる構造になっています。

・右図はスラットを斜めにした状態のイメージ図です。

※イラストはイメージです。

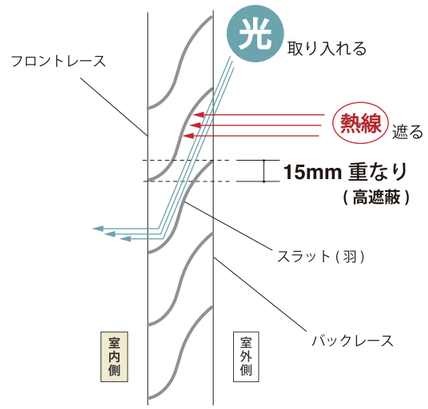

"FUGA遮熱"
スクリーン断面

黒い糸を極限まで抑える事で幕体自体が熱くならず、室温が上がりにくい

一般的な遮光生地の場合、遮光性を高めるため生地に黒い糸が織り込まれています。そのため、スクリーンの生地が熱を吸収し、室温が上がりやすくなる傾向があります。
また、一般的な採光生地の場合は、生地の厚みが遮光生地より薄く、光とともに熱線も通しやすくなります。
HEAT PROTECTION(遮熱)は、黒い糸を極限まで抑えることで幕体自体が熱くなりにくく、高密度の織りと厚みのある生地、さらに高い遮蔽性により、高い遮熱性が実現しました。

HEAT PROTECTION

〈一般的な濃色の遮光生地の場合〉

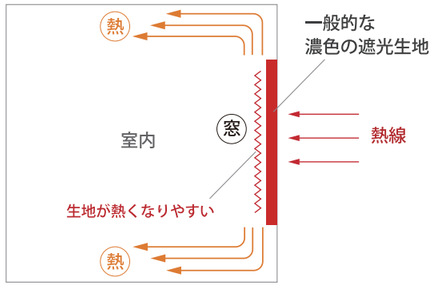

一般的な濃色の遮光生地は幕体が熱くなり
室内の温度が上がりやすい

〈"FUGA遮熱"の場合〉

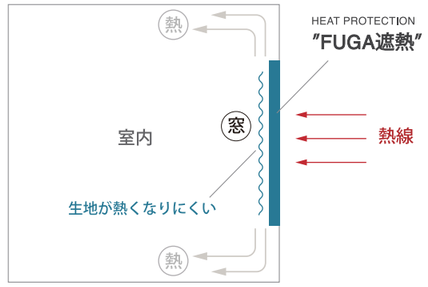

HEAT PROTECTION
遮熱性の高い"FUGA遮熱"は幕体が熱くなりにくく
室内の温度が上がりにくい

生活遮光の機能を得ながら くすみを抑えた色合いを実現

従来の遮光生地は、生地に黒い糸を織り込む事で遮光性を高くしています。
しかし、その影響により生地の表情が暗く、くすみがちです。
HEAT PROTECTION(遮熱)は生地の黒い色の配分を抑え、織りの密度を極限まで上げることで、ある程度の遮光性(生活遮光)を確保しながら、くすみを抑え適度な色合いにすることが実現しました。



HEAT PROTECTION 遮熱試験結果

他社類似品対比 約8°Cの遮熱効果

FUGA HEAT PROTECTION(遮熱)を、FUGAのその他品番、また他社類似品との遮熱レベルを比較するため、生地に高温ランプを当てて遮熱試験を行ったところ、**試験を開始して35分後には、他社類似品に比べFUGA遮熱は室温が8°C低い結果となりました。**(35分以降は室温は一定値になりました。)

FUGA および 他社類似品の生地別遮熱性比較表

㈱WISの社内試験による

※生地は全閉時にて計測 (室温20.0°C)

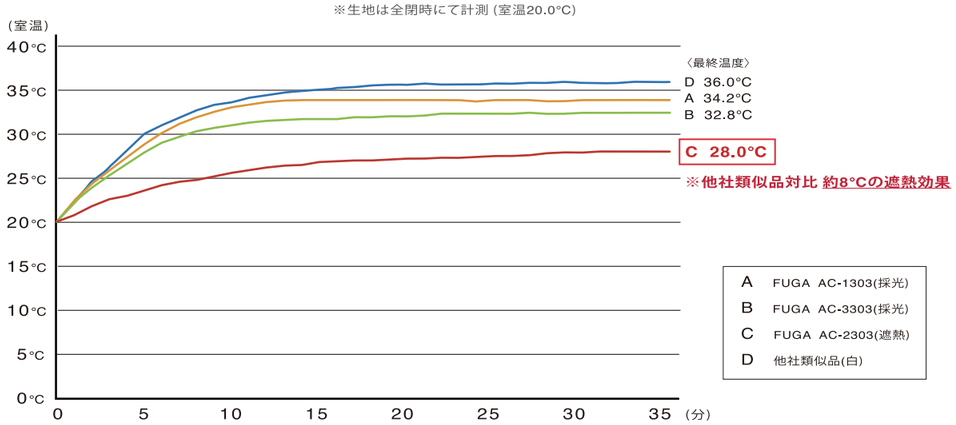

※ランプ点灯前の室温は約20°C

FUGA AC-2303 遮熱効果検証グラフ

㈱WISの社内試験による

※生地は全閉時にて計測 (室温20.0°C)

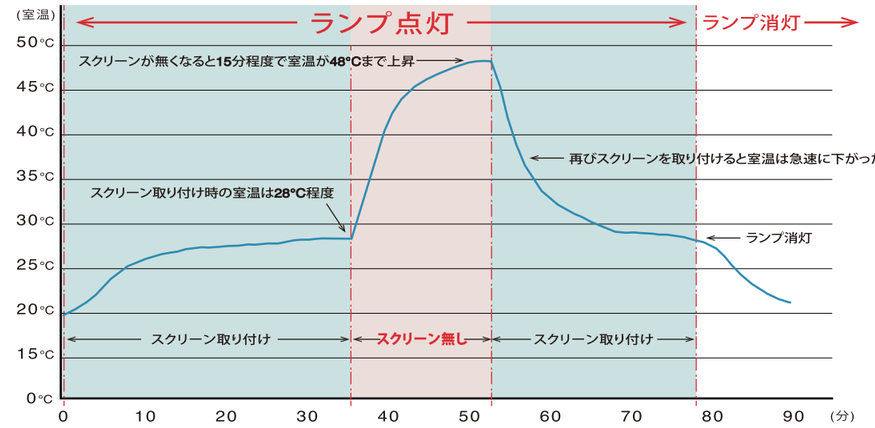

※ランプ点灯前の室温は約20°C









デイリー・コレクション

Daily Collection

FUGA



逆巻き対応

BLACK OUT

遮光（全5色）

非防炎
防炎

SEK 抗菌防臭加工
SEK 制菌加工
SEK ウイルス加工



FA-180：White



標準フレーム＝ホワイト
コード色＝ホワイト

FABRIC DATA

遮光等級：遮光2級(※)
紫外線カット率：100%
赤外線カット率：99.1%
生地透過度：遮光
スラットサイズ：55mm
(スラットを閉じた時の計測データです。)



FA-190：Ivory



標準フレーム＝さくら
コード色＝ホワイト

FABRIC DATA

遮光等級：遮光2級(※)
紫外線カット率：100%
赤外線カット率：99.1%
生地透過度：遮光
スラットサイズ：55mm
(スラットを閉じた時の計測データです。)



FA-193：Brown



標準フレーム＝L-ブラウン
コード色＝アイボリー

FABRIC DATA

遮光等級：遮光1級(※)
紫外線カット率：100%
赤外線カット率：100%
生地透過度：遮光
スラットサイズ：55mm
(スラットを閉じた時の計測データです。)



FA-194：Chocolate



標準フレーム＝チョコレート
コード色＝チャコール

FABRIC DATA

遮光等級：遮光1級(※)
紫外線カット率：100%
赤外線カット率：100%
生地透過度：遮光
スラットサイズ：55mm
(スラットを閉じた時の計測データです。)



FA-195：Black



標準フレーム＝ブラック
コード色＝ブラック

FABRIC DATA

遮光等級：遮光1級(※)
紫外線カット率：100%
赤外線カット率：85.1%
生地透過度：遮光
スラットサイズ：55mm
(スラットを閉じた時の計測データです。)

※遮光等級については「スラット生地」のデータです。
スクリーンを閉じた時にはスラットの重なりの隙間から多少の光漏れがあるため、表示の等級レベルとは異なります。

※標準メカ色、コード色の組み合わせは「スタンダードメカ」の参考例です。
ソリードをご希望の場合は、P.120をご参照ください。

NEW

Rosseta
ロゼッタ

- COTO -
コト

採光生地
FUGA New DAYLIGHT

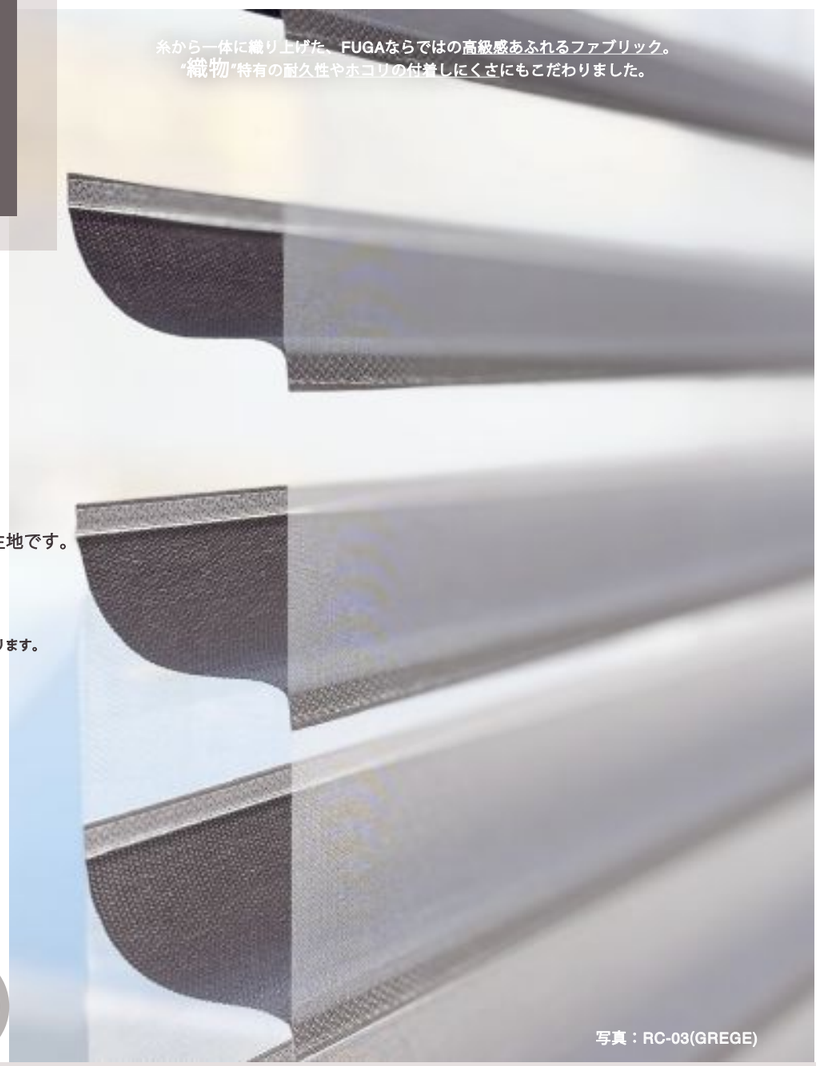

写真：RC-03(GREGE)

調光の美しさに「逆巻き」の便利さをプラス。

ーリビングに理想の光環境をつくる、FUGAの新基準ー

Rosettaは 生地に表裏がほぼ無く
BLACKOUT(遮光)と同様「逆巻仕様」に適した生地です。
「逆巻仕様」は光を取り込みながら
直射日光を遮り「遮熱効果」が期待できます。

※P.35-36記載の「Rosetta-つむぎ-」とは織りのデザインが異なります。

Rosseta
COTO

自然な風合いを、より美しく、より上質に。

プレーンシリーズのコットンライクな織りの表情を受け継ぎながら、端部のほつれを軽減し、
より扱いやすく進化したRosetta〈COTO(コト)〉。
織物ならではの風合いとシンプルで飽きのこない表情が、さまざまなインテリアに自然と調和します。
ホワイト・アイボリー・グレージュの穏やかな3色が、
光をやさしく取り込み、心地よい窓辺を演出します。

非防炎
防炎

採光生地
FUGA New DAYLIGHT

逆巻き対応

Rosseta
ロゼッタ
- COTO -
コト

最大製作幅(W)：2,400mm

Color Variation（全3色）

RC-01：WHITE



標準メカ色 = ホワイト
コード色 = ホワイト

FABRIC DATA
遮光等級：非遮光
紫外線カット率：99.3%
赤外線カット率：73.0%
生地透過度：シークレット
スラットサイズ：55mm



RC-02：IVORY



標準メカ色 = アイボリー
コード色 = ホワイト

FABRIC DATA
遮光等級：非遮光
紫外線カット率：99.3%
赤外線カット率：71.0%
生地透過度：シークレット
スラットサイズ：55mm



RC-03：GREGE



標準メカ色 = L-ブラウン
コード色 = アイボリー

FABRIC DATA
遮光等級：非遮光
紫外線カット率：99.0%
赤外線カット率：69.7%
生地透過度：シークレット
スラットサイズ：55mm

〈Rosseta -COTO(コト)- についての注意点〉
・柔らかな生地を使用しています。幅の広い製品ではスラットを閉めた時に生地の波打ちが発生する場合があります。

※本ページに記載のデータは、スラットを閉じた時の計測データです。
※標準メカ色、コード色の組み合わせは「スタンダードメカ」の組み合わせです。
ソリードをご希望の場合は、P.120をご参照ください。

NEW

Rosseta
ロゼッタ

-つむぎ -

採光生地

FUGA New DAYLIGHT

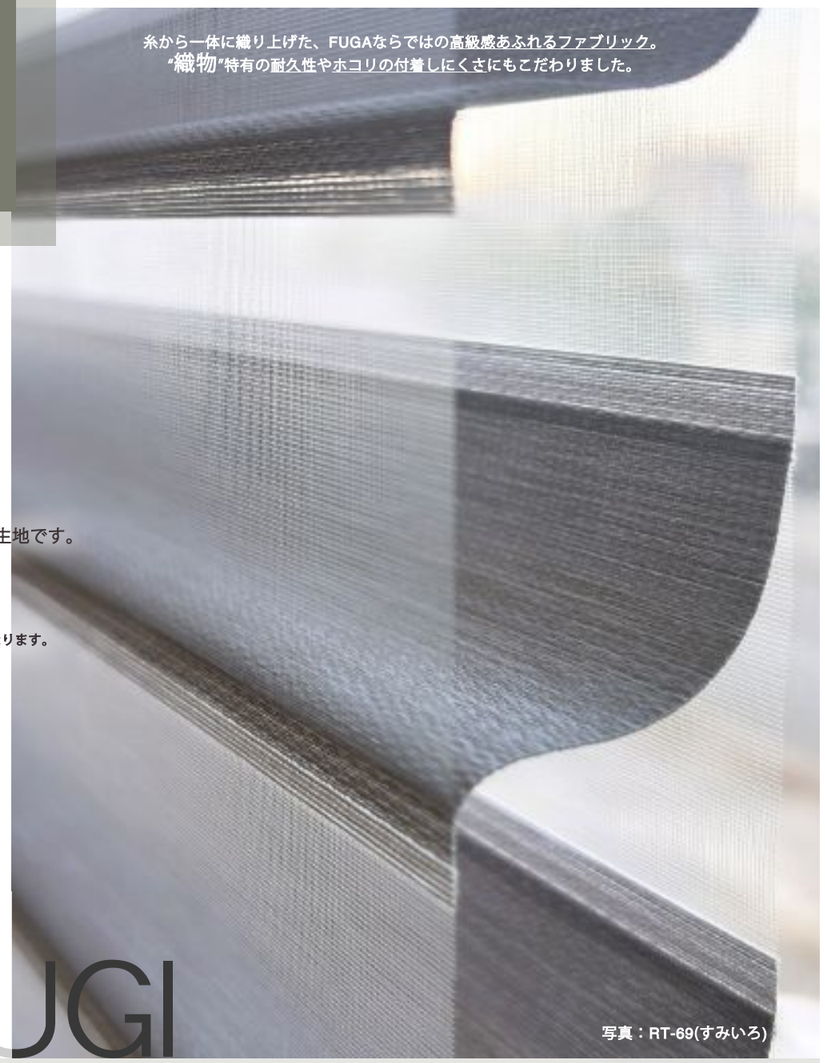

糸から一体に織り上げた、FUGAならではの高級感あふれるファブリック。
"織物"特有の耐久性やホコリの付着しにくさにもこだわりました。

写真：RT-69(すみいろ)

調光の美しさに「逆巻き」の便利さをプラス。

ーリビングに理想の光環境をつくる、FUGAの新基準ー

Rossetaは 生地に表裏がほぼ無く
BLACKOUT(遮光)と同様「逆巻仕様」に適した生地です。
「逆巻仕様」は光を取り込みながら
直射日光を遮り「遮熱効果」が期待できます。

※P.33-34記載の「Rosetta -COTO-」とは織りのデザインが異なります。

Rosseta
TSUMUGI

二色の糸が織りなす、奥行きのある美しさ。

異なる二色の糸を丁寧に織り上げることで生まれる、繊細な色の重なりと豊かな表情。
Rosetta〈つむぎ〉は、織物ならではの質感をより深く楽しめる、上質なファブリックです。
きなり・しろねず・りきゅう・すみいろの趣ある4色が、
和の空間はもちろん、現代の洗練されたインテリアにも美しく調和。

密度の高い織りが光を穏やかに抑え、落ち着きのある心地よい窓辺を演出します。

非防炎
防炎

採光生地
FUGA New DAYLIGHT

逆巻き対応

Color Variation (全4色)

Rosseta
ロゼッタ
- つむぎ -

最大製作幅(W)：2,700mm



RT-64：きなり



標準メカ色 = さくら
コード色 = ホワイト

FABRIC DATA
遮光等級：非遮光
紫外線カット率：99.3%
赤外線カット率：81.0%
生地透過度：シークレット
スラットサイズ：55mm



RT-65：しろねず



標準メカ色 = グレー
コード色 = グレー

FABRIC DATA
遮光等級：非遮光
紫外線カット率：99.0%
赤外線カット率：83.5%
生地透過度：シークレット
スラットサイズ：55mm



RT-66：りきゅう



標準メカ色 = グレー
コード色 = グレー

FABRIC DATA
遮光等級：非遮光
紫外線カット率：99.0%
赤外線カット率：87.5%
生地透過度：シークレット
スラットサイズ：55mm



RT-69：すみいろ



標準メカ色 = グレー
コード色 = グレー

FABRIC DATA
遮光等級：非遮光
紫外線カット率：99.7%
赤外線カット率：92.5%
生地透過度：シークレット
スラットサイズ：55mm



施工写真 / AC-2303

3D調光スクリーン

FUGA®

メカデザイン
手動モデル・電動モデル

紹介・詳細ページ

メカデザイン
スタンダード / ソリード
カバーレス

P.45～

手動モデル
ループコード式
マジックワンド式

P.49～

電動モデル（エコリモ）
ACモデル(100V電源)
DCモデル(充電式)

P.61～

特殊仕様 電動 ジョイントタイプ P.41

手動 ループコード式 P.53

手動 マジックワンド式 P.55

電動 ACモデル P.67

電動 DCモデル P.79

スクリーン逆巻き仕様

ルーバーの角度を調整すると
真夏の日光をしっかりカットします。
遮熱効果が大幅にアップ◎
この機能はFUGAだけのありがたい機能！

推奨生地

BLACK OUT（ブラックアウト）（遮光） & NEW Rosseta（ロゼッタ）（採光）

※逆巻き仕様のおすすめは「BLACKOUT」「Rosseta」の2アイテムです。

人気の逆巻き仕様に採光生地"Rosseta"が加わりました



FA-190　スラット逆巻き仕様の施工事例です。

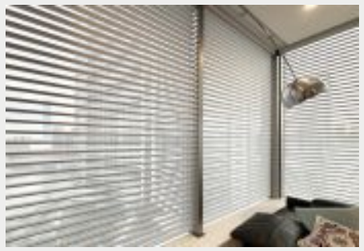

スラット全開時



スラット全閉時



全閉時接写

○逆巻き仕様、こんな場合におすすめです

日差しを遮りたいベッドサイド

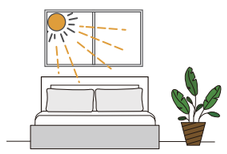

特に日差しが強い窓

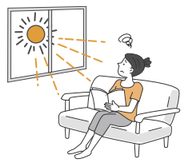

コーナー入隅のクリアランスを少なくしたい

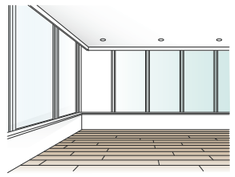

隣家の上階からの視線が気になる



お庭の草花を眺めながら
上からの直射日光は遮りたい



〈スクリーン逆巻き仕様について〉
通常仕様(スラット下向き)とは異なり、逆巻き仕様は上方向に日光(または直射日光による熱)が逃げるよう、スラットが上向きになる仕組みになっています。
スラットを閉めたとき、また斜めにしたときにスラットを上向きにする事で、日差しを遮りたいベッドサイドや、特に日差しが強い窓、また上からの視線を遮りたいとき等におすすめの特別仕様です。
また、コーナー窓に製品を勝ち負けで取り付ける際に、スクリーン全閉時にできるクリアランスを小さくする効果があります。(P 40参照)

■ 通常仕様と逆巻き仕様の比較図　※逆巻き仕様においても、価格は通常仕様と同価格です。

※イラストはイメージです。

	通常仕様	逆巻き仕様
スラット向き比較図	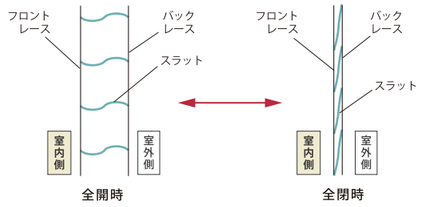	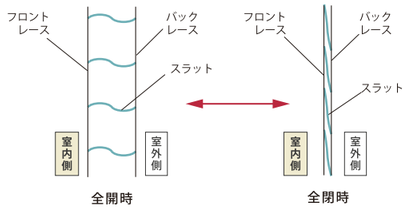
スクリーン・ボトムレール納まり図 入射日光比較図	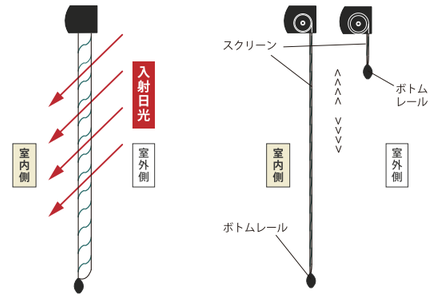	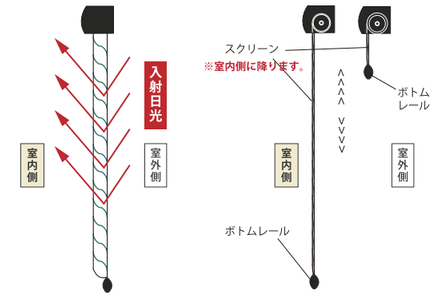 ※逆巻き仕様の場合、スクリーンとボトムレールは室内側に降ります。
（スクリーン全閉時）コーナー部納まり比較	（伏図は製品を勝ち負けで取り付けた場合です。） 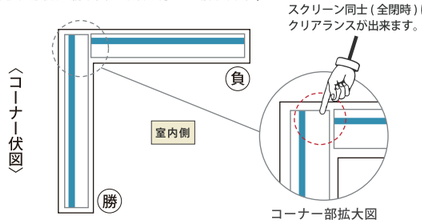 ※通常の仕様の場合、全閉時にスクリーン同士にクリアランスが出来ます。	（伏図は製品を勝ち負けで取り付けた場合です。） 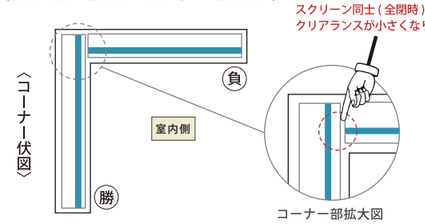 ※逆巻き仕様の場合、全閉時にスクリーン同士のクリアランスを少なくする事が出来ます。

■ コーナー部（入隅）　勝ち負け 納まり図　（カバータイプの場合）

スモールメカ

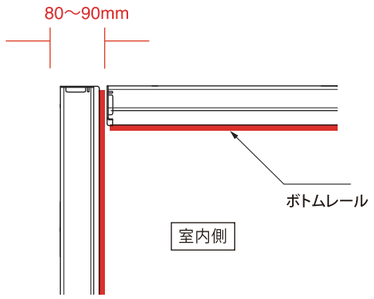

ラージメカ

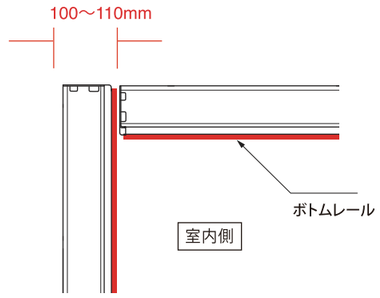

逆巻き仕様は、通常仕様と同価格で承っております。(ご注文の際には、専用オーダーフォーム(P.136 〜)をご利用ください。)
※指示が無い場合には、通常仕様となりますので、逆巻き仕様をご希望の場合は必ず指示いただくようお願いいたします。

感動の大きさ、
最大幅(W) 4,500mmまで製作可。

モーター1台で駆動することで、スクリーン同士の動き
のズレがなく、快適な操作感に。
最大幅(W)4,500mmまで、モーター1台で製作可能
になりました。



大開口を活かし
Viewを楽しむ...

2台をひと続きに、
生地間わずか5mm(-7mm)へ。

1台ずつを並べて取り付けると、スクリーン(生地)
同士の隙間は15～30mm程度開くのが従来。
2台のメカ部分を専用部品でジョイントすることで
生地間はわずか5～7mmにまで縮めることが可能
になりました。

3D調光スクリーン FUGA® EcoRimo エコリモ

ジョイントタイプ

2台の FUGAエコリモを『1台に連結』

※現地組立になります。(エレベーター搬入可能なサイズです)



FUGA ジョイントタイプは
WIS TOKYO SHOWROOMに
展示しております。(P.8参照)



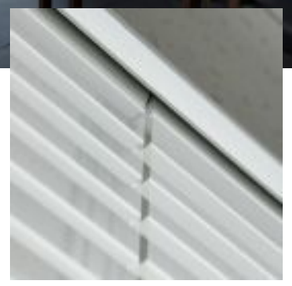

専用連結部品を使って現場でジョイント



スクリーン同士のクリアランス
わずか **5〜7mm**

ジョイントタイプ（エコリモACモデル限定）

これまで2台分割が必要だった大きい窓への取り付けも、メカ部分をジョイントする事で多くのメリットが得られるようになりました。

※手動およびDCモデルには対応しておりません。

通常の2台分割 の場合

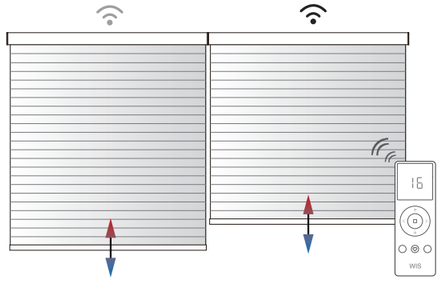

特徴

- 1台ずつの操作となり、モーターも2台に分かれるため一斉操作時にスタート時の動きにばらつきが出たり速度に個体差が出る場合がある
- スクリーン同士のクリアランスは最小で約15mm (FUGAの場合)
  ※モーターを左右に振り分けた場合の寸法です

ジョイントタイプ の場合

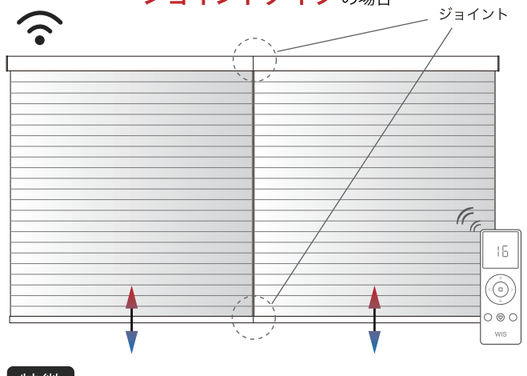

特徴

- ジョイントタイプは1台のモーターを使用するため、一斉操作時のスクリーンの動きに差が出ません。
  (動作に乱れなく、必ず左右同時に昇降します)
- スクリーン同士のクリアランスがさらにコンパクトに（5〜7mm）

Solido ソリード

FUGAジョイントタイプのメカデザインは「ソリード(ラージサイズ)」限定となります。

■ ソリード図面（ラージサイズ）

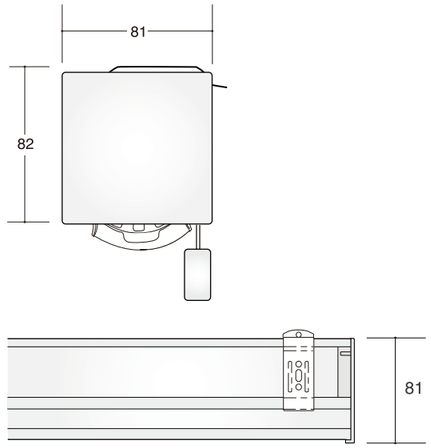

ヘッドレール ー ジョイント部分



ボトムレール ー ジョイント部分



※メカ L-BROWN色の写真です。

ソリードメカ色展開 ー 5 色



（生地に対してのメカ色の組み合わせは P.120を参照ください。）

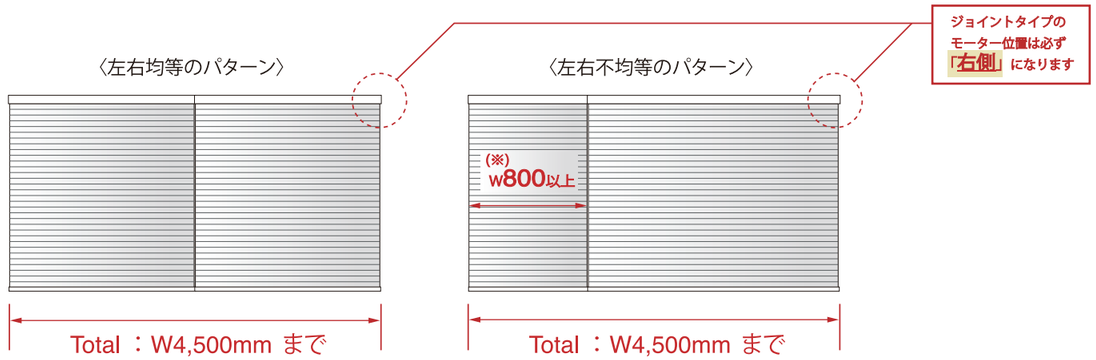

(※)1台あたりの製品幅(W)は800mm〜となります。

【ジョイントタイプ 価格算出方法】

(1台目)ソリード製品価格＋(2台目)ソリード製品価格＋30,000円
ジョイントオプション代
＝ジョイントタイプ製品価格

(価格はすべて税別です)

例① 左右均等パターン

生地：遮光(非防炎)
製品幅(W)：1,800 ＋ 1,800 = 合計(W) 3,600mm
製品丈(H)：2,500mm

¥235,000 (1台目) ソリード製品価格 ＋ ¥235,000 (2台目) ソリード製品価格 ＋ ¥30,000 ジョイント オプション代 ＝ **¥500,000-** ジョイントタイプ 製品価格

例② 左右不均等パターン (1台あたりの製品幅(W)は800mm〜となります。)

生地：AC採光/CLEAR(非防炎)
製品幅(W):1,000 ＋ 2,500 = 合計(W) 3,500mm
製品丈(H)：2,500mm

¥171,500 (1台目) ソリード製品価格 ＋ ¥291,900 (2台目) ソリード製品価格 ＋ ¥30,000 ジョイント オプション代 ＝ **¥493,400-** ジョイントタイプ 製品価格



メカは「ソリード」限定

△ジョイントタイプのメカはソリード(ラージサイズ)限定となります。
価格計算の際には「ソリード価格表」を参照ください。

FUGA

STANDARD スタンダード





空間にやさしく馴染む、FUGAのスタンダードデザイン。
長く愛される、FUGAのベーシックスタイルです。

アール形状を取り入れた、やわらかな印象のスタンダードモデル。
空間に自然と溶け込みながら、FUGA ならではの洗練された窓辺を演出します。
インテリアテイストを問わず幅広く調和し、住宅から商空間まで多くのシーンで採用されている定番デザインです。

スタンダードメカ色展開 ー 7 色



ホワイト　さくら　アイボリー　グレー　L-ブラウン　チョコ　ブラック

※スタンダードとソリードは、カラー名称が同一のものでも色味が異なります。

■ スタンダード伏図

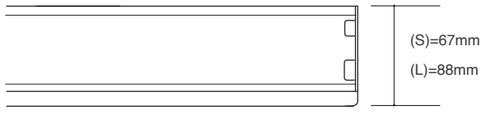

■ スタンダード側面図

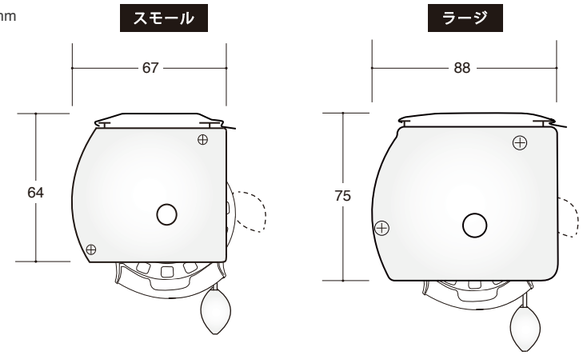

※ ラージサイズメカでの丈の短い製品の製作には、ボトムレールが本体に巻き込まれないように、手動用のリミッターの使用をおすすめします。
(P.58 手動オプション「昇降リミッター」を参照ください。)

FUGA

NEW Solido ソリード



※ソリードとスタンダートは
製作可能寸法と価格が変わります。
(別紙価格表参照)



“完全に隠されたブラケット”
壁面と一体化するシャープなボディが
洗練されたインテリアを
より引き立てます

直線美を極めた、上質なミニマルデザイン。
細部まで研ぎ澄ました、新しいFUGAの意匠。

直線美を際立たせた、洗練の新デザイン「Solido（ソリード）」。
アーチ形状を省いたスクエアデザインにより、ヘッドレールの存在感を軽減。
機能性と意匠性を高次元で両立し、モダンインテリアや建築空間との高い調和を実現。
窓枠内にもすっきりと美しく納まる、ミニマルな新デザインです。

ソリードメカ色展開 ー 5 色



WHITE　IVORY　GREY　L- BROWN　BLACK

※スタンダードとソリードは、カラー名称が同一のものでも色味が異なります。

■ ソリード伏図

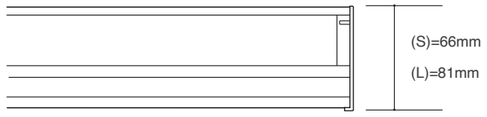

■ ソリード側面図

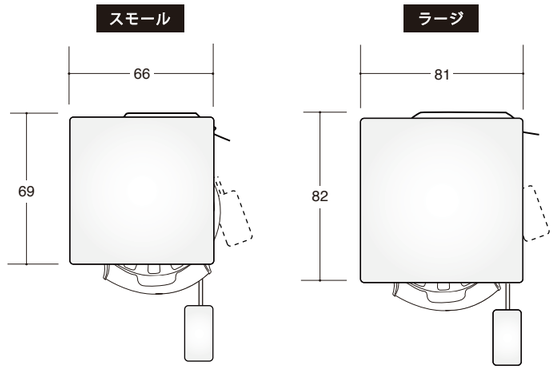

※ ラージサイズメカでの丈の短い製品の製作には、ボトムレールが本体に巻き込まれないように、手動用のリミッターの使用をおすすめします。
(P.58 手動オプション「昇降リミッター」を参照ください。)

FUGA

NEW

coverless カバーレス



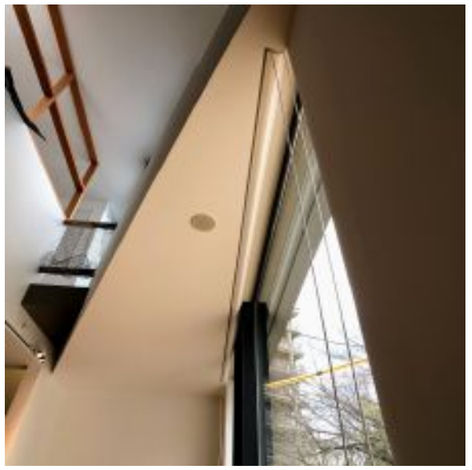

カバーのない、シームレスなミニマルデザイン。
限られた空間にも美しく納まる、コンパクトなスタイルです。

カバーを取り除くことで、よりコンパクトな納まりを実現したカバーレスタイプ。
狭いカーテンボックスや窓枠内など、取付スペースに制限のある空間にもおすすめです。
※スタンダードメカと同価格です。（価格表通りの金額です）

カバーレス上部メカ色ー１色

ホワイト

※上部メカの色変更をご希望の場合はオプションとなります。(P.60 参照)

カバーレス / ボトムレールメカ色展開 ー７色

ホワイト　さくら　アイボリー　グレー　L-ブラウン　チョコ　ブラック

※カバーレスのボトムレール形状およびメカ・コード色はスタンダードと同じ展開です。
生地品番により標準のメカ色が決まっています。
詳しくは P.119 をご参照ください。

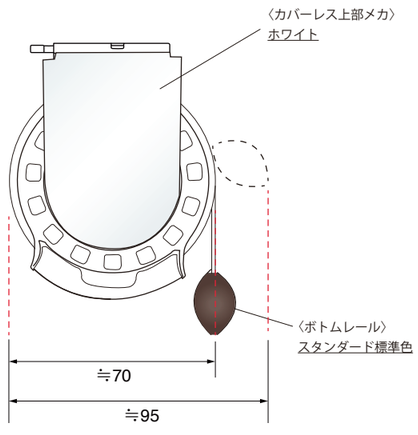

遮熱/AC-2303を想定した寸法例 (製品丈(H)3,000の場合)

【手動モデル】カバーレス伏図

※納まり等の詳細についてはP.113-116ご参照ください。

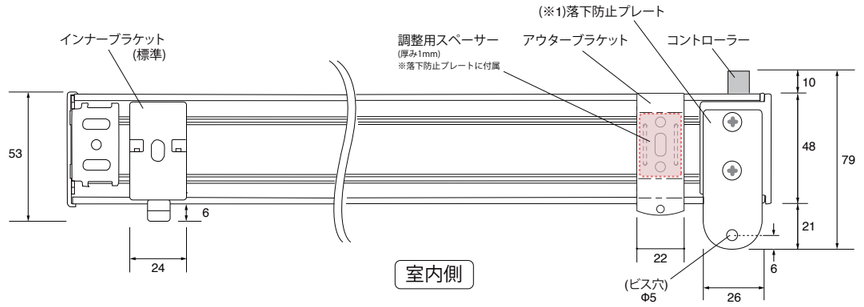

(※1)落下防止プレートは「アウターブラケット専用」オプションです。
〈オプション価格〉3,000円/set(税抜)
セット内容：プレット×2枚、厚み調整用スペーサー

【手動モデル】カバーレス側面図

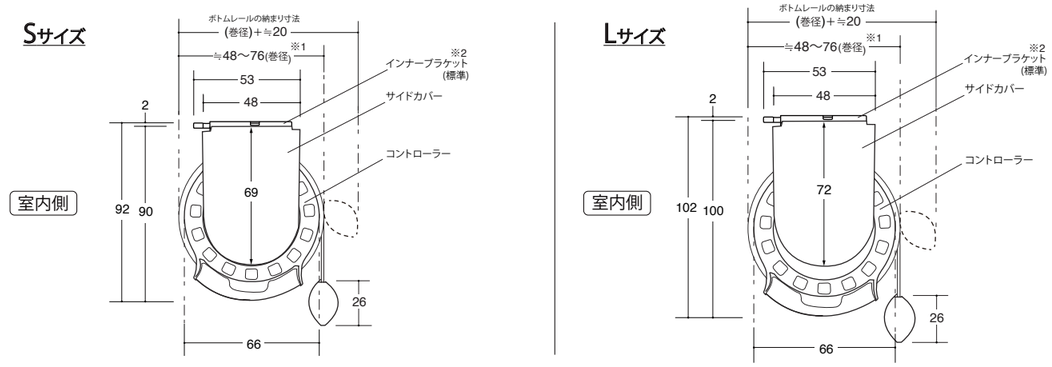

※1…生地巻径について…製品丈(H)や生地種類により巻径寸法は変わります。詳しくはP.117をご参照ください。
※2…図はインナーブラケットを使用した場合です。「アウターブラケット＋落下防止プレート」を用いた図は、P.113〜116を参照ください。

【電動モデル(エコリモ)】カバーレス伏図

※コンセント位置はP.69、73に記載

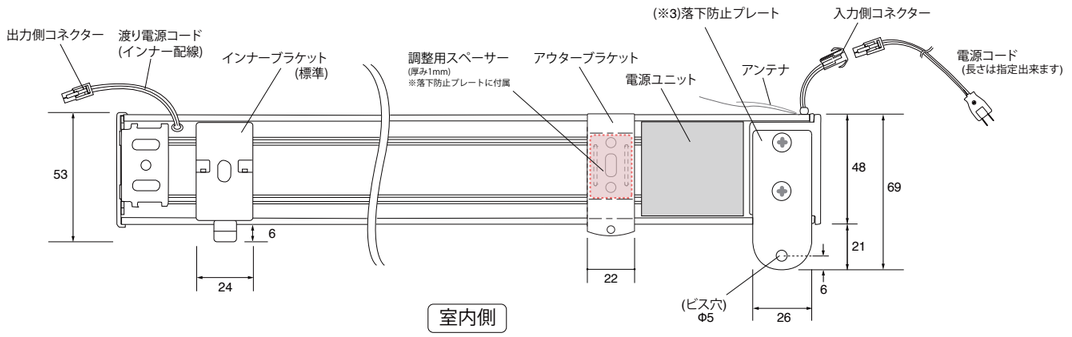

(※3)落下防止プレートは「アウターブラケット専用」オプションです。
〈オプション価格〉3,000円/set(税抜)
セット内容：プレット×2枚、厚み調整用スペーサー

【電動モデル(エコリモ)】カバーレス側面図

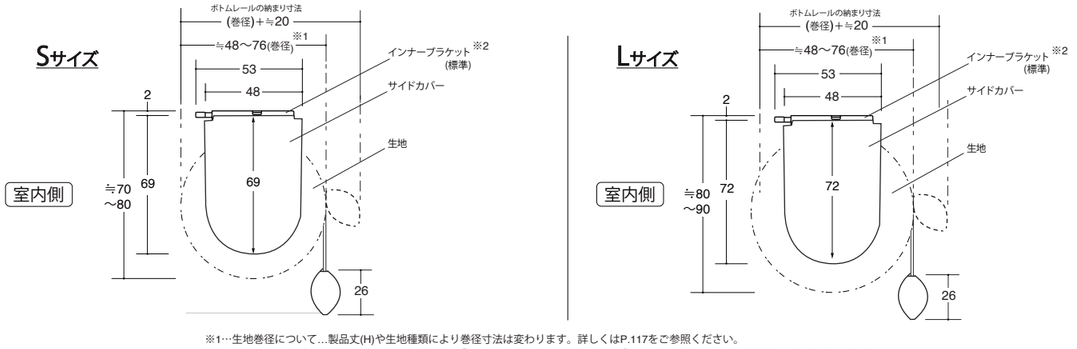

※1…生地巻径について…製品丈(H)や生地種類により巻径寸法は変わります。詳しくはP.117をご参照ください。
※2…図はインナーブラケットを使用した場合です。「アウターブラケット＋落下防止プレート」を用いた図は、P.113〜116を参照ください。

手動モデル　標準仕様

ループコード

ループコード式の紹介動画は01:57あたりからご覧いただけます。

空間の美しさと、家族の安心を重ねて。

FUGA 手動モデルのループコード式は
小さなお子さまのいるご家庭でも安心してお使いいただける
チャイルドセーフティ仕様です。
(ループコードは短く製作可。(L=400mmまで対応))

〈チャイルドセーフティ〉WISは安全を最優先

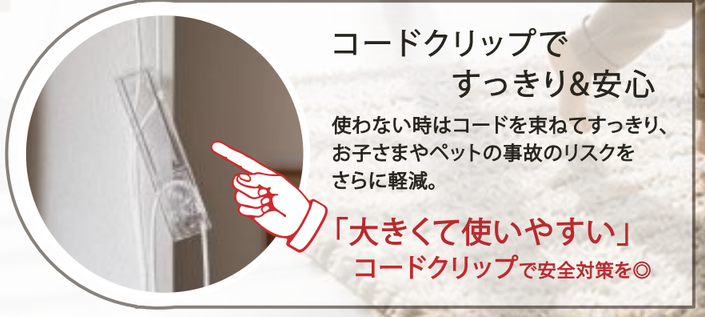

コードクリップで すっきり&安心

使わない時はコードを束ねてすっきり、
お子さまやペットの事故のリスクを
さらに軽減。

「大きくて使いやすい」
コードクリップで安全対策を◎



JIS規格に準ずる長さ推奨

ループコードの長さは、JIS規格に準ずる
床面から1,030mm以内を推奨しています。

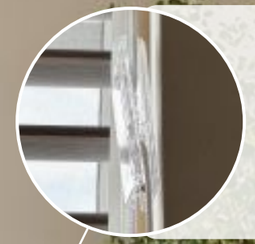

安全のコードクリップ付属

ループコードの先端にはオリジナルコードクリップを
標準装備。お子様の手の届かない位置で簡単に、
「しっかりとコードを束ねる」
ことができます。

FUGA®

手動モデル　オプション　＋2,000円/本(税抜)

マジックワンド

マジックワンドの紹介動画です。QRを読み込んでご覧ください。

大切な"命"を守る、「ワンド式」という、新しい選択。

ワンドを上下に引くだけの簡単操作
コードレスなので小さなお子さまのいるご家庭でも
安心してお使いいただけます。
毎日の開け閉めを、もっと安全に、もっと快適に。

かんたん操作
ワンドを上下に
引くだけで、スクリーンの
上げ下げができます。

安心・安全
コードレス仕様で
小さなお子さまがいる
ご家庭でも安心です。

すっきりデザイン
コードやチェーンがない
すっきりとしたデザインで、
お部屋の美しさを損ないません。



握りやすく扱いやすいグリップ
手になじむ形状のグリップで
簡単・スムーズに操作ができます。
シンプルなデザインなので
インテリアにも自然に調和します。

オプション価格：2,000円/本(税抜)

1本のワンド、片手で簡単操作
ワンドを上下に引くだけで、
スクリーンが昇降します。

**巻きずれや生地の傷み、
生地の劣化を防ぎます。**

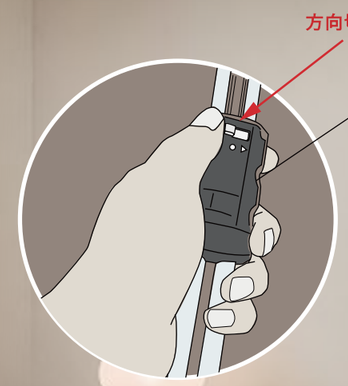

グリップ上のレバーを左右に切り替えるだけで
スクリーンの進行方向を簡単に変更できます。

Manual type

2027.1
WIS Co.,Ltd.

手動モデル



両手で直感的に操作する、スタンダードモデル。

1本のループコードでスクリーンの昇降とスラットの開閉をスムーズに行えます。
シンプルで扱いやすく、組み紐を使用し高級感があります。
安全性にも配慮した、手動タイプのスタンダードモデルです。

ループコード式 標準仕様

1本のループコードでスクリーンの昇降と
スラットの開閉をス両手で操作することができます。

※エンドレスループコードのため、安全に配慮して短く製作することが可能です。
（JIS規格に準ずる安全基準寸法を推奨しています。詳しくはP.54参照）



使いやすさと安全に配慮したコードクリップ
(片手で簡単にコードをとめられます)



溶接が美しく目立たないコード
(しっかりしていて切れません)

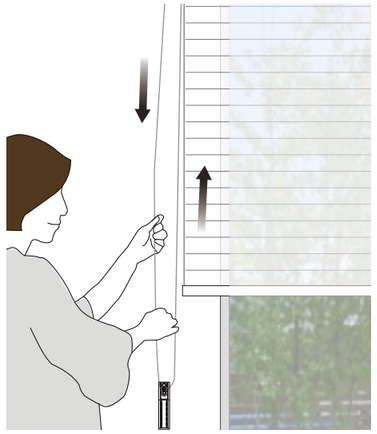

■ ループコード式

【操作方法】
スクリーンを降ろす：奥側のループコードを引くとスクリーンが引いた分だけ下降します。
スクリーンを上げる：手前側のループコードを引くとスクリーンが引いた分だけ上昇します。

コードクリップ（付属品）

【コードウェイト正面】



【コードウェイト側面】



※コードクリップのご使用方法は、右図をご参照ください。

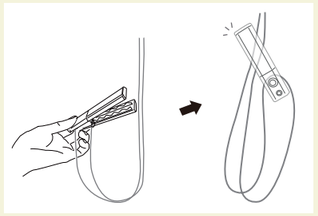

コードクリップ使用方法

【コードクリップのご使用方法（チャイルドセーフティグッズ）】
お子様、ペットの操作チェーンによる事故防止の為、セーフティグッズとしてご使用ください。
製品を使用されない時には、安全性を考慮し、必ずクリップで操作チェーンを挟んで、
お子様の手が届かないようご注意してお使いください。(上図参照)

【コードクリップ寸法図】

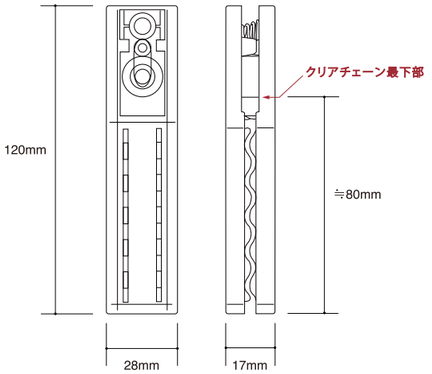

【操作コード長さのメーカー基準寸法】

ループコードの最下端が床面から1,030mm以上になるようご注文ください。
(2019年12月20日の法改正に伴う日本工業規格「JIS規格」に準ずる)
※上記はループコードの最下端までの長さとなる為、コードウェイトの長さは含んでおりません。
（コードクリップ(WH/BN)の場合は、コード＋60mm、コードクリップ(クリア)の場合は、コード＋80mmとなります。）

重要
※ご注文時には必ず製品取付高さをお知らせください。

下図は、取付高さ（H）2,200mmを想定した際の操作イメージです。
ループコード下端は床面から1,030mmに設定しており、身長160cmの方が操作した場合を例示しています。

掃き出し窓

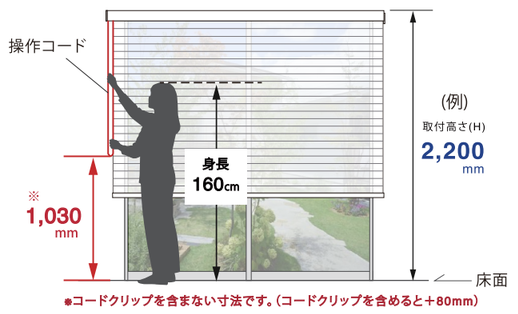

※コードクリップを含まない寸法です。（コードクリップを含めると＋80mm）

※2019年12月20日の法改正に伴う日本工業規格「JIS規格」に準ずる寸法です。

腰高窓

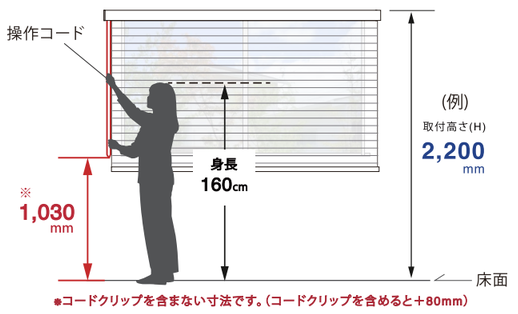

※コードクリップを含まない寸法です。（コードクリップを含めると＋80mm）

※2019年12月20日の法改正に伴う日本工業規格「JIS規格」に準ずる寸法です。



CHILD SAFTY

ポールとチェーンを一体化した手動スクリーンの新しい選択。

**1本のワンドでスクリーンの昇降とスラットの開閉操作が可能。
チェーンが絡まることなく、
小さなお子さまのいるご家庭にも配慮した、
安全性と操作性を追求した新たな新しいスタイルです。**

マジックワンド式

オプション
＋2,000円(税抜)

スムーズな巻き上げ動作を行えるため
スクリーン(生地)の劣化、巻きずれを軽減します。

1本のワンドでスクリーンの昇降と
スラットの開閉を片手で操作することができます。
安全性と操作性を重視した新アイテム。
コードの巻き込み等の事故防止に配慮した安心設計。

※ワンドの長さは5種類から選べます。詳しくはP.56をご参照ください。

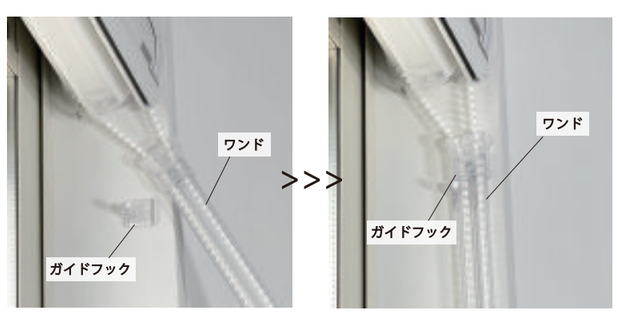

〈ガイドフック(枠内付け用)〉
枠内付けの際に、付属のガイドフックを壁面に取り付けることで、ワンドとスクリーンの干渉を防ぐことができます。(ガイドフックは両面テープ仕様)



※枠内付けの際にガイドフックを取り付けない場合は、スラット全開時に生地がワンドのレバーハンドル部分に干渉する場合があります。
生地を傷める原因になるため、枠内付けには使用をおすすめします。

■ マジックワンド式　安全性と操作性を重視した新しいアイテム

「マジックワンド」は、安全性と操作性を重視した手動モデルの新しいアイテムです。
コードの巻き込みや引っ掛かりによる事故防止に配慮した設計となっており、施設・住宅問わず、多くの場面でご活用いただけます。

【マジックワンドの特徴】
◎安全性=ワンポールとチェーン式を合わせた製品で、小さなお子様やペットが挟まれる心配はありません。

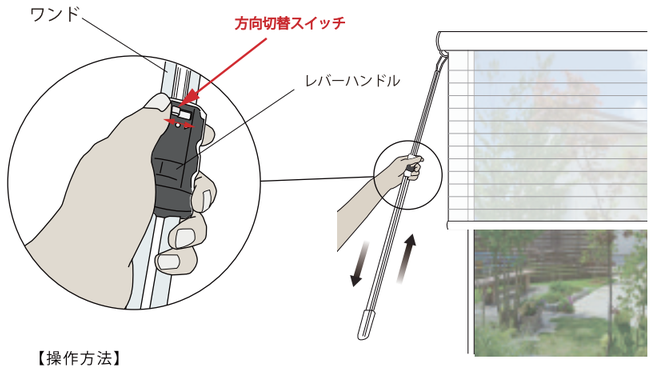



【操作方法】
基本操作：レバーハンドルを持ち、上下にワンドを引っ張る事でスクリーンが昇降します。
スクリーンの進む方向を変えたい時は、上図の「方向切替スイッチ」の左右を切り替え、操作を行います。
(右のQRコードを読み込み、操作方法をご覧ください。)

マジックワンドの紹介動画です。
QRを読み込んでご覧ください。

【サイズ(ワンドの長さ)】
ワンドの長さは5種類ご用意しており、あらゆるサイズの窓に対応しています。
右記よりお選びください。

取付高さ(H)2,800mmまで対応できます。

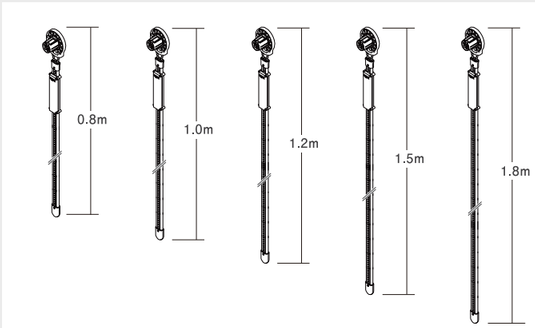

0.8m・1.0m・1.2m・1.5m・1.8m

オプション

【価格について】
2,000円/本(税抜) (どの長さも同価格です。)
標準の「ループコード式」の価格に上記金額を加算してください。

【ワンド長さの選定について】
ワンド長さの選び方は下図イメージを参考にご検討ください。
※ワンドを強く引っ張ったり、ぶら下がる等の行為で故障に繋がる恐れがあるため、小さなお子様の手の届かない高さでご使用ください。

**下図は、身長160cmの人が操作する際に扱いやすく、かつ過度に長くならないよう配慮した参考寸法です。
実際のワンド長さは、設置条件やご使用環境、お客様の操作性を踏まえ、適切にご選定ください。**

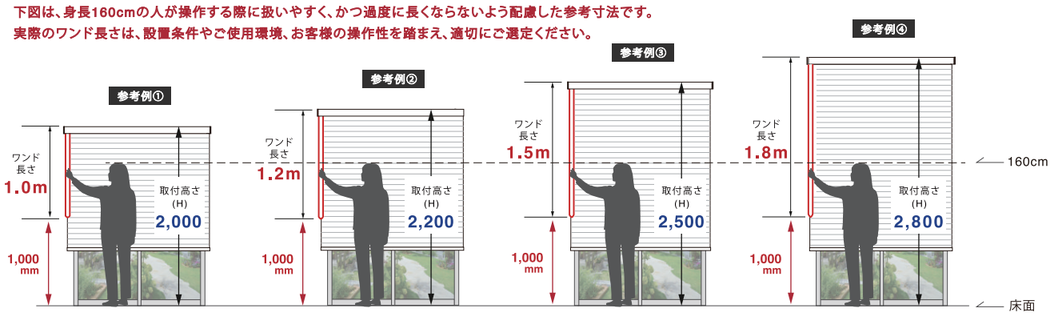

スタンダード　ソリード　カバーレス

■ 手動モデル：パーツ名称図

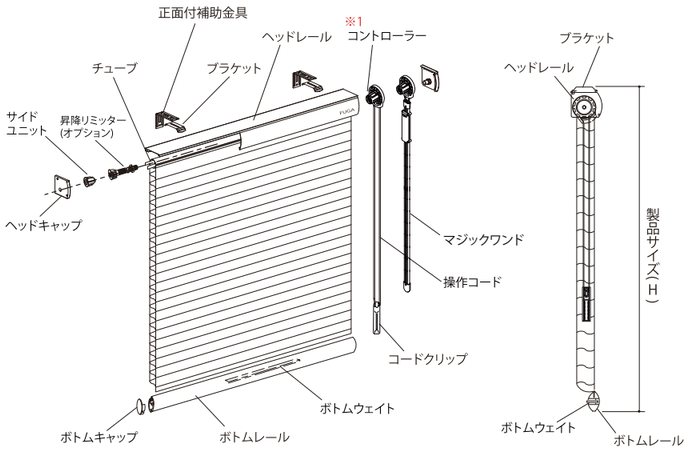

部品名	材質
ヘッドレール チューブ ボトムレール	アルミ押し出し型材
ヘッドキャップ ボトムキャップ	ABS樹脂成型品
コントローラー サイドユニット	ナイロン樹脂成型品
ボトムウェイト	スチール
コードクリップ	ABS樹脂成型品
ブラケット 正面補助金具	スチール
ファブリック 操作コード	ポリエステル

※1 コントローラーは左右共用のため、現地で操作位置の入れ替えも可能です。

スタンダード

■ 手動モデル：製品寸法(W)とスクリーン寸法(W)



ボトムレール幅(W)=スクリーン幅(W)＋4mm



ボトムレール幅(W)=スクリーン幅(W)＋4mm

※メカサイズや納まり等の詳細は、P.101以降の仕様書ページをご参照ください。

ソリード

■ 手動モデル：製品寸法(W)とスクリーン寸法(W)

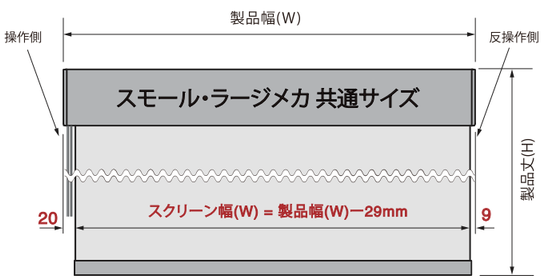

ボトムレール幅(W)=スクリーン幅(W)＋4mm

カバーレス

■ 手動モデル：製品寸法(W)とスクリーン寸法(W)



ボトムレール幅(W)=スクリーン幅(W)＋4mm

※メカサイズや納まり等の詳細は、P.107以降の仕様書ページをご参照ください。

スタンダード　ソリード　カバーレス

おすすめの【手動オプション】

■ 昇降リミッター　価格：2,000円(税別)/台

通常はスラットを開いた状態でも無制限にスクリーンを昇降することが出来ますが、昇降リミッターを付ける事により、スクリーンのリミッター位置(停止位置)を設定する事が可能になります。
(手動モデルのリミッター設定位置は1ヶ所のみとなります。)

こんな時におすすめ

パターン①②の場合
●不特定多数の人が使用する公共施設、または宿泊施設等(スラットが開いて上がる限界位置を設定する事で、故障等のトラブルを予防する事が出来ます。)
パターン③の場合
●枠内付けやカーテンボックス付けで奥行き寸法が小さい時、またはサッシの方立て等にあたって収納スペースがあまり取れない時などに活用出来ます。

〈昇降リミッター設定位置の参考例〉

パターン① 全開時(スクリーンが一番下まで降りてスラットが開いている状態)
パターン② スラット開時に裾から例)1,000mmの位置
パターン③ スクリーンが巻き上がりきる手前

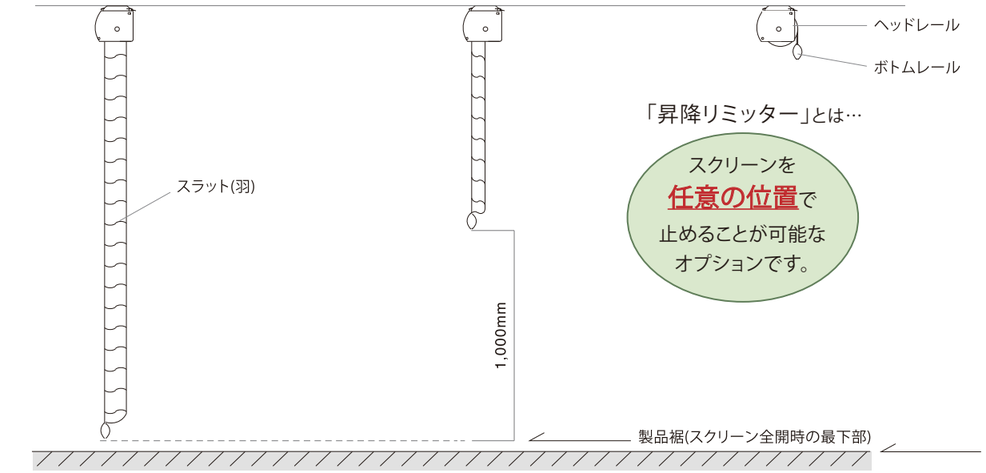

「昇降リミッター」とは…
スクリーンを**任意の位置**で止めることが可能なオプションです。

「昇降リミッター」の応用例

パターン① 全開位置(スクリーンが最下部まで降りてスラット(羽)が開いている状態で止まる

ホテルや商業施設など、不特定多数の方が使用される場所(操作方法をシンプルにしたい場合に※)

※「OPEN UP」機能は操作方法の理解が必要なため、不特定多数の方が使用される場所ではリミッター設定をおすすめします。(OPEN UP機能について詳しくは、P.99参照)

実際のホテル納入事例



全開位置でリミッター設定を行っています
(OPEN UP"開いて上がる"を行わない設定です)

パターン③ スクリーンが巻き上がりきる手前で止める

取り付け場所の奥行きが狭い場合(イメージ)

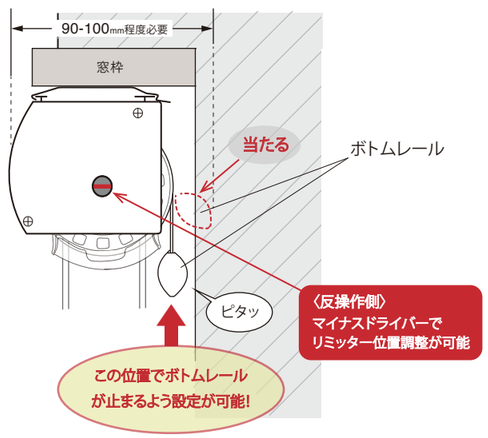

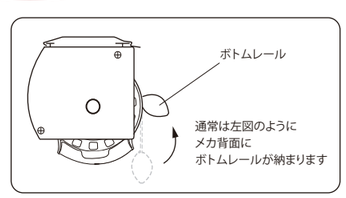

3D調光スクリーン
FUGA®

手動モデル/電動モデル(エコリモ)　オプション部品一覧表

※正面付補助金具等は、手動・電動とも共通オプションです。

品名	図	価格(税別)	サイズ(mm)	品番
スタンダード ソリード ※別注色対応可能(別途見積) オプション正面補助金具 No.01 (スモール・ラージメカ用)	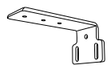	1,500円	W45×D85×H40 (厚み3.2mm)	No.01
スタンダード ソリード ※別注色対応可能(別途見積) オプション正面補助金具 No.02 (ラージメカ用/枠出15mm用)	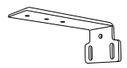	1,600円	W45×D100×H40 (厚み3.2mm)	No.02
スタンダード ソリード ※別注色対応可能(別途見積) オプション正面補助金具 No.03 (スモールメカ用)	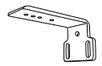	1,500円	W38×D70×H40 (厚み3.2mm)	No.03
スタンダード ソリード ※別注色対応可能(別途見積) NEW オプション正面補助金具 No.04 (スモール・ラージメカ用)		1,000円	W26×D70×H40 (厚み2.3mm)	No.04
スタンダード ソリード カバーレス 天井付ブラケット アウタータイプ (スモール・ラージメカ用)		300円	(スモール用) W24×D63×H10 (ラージ用) W27×D81×H9	——
スタンダード ソリード ④巻経が小さい場合はボトムレールがブラケットに挟まれる可能性があります。手動の場合は昇降リミッターの使用をおすすめします。 NEW ブラケット「L型タイプ」(S) (スモールメカ用)		500円	(スタンダード用) W27×D66×H40 (ソリード用) W30×D54×H36	ブラケットは製品に付属しています。 (標準はアウタータイプ) 標準個数より追加をご希望の場合はオプションとなります。左記価格にてご購入ください。
スタンダード ソリード NEW ブラケット「L型タイプ」(L) (スモール・ラージメカ兼用)		700円	(スタンダード用) W27×D82×H40 (ソリード用) W31×D55×H36	
カバーレス カバーレス用補助プレート (プレート2枚+厚み調整用スペーサーのセットです) ※アウターブラケット専用		3,000円/set	W26×D60×H3 (プレート1枚あたり)	——
スタンダード ソリード カバーレス 電動限定 ボックス用ブラケットスペーサー		600円/個	W20×D40×H15	——
手動限定 マジックワンド (0.8m/1.0m/1.2m/1.5m/1.8m)		2,000円	0.8m 1.2m 1.0m 1.5m 1.8m	——
手動限定 昇降リミッター スクリーンの停止位置を設定する事が出来ます。		2,000円	——	——
手動限定 コードクリップ		1,000円	W28×D17×H120	——
手動限定 コントローラー		3,000円	万一、コントローラーが故障した際には左記価格にて販売可能です。(保証期間内(10年間)に故障した場合は部品は無償)	
ボトムレール緩衝材(1m/2m) 床・窓枠・カウンターに干渉したときの保護と干渉音の防止にお役立てください。(現場にて取付)	——	500円/m	2mを超える製品に取り付ける場合は、1m、2mを各1本ずつご注文ください。 (緩衝材はハサミでカット可能です。)	

FUGA メカ色変更オプション(手動・電動 共通)　※基本色から色変更する場合はオプションとなります。

〈スタンダード〉 (ホワイト ・ さくら ・ L-ブラウン ・ チョコ ・ アイボリー ・ グレー)	1,000円/m
〈スタンダード〉 (ブラック)	7,000円/m
〈ソリード〉 (WHITE ・ IVORY ・ GREY ・ L-BROWN ・ BLACK)	1,000円/m
〈カバーレス〉 カバーレスの上部の標準メカ色はホワイトです。 上部メカ色を変更をご希望の場合は、下記の中から選定してください。 ※カバーレスのボトムレールの標準色はスタンダードです。 スタンダードモデルの既存色 (ホワイト ・ さくら ・ L-ブラウン ・チョコ ・ アイボリー ・ グレー ・ ・ ブラック)	7,000円/m
完全別注色 (※1)	12,000円/m

メカ(ヘッドレール、ボトムレール)の基本色を変更する事ができます。
基本色より変更する場合は、オプションとなります。
お選びいただく色によりオプション価格が変わります。
金額は、左記の価格を参照ください。

メカ色を変更いただく場合はあわせてコード色のご指定もお願いします。
(コード色は「ホワイト」「グレー」「アイボリー」「ブラック」からお選びください。P.119参照)

オプション価格計算方法
価格の計算はm単位となります。
(例) W1,800mmの場合
m単価 × 2(m) =「オプション価格」

(※1) 完全別注色にも対応しております。
ご希望の色サンプルをご用意ください。
(納期は事前にお問い合わせください。)

※基本メカ色は生地にあわせた色になります。(P.119-120参照)
基本メカ色を別の既存色へ変更、または完全別注色への変更もご希望にあわせて承ります。
オプション価格は上記を参照ください。

EcoRimo エコリモ

FUGA 電動モデル -ZigBee-

暮らしの理想を追求した電動スクリーン。

FUGAエコリモは、スマートホーム向け通信規格「ZigBee(ジグビー)」を採用。
安定した無線通信で、快適な操作体験を。
※ZigBeeはIoT操作限定の規格です。専用リモコンは独自のRF電波を採用しています。

AC 100V 電源式

DC Li-ionバッテリー 充電式

3D調光スクリーン
FUGA®
エコリモで、暮らしの可能性をもっと広げる。

スマートホーム連携
他のスマート機器と連携し、より便利な暮らしを実現。

外出先から遠隔操作
外出先からでもスマートフォンで操作可能。

スマートスピーカー
音声での操作に対応。ハンズフリーで快適。

シーンコントロール
時間やシーンに合わせてスクリーンを自動操作。

カーテンボックス
100〜150mmに納まる
超コンパクト設計

省スペース設計

RF 電波式



通信規格「ZigBee」採用で、安定した操作環境を実現。

FUGAエコリモは
スマートホーム連携(IoT操作)において
「ZigBee方式のメッシュネットワーク」が
快適な操作環境を支えます。
安定した無線通信で、快適な操作体験を
お届けします。

ZigBee方式のメリット

通信が安定しやすい
メッシュネットワークで、機器同士が中継し合い、広い空間でも途切れにくい安定通信を実現。

省電力に優れている
低消費電力でバッテリー機器との相性が予期、電力消費を抑えた製品設計が可能。

スマートホーム用途に最適化
照明・空調・アクティブなどの住宅設備向けに広く採用されている通信規格。

Wi-Fiの負荷を軽減
Wi-Fiとは別系統で通信するため、家庭内ネットワークへの負荷を軽減。

多数の機器接続に強い
接続数の多いスクリーンや家電を導入しても、安定した通信環境を構築しやすい。

スマートホーム連携(IoT化) ZigBeeメッシュネットワークのイメージ

Wi-Fi中継機を追加することで、スマートフォンや音声アシスタントからの操作が可能になります。

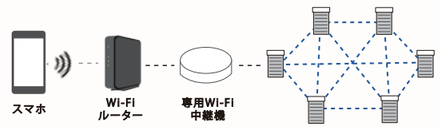

※Wi-Fi(家庭内ネットワーク) > ZigBeeメッシュネットワーク

※Wi-Fiはインターネット接続、
ZigBeeは機器制御のための通信に使用します。

リモコン操作(RF通信)のイメージ

リモコンから各FUGAエコリモへ直接信号を送信します。
障害物や透過性に優れた独自RF方式です。

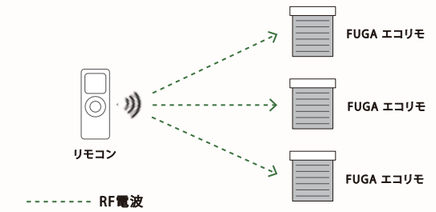

RF通信(各FUGAエコリモへ1台ずつ直接信号を送信)

※RF通信は機器制御のための通信に使用します。



EcoRimo エコリモ

IoT対応 Internet of Things

ACモデル・DCモデル

2つの電動モデルから、暮らしに最適な一台を。

電源環境や使用シーンにあわせて選べる
ACモデル/DCモデルの2タイプをご用意。
毎日の光と時間を、もっと自由に、快適に。

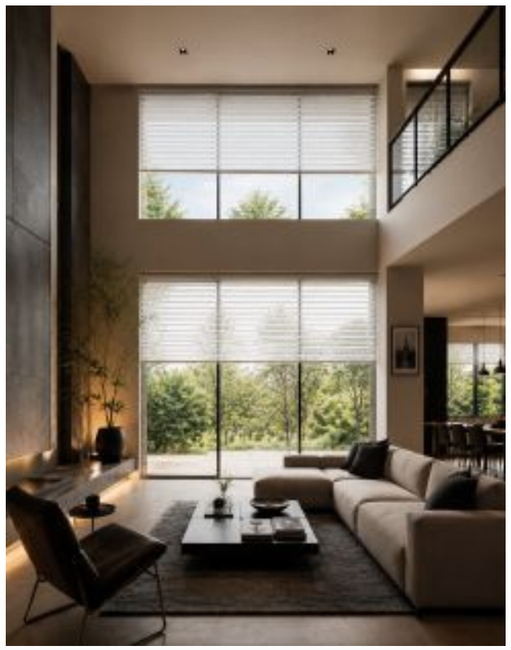

100V電源式

ACモデル 無線 有線

P.67～参照

コンセントに差し込むだけの簡単施工。
昇降速度や受信感度は抜群の安定性です。

特徴 SALES POINT

昇降速度が揃いやすく、安定の受信感度
一斉操作でもストレスのない快適性。

定期的な充電不要
電源供給だから実現する、メンテナンスフリー感覚。

多台数連結にも対応
1つの電源から、複数台を効率よく。(15台連結可能)

コネクタで簡単連結（電気工事不要）
専門工事を必要としない、スマートな取付。

おすすめのシーン RECOMMEND

- 吹き抜けなどの高所
- 設置台数が多い
- 別荘・セカンドハウスなど
- ホテル・商業施設など
- 定期的な充電が難しい方

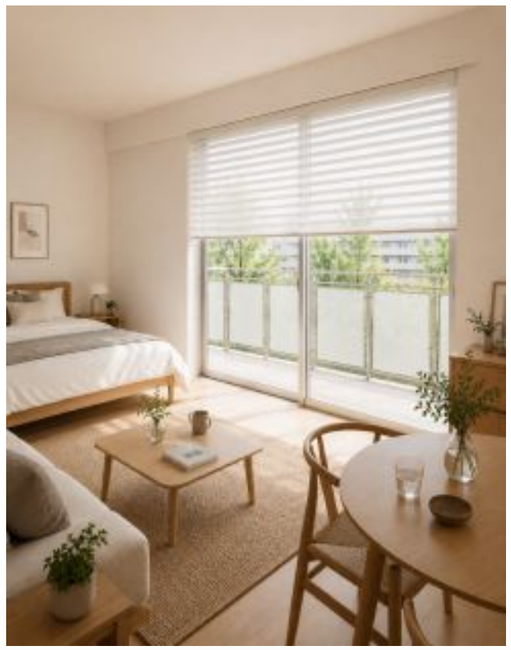

充電式（Li-ionバッテリー搭載）

DCモデル

P.79～参照

充電式バッテリー内蔵で配線工事が不要。
半年に一度の簡単充電で、手軽に電動スクリーンを。

特徴 SALES POINT

配線工事不要
電源工事不要で、どこでも簡単に設置可能。

停電時も使用可能
充電式バッテリー内蔵で、停電時にも操作可能。

配線レスで設置が簡単
手動モデルと同様の取り付け方で簡単設置。

賃貸物件や後付け施工にも◎
事前の電源設計が不要で、どんな条件でも手軽に設置。

おすすめのシーン RECOMMEND

- 賃貸物件
- 事前に電源計画をしていない空間
- リフォームや既存窓への後付け施工
- 電源確保が難しい窓まわり



FUGAが、暮らしとつながる。

スマホひとつで、調光スクリーンをもっと自由に。
IoTでつながるFUGAエコリモが、毎日の光と暮らしを、
より快適に、よりスマートに。

アプリ設定により、日の出・日の入りや太陽の位置、外気温にあわせて
スラットの開閉・角度を自動でコントロールできます。



スマートスピーカーと連動

「おはよう」「おやすみ」声だけでスクリーンを簡単に操作。
照明やエアコンなど様々な家電と組み合わせて
暮らしのシーンをよりスマートに演出。



外出先から遠隔操作

外出中でもスマホでスクリーンの
開閉が可能。帰宅前に心地よい
光を準備したり、防犯対策にも。



留守中も安心・安全

自動で開閉することで、在宅を装い
防犯対策にも役立ちます。



シーンに合わせて快適な空間に

「映画モード」「リラックスモード」など
シーンに合わせてスクリーンや家電をまとめてコントロール。
快適な時間を演出します。

ご用意いただくもの



必須

スマートフォン、
タブレット端末など



必須

Wi-Fiルーター

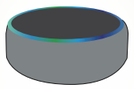

スマートスピーカー

スマホやスマートスピーカーを使っての操作をご希望の場合は、専用の
Wi-Fi中継器が必要となります。

IoT専用Wi-Fi中継器 (2タイプ)

★Wi-Fi中継機1台でFUGA20〜30台まで接続が可能 (環境により変わります)



Smart Gateway(SG)
価格：38,000円(税別)

・USBケーブル(Type A−Type C)付属
・ACアダプタ付属

30台接続可能 (環境によります)



Wired Zigbee Gateway(WZG)
価格：28,000円(税別)

・USBケーブル(Type A−microB)付属
・ACアダプタ付属
・LANケーブル付属(Wi Fiルーターとの接続用)

20台接続可能 (環境によります)

※ACモデル・DCモデル兼用です。
※SGとWZGについては通信機能はほぼ同等ですが、接続方法が異なります。

ご購入いただくもの

たった
これだけ!





16chリモコン
(FUGA用)

＋

2タイプのうち、どちらかをお選びください



Smart Gateway(SG)

OR



Wired Zigbee Gateway(WZG)

〈IoT操作用 Wi-Fi中継器〉

【電動モデル エコリモ】　IoTセット価格参考例

FUGA本体 × 台数 ＋ 16chリモコン (FUGA用) ¥22,000- ＋ Wi-Fi中継器(SG or WZG) SG：¥38,000- / WZG：¥28,000- ＝ **FUGAエコリモ「IoT」セット価格**

※FUGA本体の価格については別紙価格表をご覧ください。

ACモデル 電源100V仕様 | 無線仕様

FUGA EcoRimo（エコリモ） 電動モデル

2027.1
WIS Co.,Ltd.

リモコン操作 -無線仕様-

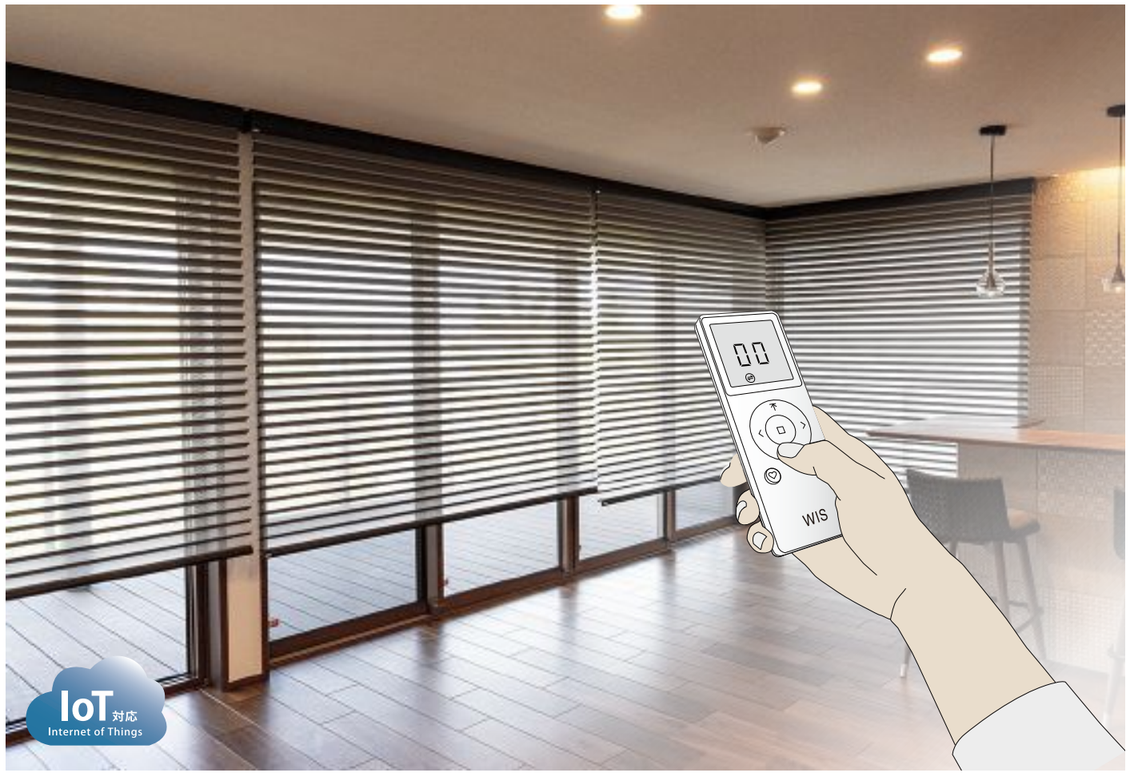

AC-無線仕様の特徴

①専用16chリモコンで簡単操作
②1個のリモコンで複数台を個別、グループ、または一斉操作が可能
③専用Wi-Fi中継機(オプション)導入でスマホやスマートスピーカーとの連動が可能

エコリモ無線仕様〈対応デバイス〉

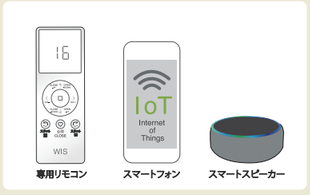

エコリモ無線仕様は、専用16chリモコンに加え、スマートフォン、スマートスピーカーとの併用も可能です。(通常、スマホやスマートスピーカーでの操作がメインの場合も、リモコンは必ず1個ご購入ください。)
※スマホやスマートスピーカーと連動させる場合は、専用のWi-Fi中継機が必要です。(P.63-64参照)

	スタンダード	ソリード	カバーレス
最小製作幅(W)	W:530mm～	W:560mm～	W:560mm～
最小製作丈(H)	H:300mm～		
定格	AC100V　0.2A / 20VA		

NEW
16chリモコン　品番：WR-1（FUGA専用）

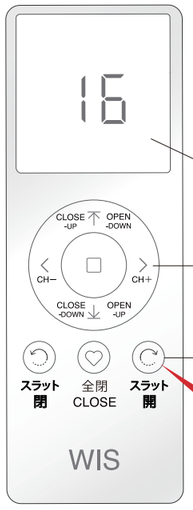

- **個別チャンネル：計16ch**
- **グループチャンネル：計6ch**
- **一斉操作：計1ch**(=0chがデフォルト)

合計23ch

新機能（※）
スラット開閉の微調整(開閉)
＝スクリーンの動きを微調整できます

◎より操作しやすくするため、液晶画面に表示されるチャンネル数は工場出荷時にご指定のチャンネル数に変更しています。
※詳しいリモコン操作についてはP.77を参照下さい。

■ 専用16chリモコン操作イメージ

1個のリモコンで
個別・グループ・一斉操作など別々の操作を実現!!

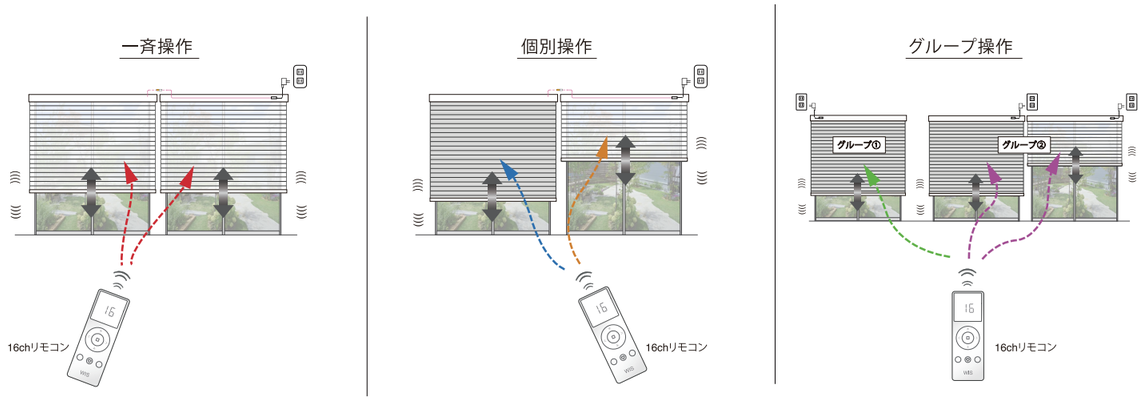

■ 連結仕様について

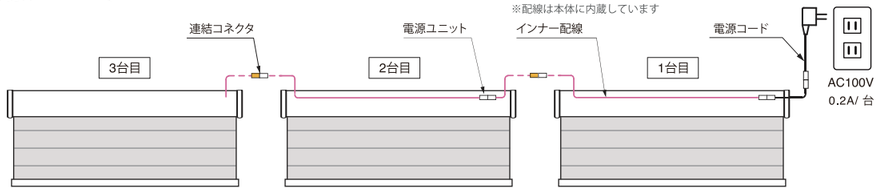

エコリモの連結仕様は、複数台の設置に対して、電源が1ヶ所しか無い場合でも電気工事不要、簡単設置が可能です。
連結仕様のオプション(インナー配線)の必要数などの詳細は、P.75-76をご参照ください。
(連結オプション「インナー配線」の価格は6,000円/set)

■ 連結仕様 配線伏図

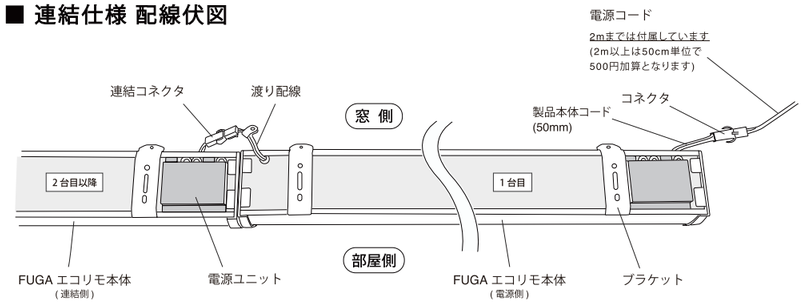

配線穴が不要な場合や、基準位置より変更をご希望の場合は、事前にご相談ください。(対応可)
(電源コンセントがセットフレーム内に納まる場合や、セットフレーム内で電源直結する場合は、電源側の配線穴は不要です。)

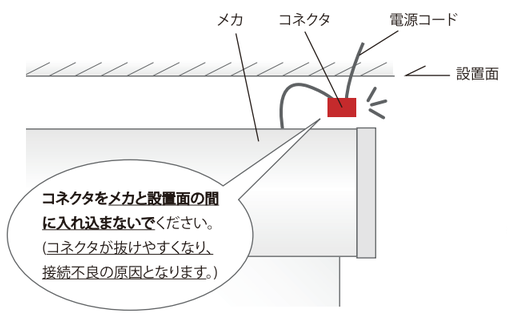

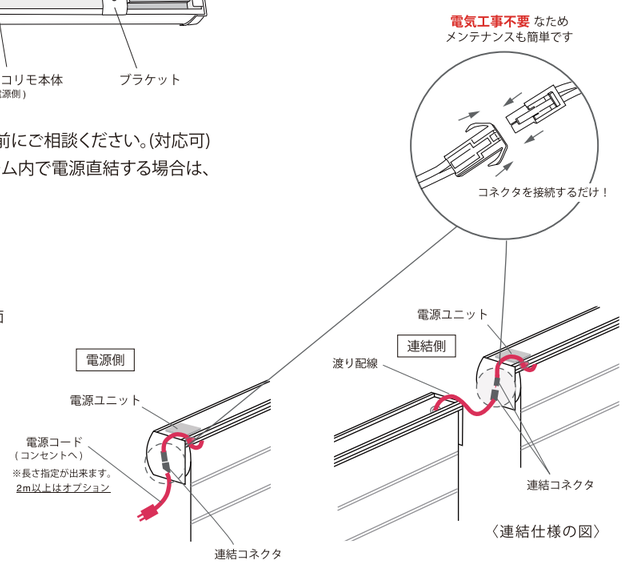

〈連結仕様の図〉

■ 無線仕様 カーテンボックス図（カバータイプ） (単位:mm)

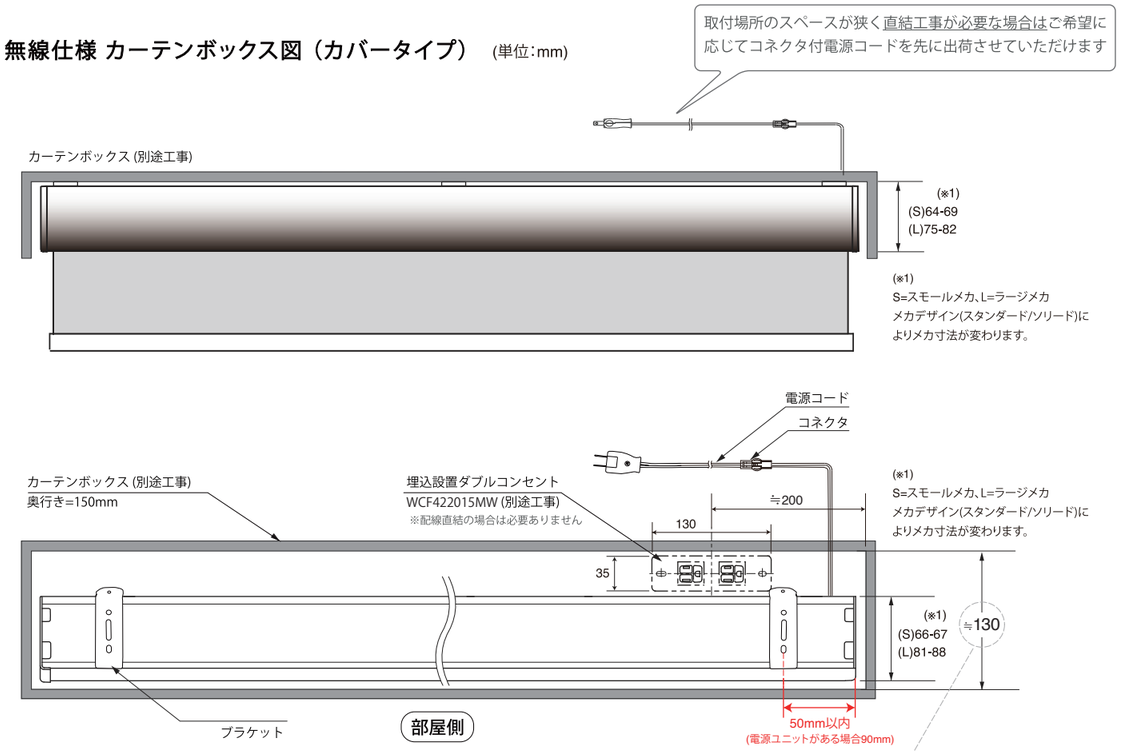

本体上部での直結工事を行う(もしくはボックス用ブラケットスペーサーを使用する)
場合のカーテンボックス奥行きは**120mm～**(次ページ参照)

■ 無線仕様 カーテンボックス図（カバーレスタイプ） (単位:mm)

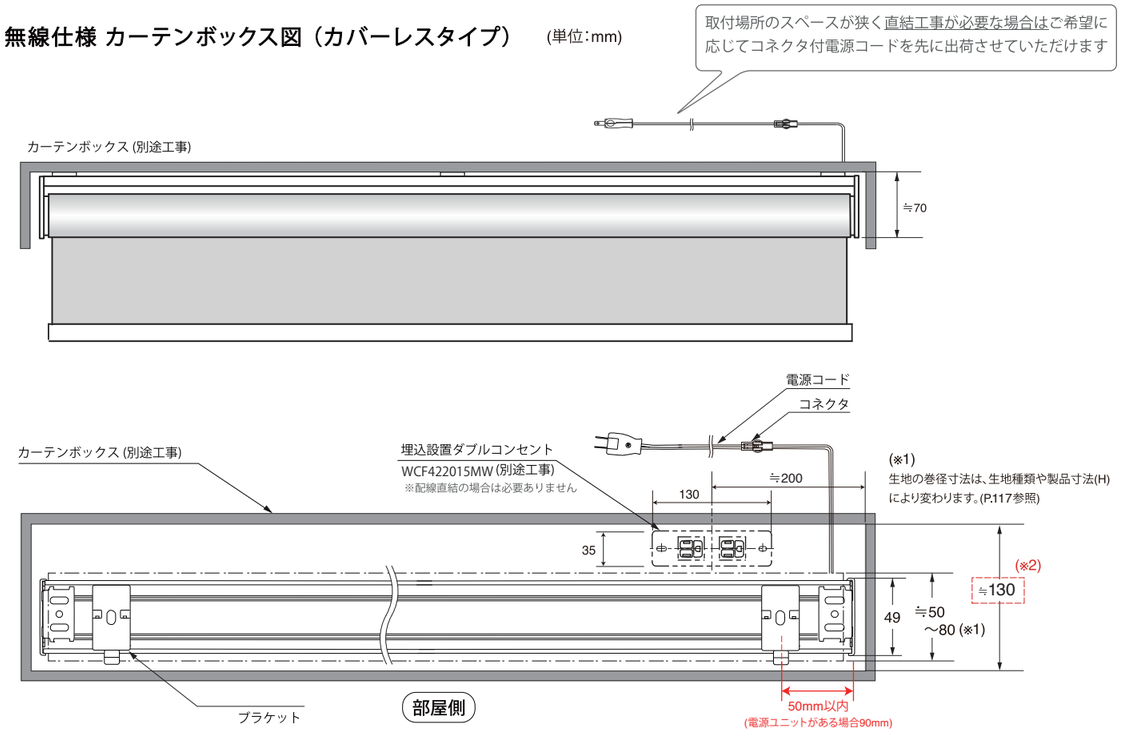

(※2) カバーレスの場合、生地の巻径の大きさにより、必要なボックス奥行き寸法は変わります。
電源線を直結する(コンセントを設けない)もしくは、次ページの「カーテンボックス用ブラケットスペーサー」を使用して
製品本体の上部にコンセントを収納する場合には、D100mm～取付可能な場合があります。

■ ボックス用ブラケットスペーサー仕様図（ボックス奥行き120mmに対応）

厚み15mmのブラケットスペーサーを使用することで、奥行き120mmのカーテンボックスへの取り付けが可能に。
製品本体の上部にコンセントを収納する形で取り付けが出来ます。(下図参照) ※アウターブラケットのみの対応

※コンセントが本体上部にある場合の仕様です。

オプション

ボックス用ブラケットスペーサー

サイズ：W40×D20×H15mm
価格：600円/個(税抜)
※ブラケットの個数分、ご注文ください。
(製品幅に対するブラケット標準個数はP.101を参照ください。)

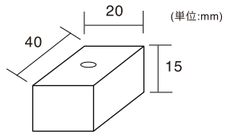

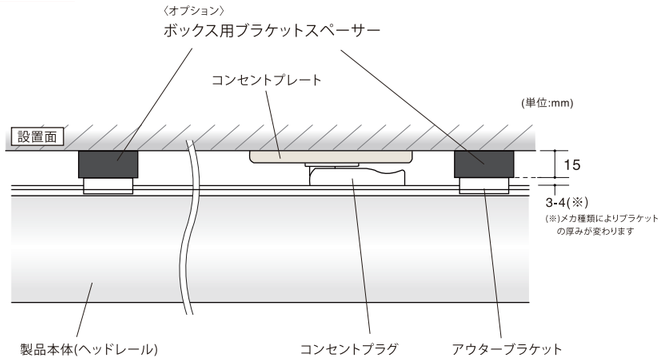

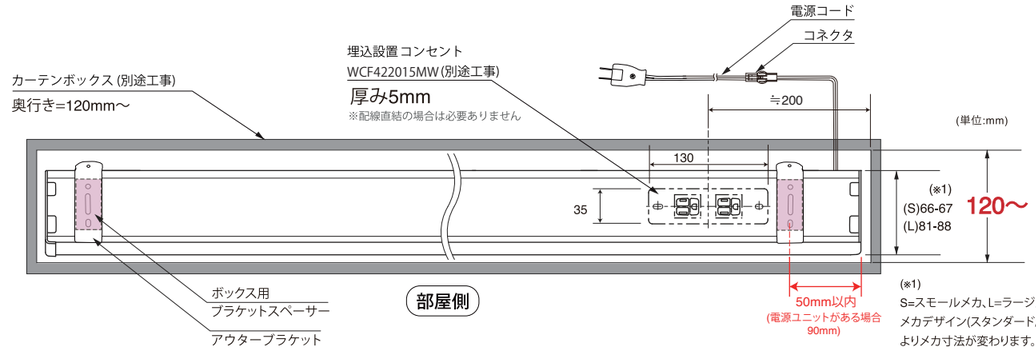

※ボックス用ブラケットスペーサーは、カバーレスタイプにもご使用いただけます。

■ 電源コンセントが離れている場合の施工について

電源コンセントが窓付近に無い場合でも、モールを使用して電源コードを隠す施工が可能です。(別途工事)
0～1号の細いモールを使い、窓枠や床、天井を這わせて綺麗に仕上げることが可能です。

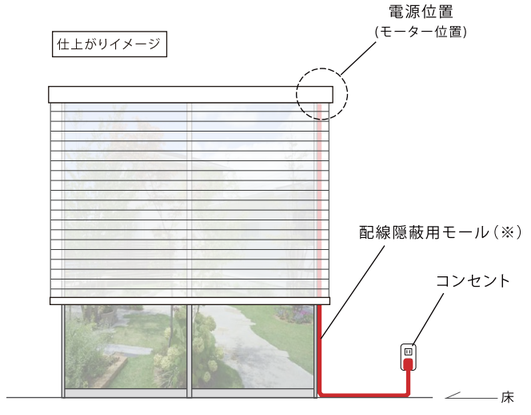

(※)モールは製品に含まれません。
材工共に、施工業者様にて手配ください。



モール施工事例

ACモデル 電源100V仕様 有線仕様

FUGA EcoRimo（エコリモ） 電動モデル

2027.1
WIS Co.,Ltd.

NEW - 壁スイッチ対応仕様 - （リモコン操作も可能）

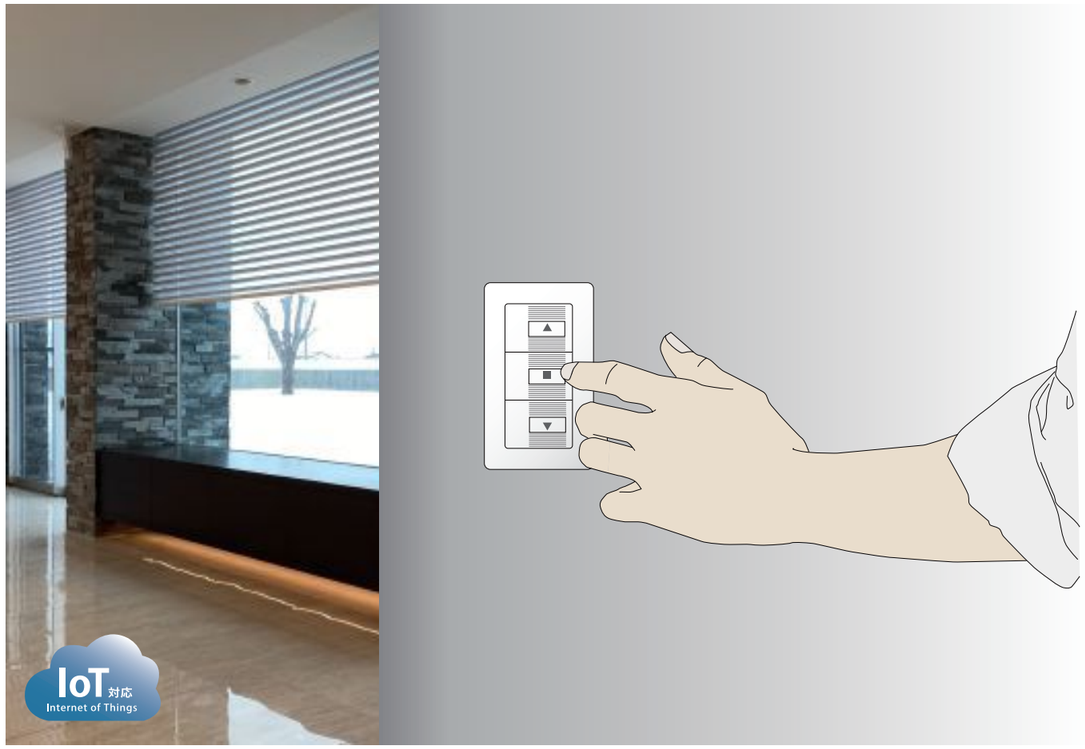

壁スイッチ対応仕様(有線仕様)の特徴

①壁スイッチでスクリーンを簡単に昇降操作
②有線のため確実に一斉に動きます（モーター速度には若干の個体差があります）
③複数台を1個の壁スイッチで一斉操作が可能
④専用リモコンや、スマートフォン・スマートスピーカーとの併用も可能

壁スイッチ

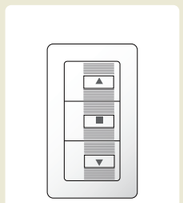

＋

その他 対応デバイス

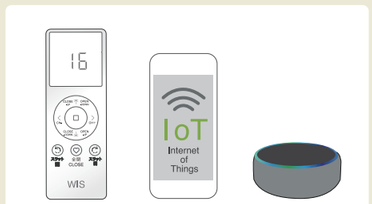

エコリモ有線仕様は、壁スイッチ操作以外にも専用16chリモコン、スマートフォン、スマートスピーカーとの併用も可能です。
（通常、壁スイッチでの操作がメインの場合もリモコンは必ず1個ご購入ください。）
※スマホやスマートスピーカーと連動させる場合は、専用のWi-Fi中継機が必要です。(P.65-66参照)

	スタンダード	ソリード	カバーレス
最小製作幅(W)	W:530mm～	W:560mm～	W:560mm～
最小製作丈(H)	H:300mm～		
定格	AC100V　0.2A / 20VA		

■ 3ボタン壁スイッチの操作イメージ

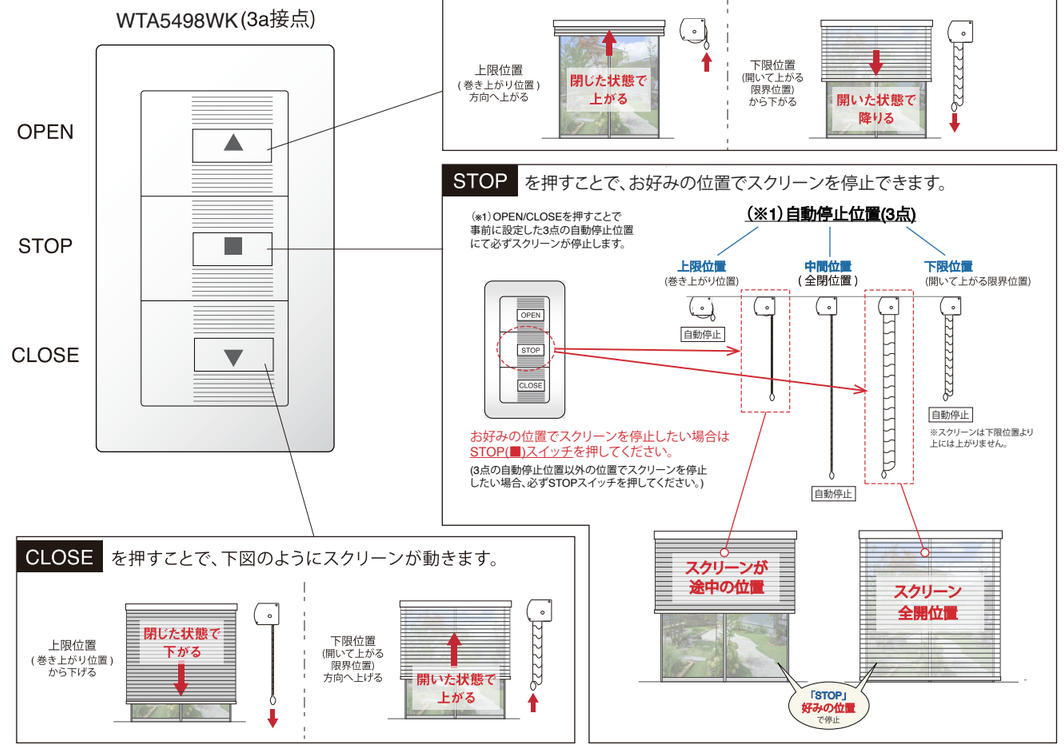

■ 有線仕様配線図（壁スイッチでの操作）

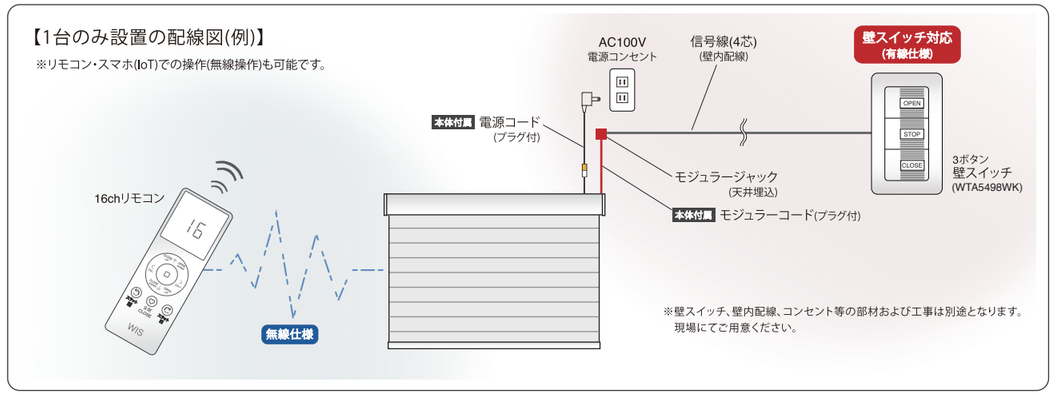

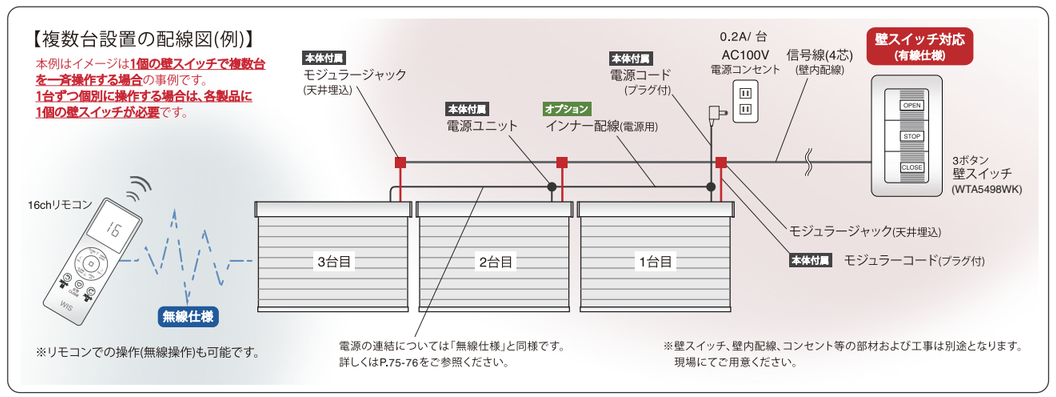

壁スイッチ対応仕様

■ 有線仕様 カーテンボックス図（カバータイプ） (単位:mm)

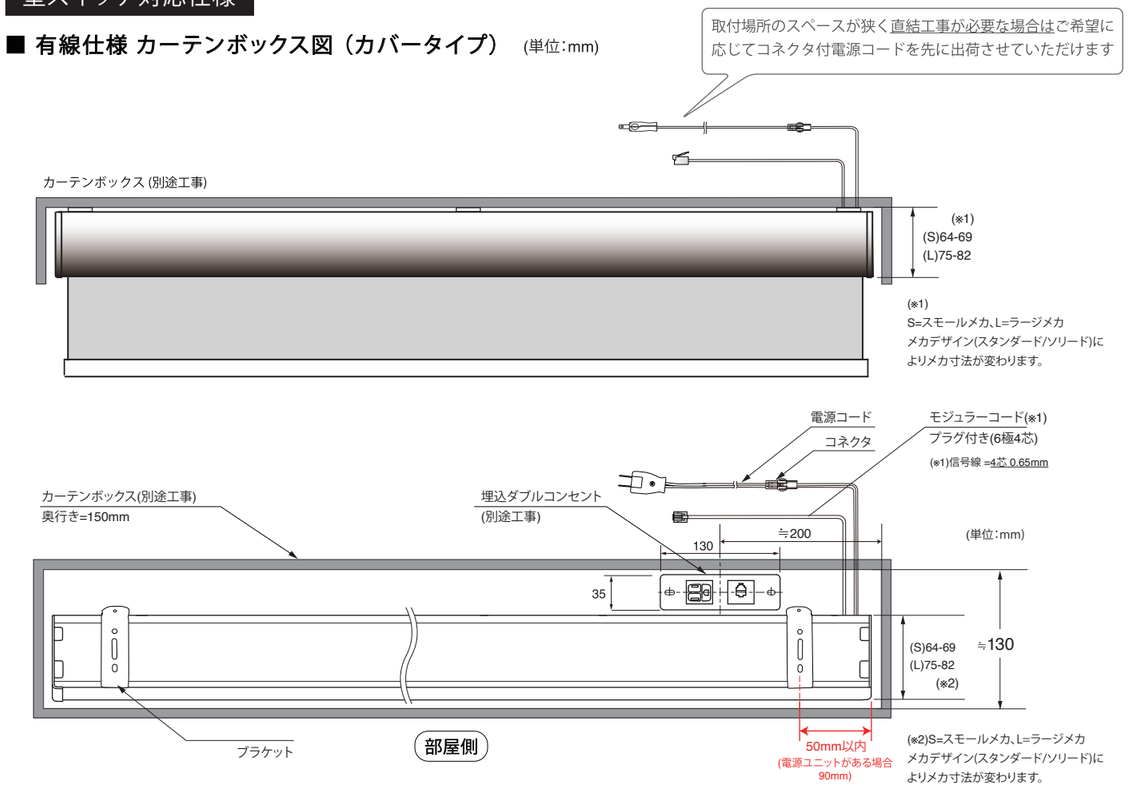

■ 有線仕様 カーテンボックス図（カバーレスタイプ） (単位:mm)

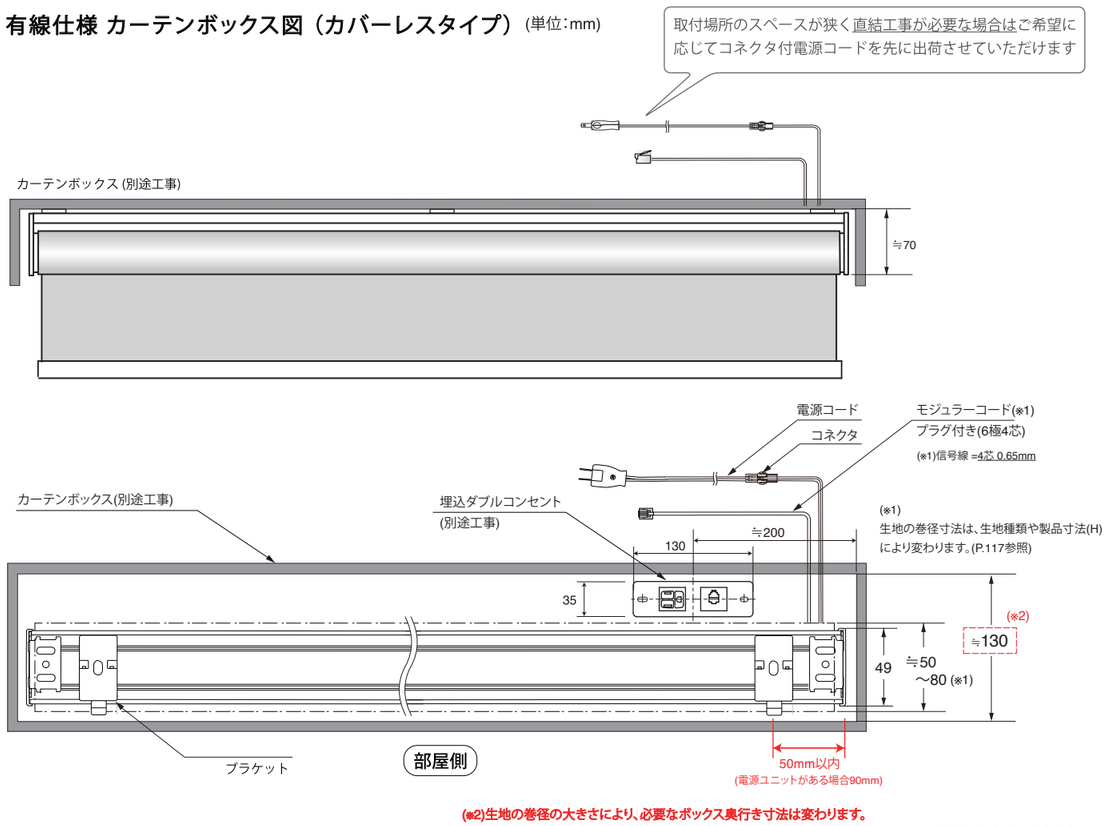

(※2)生地の巻径の大きさにより、必要なボックス奥行き寸法は変わります。
電源線を直結する(コンセントを設けない)際には、生地の巻径が大きくてもD100mm～取付可能な場合があります。

■ ボックス用ブラケットスペーサー仕様図（ボックス奥行き120mmに対応）

厚み15mmのブラケットスペーサーを使用することで、奥行き120mmのカーテンボックスへの取り付けが可能に。
製品本体の上部にコンセントを収納する形で取り付けが出来ます。(下図参照)

※コンセントが本体上部にある場合の仕様です。

オプション

ボックス用ブラケットスペーサー

サイズ:W40×D20×H15mm
価格:600円/個(税抜)
※ブラケットの個数分、ご注文ください。
(製品幅に対するブラケット標準個数はP.101を参照ください。)

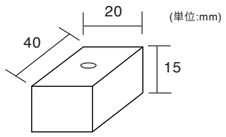

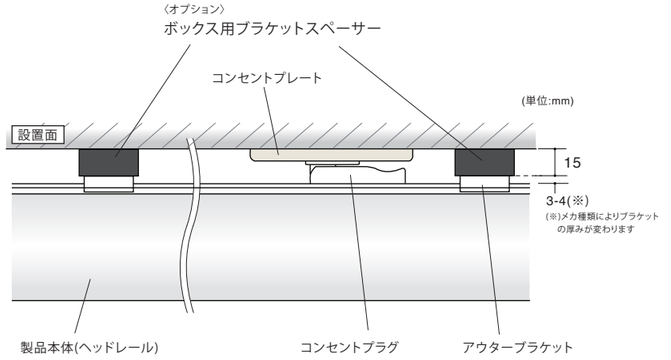

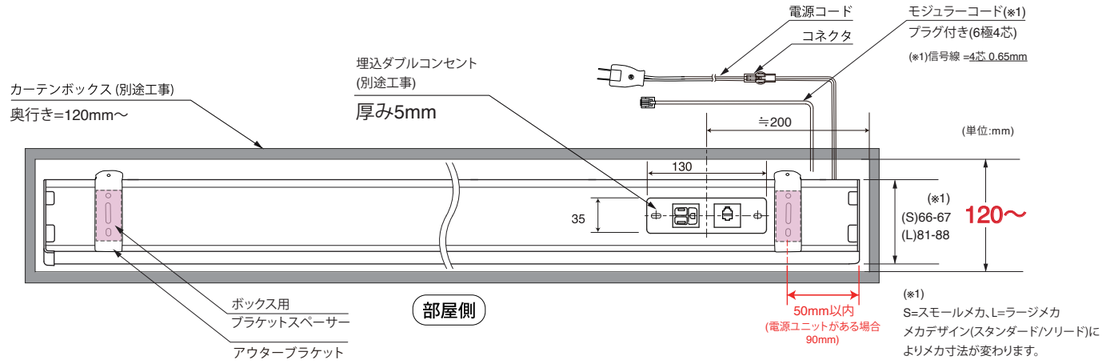

※ボックス用ブラケットスペーサーは、カバーレスタイプにもご使用いただけます。

■ 電源コンセント＋壁スイッチ用モジュラージャック（2連）

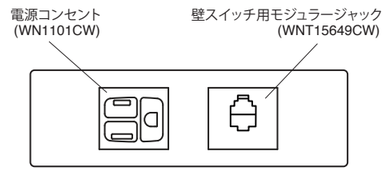

〈コンセント部材内訳〉

- 埋込コンセント(WN1101CW)
- 壁スイッチ用モジュラージャック 6 極 4 芯(品番:WNT15649CW)
- コンセントプレート取付枠 2 個用 (品番:WCN3722)
- コンセントプレート タイプ（品番:WCF8502MWK)

〈壁スイッチ モジュラー結線図〉



モジュラージャック
ピン配列

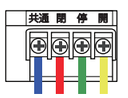

壁スイッチ端子結線

■ 有線仕様　その他仕様詳細

・モジュラーコード(プラグ付き / 6極4芯))
　ー 信号線の長さは基本50cmとなります。

・電源コード 2mまでは付属しています。(2m以上をご希望の場合はオプションとなります。下記参照)
　ー オプション価格:50cmごとに500円加算(税抜価格)

■ 電動モデル(エコリモ)　ACモデル〈連結仕様 配線図一覧〉

⚠ジョイントタイプのモーター位置は必ず「右」となります。

単体仕様

電源位置とモーター位置が左右同じである場合の単体仕様です。
※製品本体コード (約 50mm) と電源コード (長さ指定可) は、コネクタで接続 ⇔ 分離が可能です。(図 1 参照)

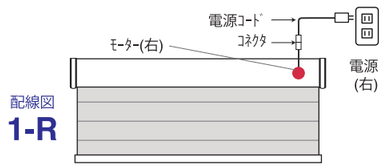

配線図 **1-R**

電源位置：右
モーター：右、渡りコード：無

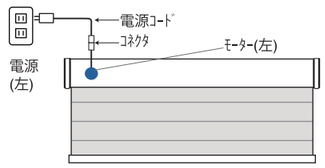

配線図 **1-L**

電源位置：左
モーター：左、渡りコード：無

単体インナー配線仕様（オプション価格：¥6,000-）

電源位置とモーター位置が左右異なる場合の単体仕様です。
※ 製品本体のコード (約 50mm) と電源コード (長さ指定可) は、コネクタで接続 ⇔ 分離が可能です。(図 1 参照)

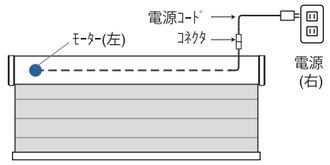

配線図 **2-R**

電源位置：右
モーター：左、渡りコード：無

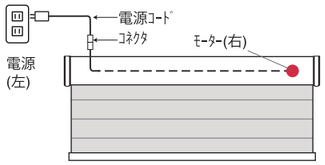

配線図 **2-L**

電源位置：左
モーター：右、渡りコード：無

連結仕様 A（オプション価格：¥6,000-）

電源位置とモーター位置が左右同じである場合の連結（インナー配線）仕様です。
一箇所の電源から複数台接続する際の、電源から最も離れた一台以外に使用します。
※ 製品本体のコード (約 50mm) と電源コード (長さ指定可) は、コネクタで接続 ⇔ 分離が可能です (図 1 参照)。

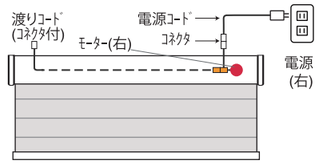

配線図 **3-R**

電源位置：右
モーター：右、渡りコード：有

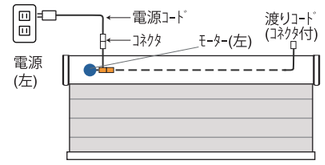

配線図 **3-L**

電源位置：左
モーター：左、渡りコード：有

連結仕様 B（オプション価格：¥6,000-）

電源位置とモーター位置が左右異なる場合の連結（インナー配線）仕様です。
一箇所の電源から複数台接続する際の、電源から最も離れた一台以外に使用します。
※ 製品本体のコード (約 50mm) と電源コード (長さ指定可) は、コネクタで接続 ⇔ 分離が可能です (図 1 参照)。

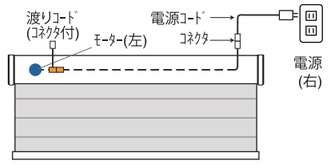

配線図 **4-R**

電源位置：右
モーター：左、渡りコード：有

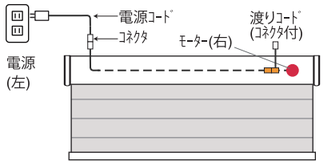

配線図 **4-L**

電源位置：左
モーター：右、渡りコード：有

ご注文時のお願い

・配線仕様については、上記配線図一覧をご参照いただき、①(製品本体に対しての) 電源位置〈右・左〉、②モーター位置〈右・左〉、③渡りコード〈無・有〉の、計 3 項目をそれぞれご指定ください。
・電源用コード（コンセント・コネクタ付）は、ご注文時にコード長とともにご指定ください。
・FUGA 本体の配線コードの長さは、約 50mm です。(図 1 参照) FUGA 本体同士の間にスペースを空けて取付をする場合には、「渡り延長コード」（有料）を別途、コード長のご指定とともにご注文ください。
・電源コードのみ先行出荷をご希望の場合は　弊社窓口までお問い合わせください

(図 1)

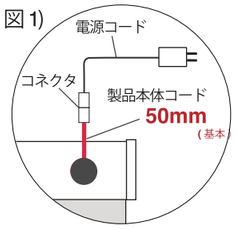

※電源コードの長さはご指定ください。

■ 連結オプション「インナー配線」について

電源コンセントが1箇所しかない場合に、複数台を連結して簡単に設置する事が可能です。(電気工事不要)
連結するために必要な「インナー配線」はオプション(6,000円/set)となります。「インナー配線」の必要数は、下図をご参照ください。

※下図のインナー配線パターンは、P.75「連結仕様 配線図一覧」の配膳図を組み合わせたものです。ご注文の際にご参照ください。
⚠ジョイントタイプのモーター位置は必ず「右」となります。

モーター位置
電源ユニット

【インナー配線パターン / 配線図 組み合わせ例】

インナー配線　価格：6,000円/set

■ 1台(連結無し)の場合

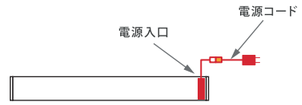

①モーター右側 / 電源入口 = 右側
インナー配線無し

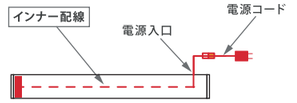

②モーター左側 / 電源入口 = 右側
インナー配線×1set　価格：6,000円

◎電源入口がモーターとは反対側になる場合、「インナー配線(および電源ユニット)」が製品1台につき1set必要になります。

■ 複数台(連結有り)の場合

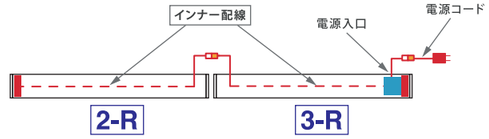

③モーター位置左右 / 電源入口 = 右側
インナー配線×2set　価格：6,000円×2 =12,000円

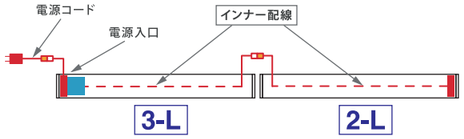

④モーター位置左右 / 電源入口 = 左側
インナー配線×2set　価格：6,000円×2 =12,000円

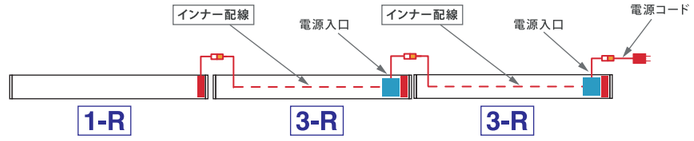

⑤3台ともモーター右側 / 電源入口 = 右側
インナー配線×2set　価格：6,000円×2 =12,000円

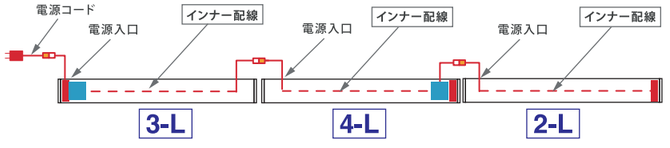

⑥左1台モーター左側・中右2台モーター右側 / 電源入口 = 左側
インナー配線×3set　価格：6,000円×3 =18,000円

◎電源入口がモーターとは反対側になる場合、「インナー配線(および電源ユニット)」が製品1台につき1set必要になります。

■ 複数台(連結有り)の取り付けにおいて、FUGA本体間にスペースがある場合

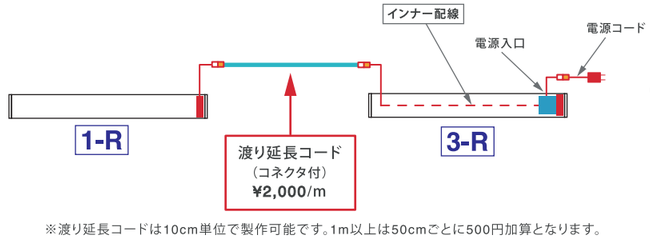

⑦2台ともモーター右側 / 電源入口 = 右側
渡り延長コード1m追加
(インナー配線×1set　価格：6,000円)
＋(渡り延長コード1m　価格：2,000円)
=合計8,000円

※渡り延長コードは10cm単位で製作可能です。1m以上は50cmごとに500円加算となります。

【電動スクリーン操作イメージ】※AC・DCモデル共に、リモコンの操作・機能は同様です。

■ エコリモ専用16chリモコン（NEWタイプ）

NEW 16chリモコン　品番：WR-1（FUGA専用）



♡ボタンを長押しすることで
リモコンの電池残量が確認できます

鍵マーク
（リミッター設定ロック時のマーク）
誤操作によるリミッター位置の変更を防ぐため、設定をロックできます
(P.86参照)
※ロックした状態で工場出荷しています

液晶画面

コントロールリング

ファンクションボタン
(3 ボタン)

新機能（※）
スラット開閉の微調整(開閉)
＝スクリーンの動きを微調整できます

※旧型16chリモコン(WR-2)は、「スラット開閉の微調整」ボタンはありません。その他の機能は新型16chリモコン(WR-1)と同等です。

- 個別チャンネル：計16ch
- グループチャンネル：計6ch
- 一斉操作：計1ch(=0chがデフォルト)

合計23ch

♡ボタンの重要な役割について

♡ボタン単押しで スクリーンが全閉になります。

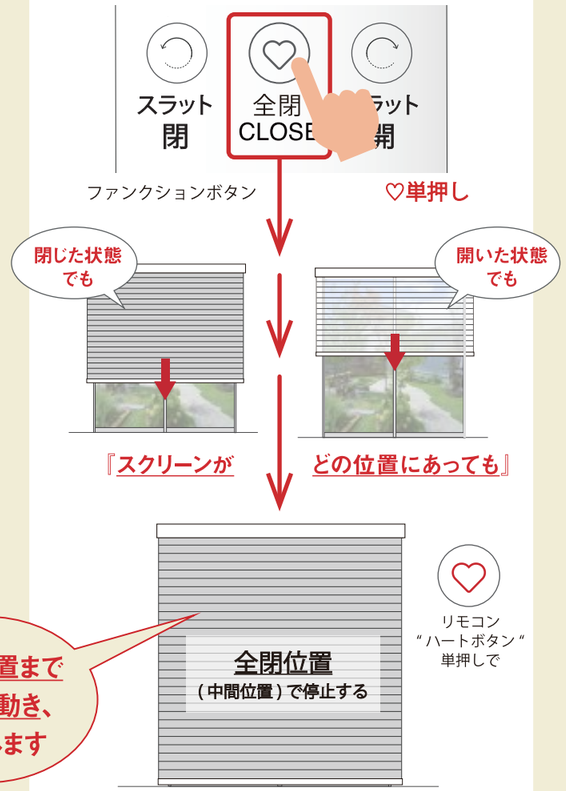

リモコン
“ハートボタン”
単押しで

全閉位置まで自動で動き、停止します

■ リモコン操作ースクリーン昇降イメージ図（上限・中間・下限位置）

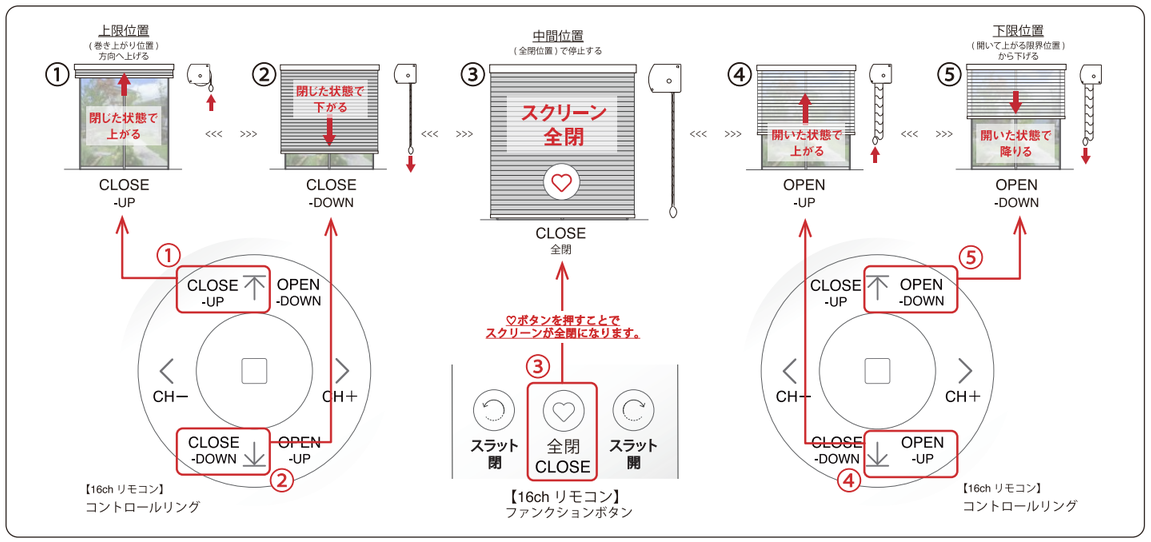

■ 3ボタン壁スイッチの操作イメージ

OPEN を押すことで、下図のようにスクリーンが動きます。

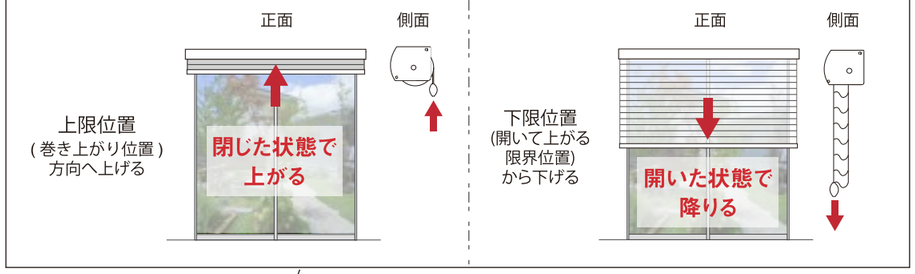

WTA5498WK
(3a接点)

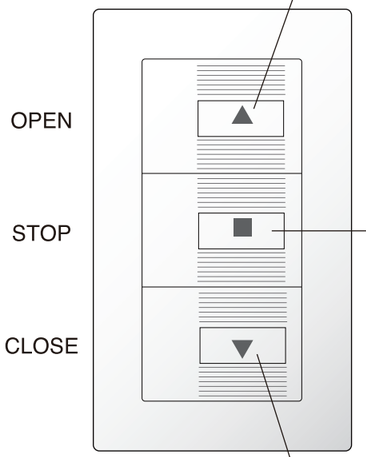

STOP を押すことで、お好みの位置でスクリーンを停止できます。

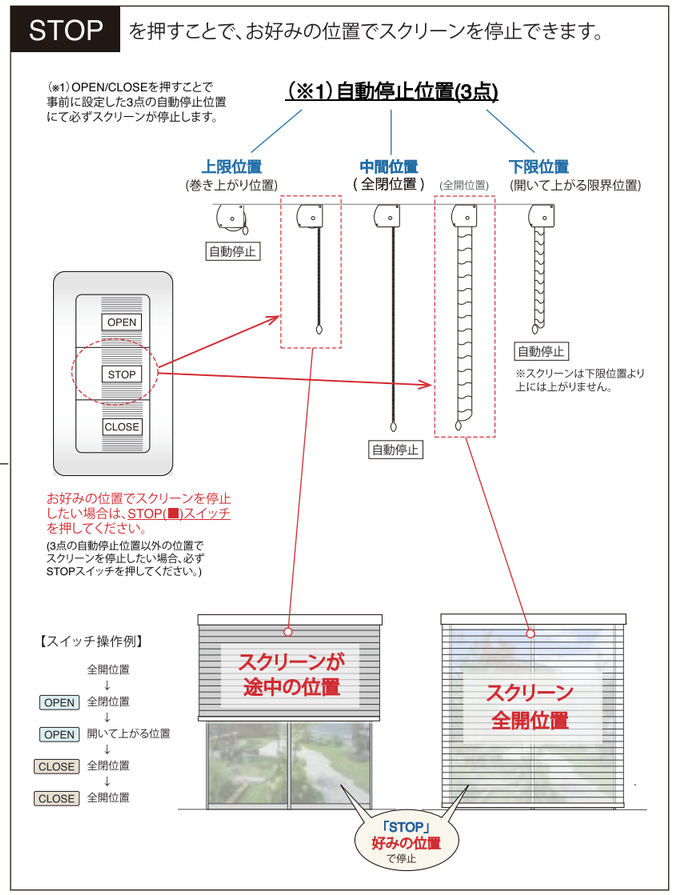

CLOSE を押すことで、下図のようにスクリーンが動きます。

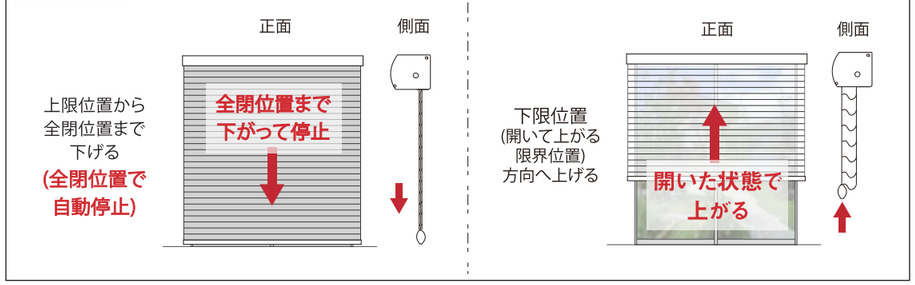

DCモデル
充電式

FUGA EcoRimo（エコリモ） 電動モデル

2027.1
WIS Co.,Ltd.

充電式 (Li-ionバッテリー搭載) / DCモデル



DCモデル(充電式)の特徴

①専用16chリモコンで簡単操作
②電源不要のため、停電時でも操作が可能
③定期的(半年に一度程度)の充電が必要
④事前の「設計」「工事」不要でどこでも簡単設置可能
⑤1個のリモコンで複数台を個別、グループ、または一斉操作が可能
⑥専用Wi-Fi中継機(オプション)導入でスマホやスマートスピーカーとの連動が可能
⑦バッテリー残量がリモコンで確認可能。アプリを使えばスマホに通知が届きます。

エコリモ無線仕様〈対応デバイス〉

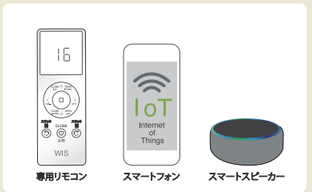

エコリモDCモデルは、専用16chリモコンに加え、スマートフォン、スマートスピーカーとの併用も可能です。(通常、スマホやスマートスピーカーでの操作がメインの場合も、リモコンは必ず1個ご購入ください。)
※スマホやスマートスピーカーと連動させる場合は、専用のWi-Fi中継機が必要です。(P.65-66参照)

	スタンダード	ソリード	カバーレス
最小製作幅(W)	W:530mm～	W:540mm～	W:540mm～
最小製作丈(H)	H:300mm～		
定格	Li-ionバッテリー　0.2A / 20VA		

NEW
16chリモコン　品番：WR-1 (FUGA専用)

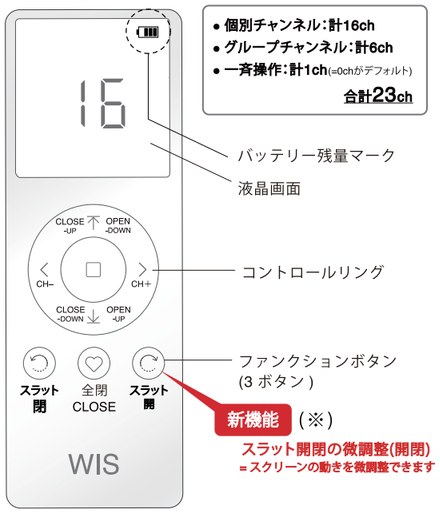

- 個別チャンネル：計16ch
- グループチャンネル：計6ch
- 一斉操作：計1ch(=0chがデフォルト)

合計23ch

◎より操作しやすくするため、液晶画面に表示されるチャンネル数は工場出荷時にご指定のチャンネル数に変更しています。
※詳しいリモコン操作についてはP.77を参照下さい。

■ DCモデル こんなシーンにおすすめ

1. 賃貸物件、原状回復が必要な空間



手軽に電動を取り入れられる。

電源工事不要のDCモデルなら、
賃貸住宅にも導入しやすく、気軽に電動FUGAをお楽しみいただけます。
配線レスですっきりとした空間を保ちながら、快適な窓まわりを実現します。

2. 事前に電源計画をしていない空間



「あとから付けたい」を、スマートに。

完成後の住空間でも、電源工事なしで導入可能。
電動FUGA用の電源を確保していない窓まわりにも、簡単取り付けで柔軟に対応できます。

3. リフォームや既存窓への後付け施工



今ある空間に、簡単に美しくフィット。

配線工事不要なため、
簡単取付でリフォームや既存窓への後付けにも最適。
手動モデルと同じ要領で、電動FUGAを気軽に取り入れられます。

4. 停電時でも操作可能



非常時にも、暮らしに寄り添う電動スクリーン。

充電式のDCモデルは、停電時でも操作が可能。
日常使いはもちろん、災害時や非常時にも安心してご使用いただけます。
電源供給が止まった際も、採光やプライバシー調整を行うことができます。

■ DCモデル 詳細

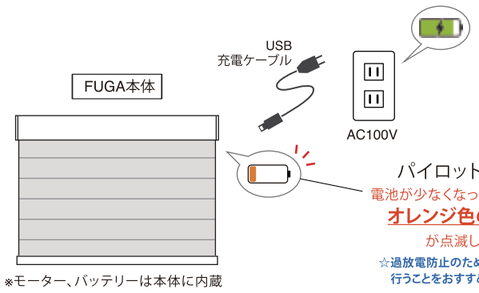

※モーター、バッテリーは本体に内蔵

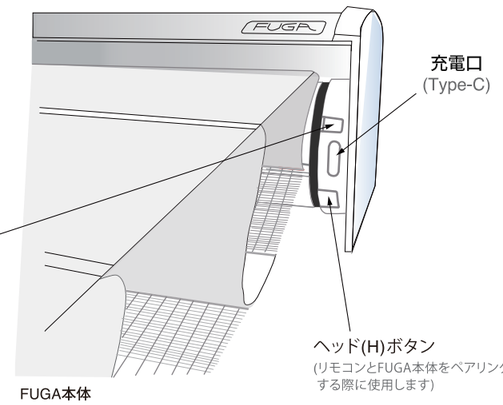

バッテリー保証期間　納品後 6か月
動かなくなる前に早めに充電を行うことが大切です

☆充電中は青色のランプが点滅し、充電完了したら青色のランプが連続点灯に変わります。

DCモデル(充電式)の注意点

1. 半年に1度程度の定期充電が必要
(製品個体差や使用度合いにより充電頻度は異なります)
⚠定期的に充電が行われない場合、過放電により充電できなくなるおそれがあります
2. ACモデルに比べ、スクリーンの昇降速度に個体差が出やすい
3. ACモデルに比べ、受信感度がやや弱くなる場合がある

以下のように充電を行いにくい環境下の場合、DC充電式モデルのご使用をお控えください (このような場合は AC電源式をおすすめします)

- 高所 および 足場の悪い場所への取付
- 充電作業の難しい身体の不自由な方がご使用される場合
- 別荘など長時間使用しないところへの取付

※使用しない間も待機電力によるバッテリーの消耗があります。
過放電になるとバッテリーが劣化し、使用できなくなる場合があります。
よって充電は早めに行うことをおすすめします。

ワンポイントアドバイス

専用Wi-Fi中継機(P.65,81参照)のみを使っての操作(リモコンを使用せず、スマホやスマートスピーカーを使用しての操作)を行えば、バッテリーの消耗が格段に抑えることができます。
(詳しくは弊社担当者にお問い合わせください。)

オプション

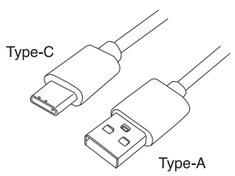

USB充電ケーブル3m/5m
Aオス-USB Type-Cオス
※USB電源変換用アダプターは付属しておりません。
価格(3m)：1,200円(税別)/本
価格(5m)：2,000円(税別)/本

※IoT仕様にしていただくと、DCモデルのバッテリー残量がアプリで確認できます。

■ その他 オプション部材紹介

ワイヤレスポータブル16ch液晶画面リモコン AC DC

品番：WR-1（FUGA専用）

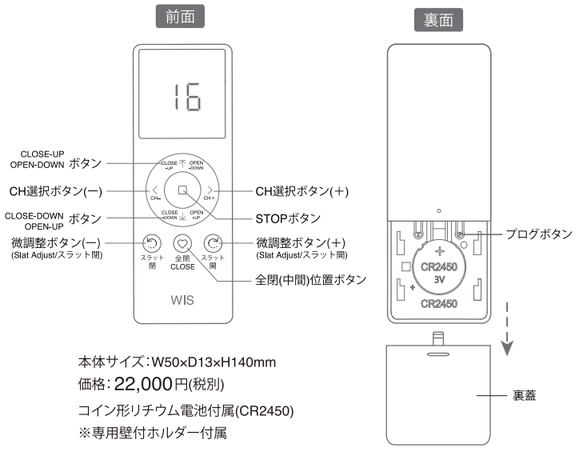

本体サイズ：W50×D13×H140mm
価格：22,000円(税別)
コイン形リチウム電池付属(CR2450)
※専用壁付ホルダー付属

〈ワイヤレス液晶画面リモコンについて〉
電波なので指向性が無く、一度に複数の機器を操作できます
16chありますが必要なチャンネルだけ表示することができます
(使用しないチャンネルは非表示に設定できます) P.86参照

ワイヤレス壁付け16ch液晶画面リモコン AC DC

品番：WR-3

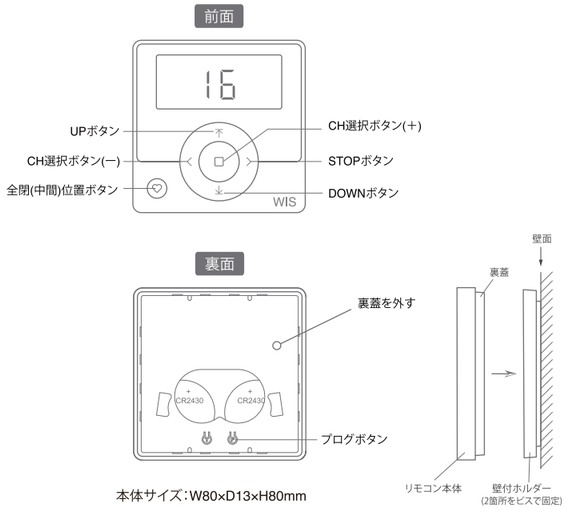

本体サイズ：W80×D13×H80mm
価格：18,000円(税別)
コイン形リチウム電池付属(CR2430)
※専用壁付ホルダー付属

30台接続可能
(環境によります)

上面



推奨品 ※「SG」と「WZG」の機能はほぼ同等ですが、「SG」の方が通信がより安定しています。

【IoT操作用】 AC DC
Wi-Fi 中継機 “Smart Gateway (SG)”

本体サイズ：W62×D62×H8.5mm
価格：38,000円(税別)
・USBケーブル(Type A－Type-C) 付属
・ACアダプタ付属

※リモコン操作のみをご希望の場合は必要ありません

電波なのでスクリーンやカーテンレールを
この1台で複数動かすことができます
(設置はコンセントに差し込むだけ)

側面(前)



リセットボタン
注※ 設定後に5秒長押しするとリセットされます
(5秒長押し)

側面(後)



パウダーソケット
(USBケーブル差し込み口)

20台接続可能
(環境によります)

上面

【IoT操作用】 AC DC
Wi-Fi 中継機 “Wired Zigbee Gateway (WZG)”
※Wi-FiルーターとLANケーブルを接続する必要があります

本体サイズ：W95×D95×H23mm
価格：28,000円(税別)
・USBケーブル(Type A－Type microB) 付属
・ACアダプタ付属
・LANケーブル付属(Wi-Fiルーターとの接続用)

※リモコン操作のみをご希望の場合は必要ありません

電波なのでスクリーンやカーテンレールを
この1台で複数動かすことができます
(設置はコンセントに差し込み、Wi-Fiルーターと接続します)

側面(前)



リセットボタン
注※ 設定後に5秒長押しすると
リセットされます

パウダーソケット
(USBケーブル差し込み口)

LANポート

側面(後)

※「SG」と「WZG」の機能はほぼ同等ですが、「SG」の方が通信がより安定しています。

オプション1

電源コード2mまでは付属しています AC
(2m以上は50cmごとに500円加算となります)
※長さは10cm単位でご注文ください

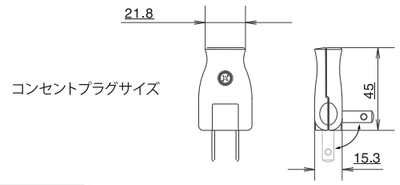

オプション2

〈連結仕様〉インナー配線 AC
価格：6,000円(税別)/set
※インナー配線についての詳細や必要セット数は、P.76
”連結仕様オプション「インナー配線」について”を
ご参照ください。

オプション3

渡り延長コード(コネクタ付) AC
価格：2,000円(税別)/m （1m以上は50cmごとに500円加算 ）
※並べて取り付けるFUGA本体間にスペースがある場合に
必要なオプションとなります。(P.76参照)

オプション4

USB充電ケーブル3m/5m DC
Aオス-USB Type-Cオス
※USB電源変換用アダプターは付属しておりません。

価格(3m)：1,200円(税別)/本
価格(5m)：2,000円(税別)/本

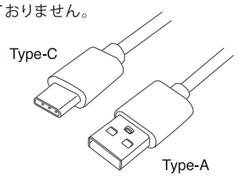

■ 製品幅とスクリーン幅（AC/DC共通）

スタンダード

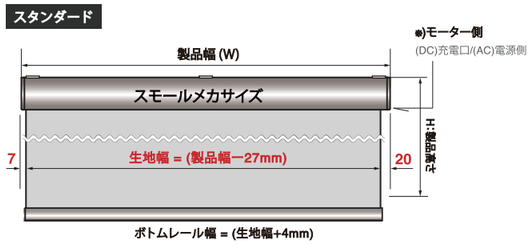

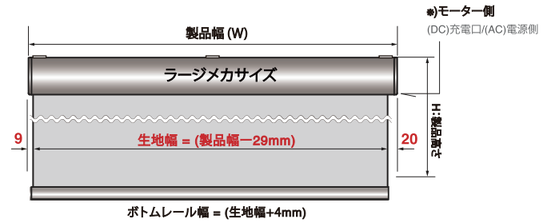

※左右のクリアランスは多少前後する可能性があります。おおよその目安として参照ください。

ソリード

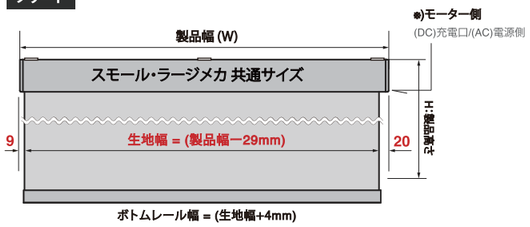

カバーレス

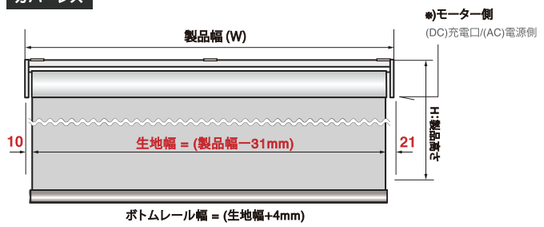

※左右のクリアランスは多少前後する可能性があります。おおよその目安として参照ください。

■ 連窓のスクリーン同士のクリアランスについて（AC/DC共通）

2台連窓の場合に、モーター位置を左右に振り分けることでスクリーン同士のクリアランスをより小さくすることができます (下右図)
モーター位置の基本設定は右となりますが、ご希望があればご注文時に左右をご指示ください

〈右モーター× 右モーター〉

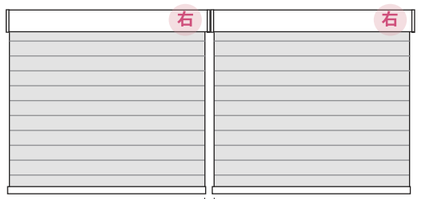

〈左モーター× 右モーター〉

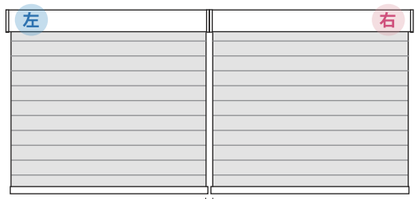

※クリアランスは多少前後する可能性があります。おおよその目安として参照ください。

3D調光スクリーン
FUGA®

電動モデル〈エコリモ〉ACモデル・DCモデル　オプション部品一覧表

※正面付補助金具や色変更オプション等については、P.59、60をご参照ください。

品名	図	価格（税別）	サイズ（mm）
AC/DC NEW 16chリモコン (NEW-ポータブル) **品番：WR-1 (FUGA専用)**		22,000円	W45×D11×H130
AC/DC 16chリモコン (壁付け) **品番：WR-3**		18,000円	W80×D13×H80
AC 電源コード **※電源コード長さ2mまで無償** (2m以上はオプション/50cmごとに料金加算)		2m以上は50cmごとに 500円加算	——
AC 【連結オプション】 インナー配線 (P.76参照)	——	6,000円/set	——
AC 渡り延長コード (P.76参照) (コネクタ付)	——	2,000円/m 1m以上は50cmごとに 500円加算	——
AC ボックス用ブラケットスペーサー		600円/個	W20×D40×H15
DC USB充電ケーブル3m/5m (Type A－Type C)	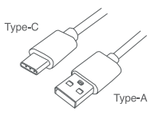	3m：1,200円 5m：2,000円	3m / 5m
AC/DC W-Fi中継器(IoT操作用) Smart Gateway(SG) ・USBケーブル(Type A－Type C)付属 ・ACアダプタ付属		38,000円	W62×D62×H8.5
AC/DC W-Fi中継器(IoT操作用) Wired Zigbee Gateway(WZG) ・USBケーブル(Type A－Type microB)付属 ・ACアダプタ付属 ・LANケーブル付属(Wi-Fiルーターとの接続用)		28,000円	W95×D95×H23
AC/DC エコリモモーター(AC/DC)	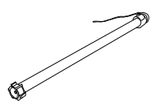	68,000円	——

【電動モデル エコリモ】　セット価格参考例

※価格は全て税別です。
※取付工事費は含まれておりません。

ACモデル (電源100V仕様)

【1台のみ設置】

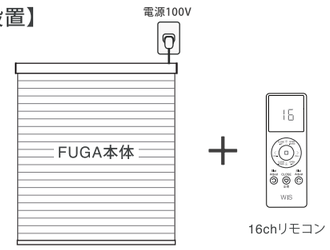

○電源コードは1台につき1本付属していますので、FUGA本体とリモコンのみご購入ください。
※電源コード長さが2m以上必要な場合は別途かかります。
(50cmごとに500円加算)

FUGA本体 ＋ 16chリモコン ¥22,000- ＝ **FUGAエコリモ セット価格**

※FUGA本体の価格については別紙価格表をご覧ください。

【複数台設置】

パターン①　各所に電源がある場合

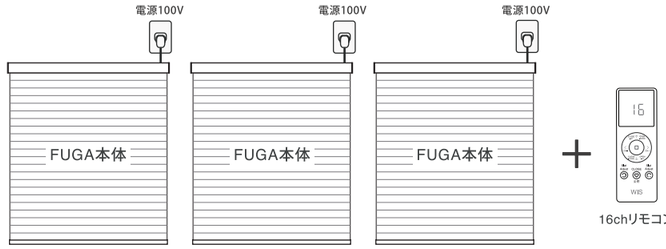

○電源コードは1台につき1本付属していますので、FUGA本体とリモコンのみご購入ください。
※電源コード長さが2m以上必要な場合は別途かかります。
(50cmごとに500円加算)

○専用リモコンは16chあります。個別操作、グループ操作、一斉操作も1つのリモコンで設定が出来ます。

FUGA本体 × 台数 ＋ 16chリモコン ¥22,000- ＝ **FUGAエコリモ セット価格**

※FUGA本体の価格については別紙価格表をご覧ください。

パターン②　電源一箇所の場合

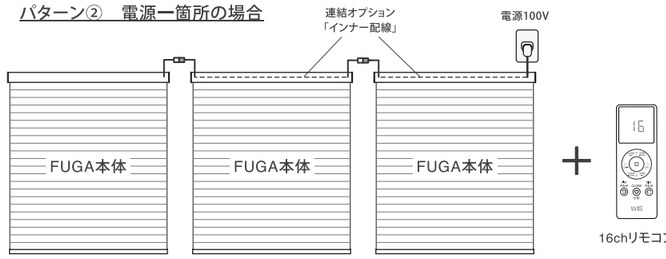

○電源配線連結のため、「連結オプション(インナー配線)」が必要となります。左図はモーター位置が全て右側、電源も右側にある場合の参考例です。(モーター位置や電源入口等により、インナー配線の必要数が変わります。P.76参照)
※連結仕様の場合、電源コードは必要な数量のみのご用意となります。

○専用リモコンは16chあります。個別操作、グループ操作、一斉操作も1つのリモコンで設定が出来ます。

FUGA本体 × 台数 ＋ 16chリモコン ¥22,000- ＋ インナー配線 ¥6,000- × 数量 ＝ **FUGAエコリモ セット価格**

※FUGA本体の価格については別紙価格表をご覧ください。

DCモデル (充電式)

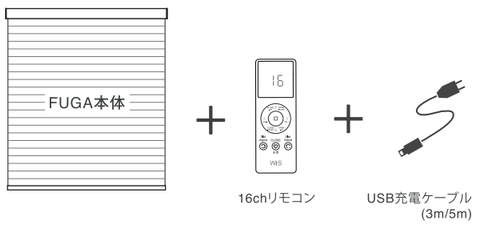

FUGA本体 ＋ 16chリモコン ¥22,000- ＋ USB充電ケーブル 3m / ¥1,200- 5m / ¥2,000- ＝ **FUGAエコリモ セット価格**

※FUGA本体の価格については別紙価格表をご覧ください。

IoT操作用オプション

スマホやAIスピーカーを使っての操作をご希望の場合は下記のいずれかの中継器を別途ご注文ください。



Smart Gateway(SG)
価格：38,000円(税別)
・USBケーブル(Type A－Type C)付属
・ACアダプタ付属



Wired Zigbee Gateway(WZG)
価格：28,000円(税別)
・USBケーブル(Type A－microB)付属
・ACアダプタ付属
・LANケーブル付属(Wi-Fiルーターとの接続用)

※ACモデル・DCモデル兼用です。
※SGとWZGについては通信機能はほぼ同等ですが、接続方法が異なります。("SGはコンセント接続"のみ、WZGは"コンセント＋Wi-Fiルーターとの LANケーブル接続")

ワイヤレス16chリモコン-S
チャンネル/グループ各種設定マニュアル

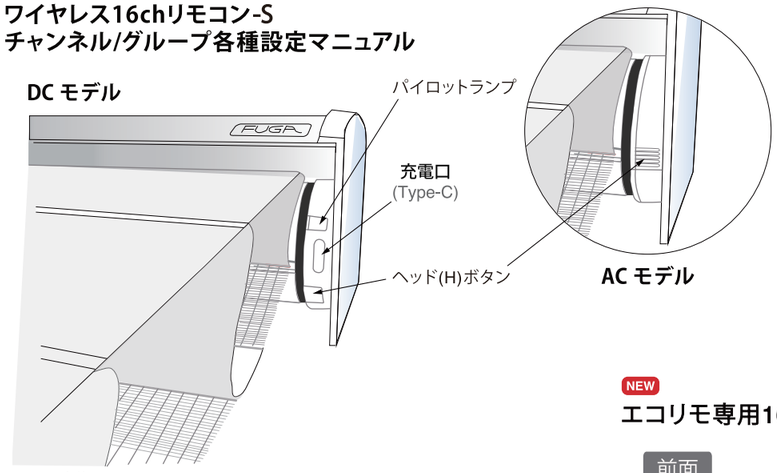

FUGA本体

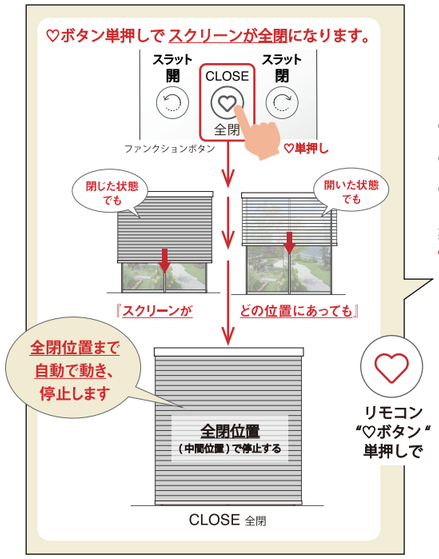

NEW

エコリモ専用16chリモコン （品番：WR-1）

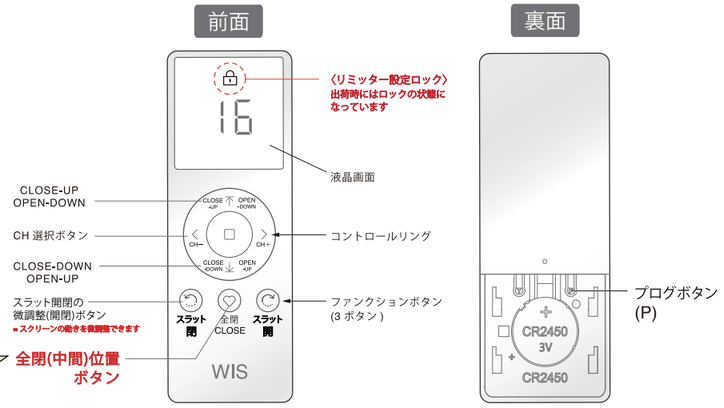

※ワイヤレス壁付け16ch液晶画面リモコンも設定方法は同じです
(品番：WR-3)

個別チャンネル：計16ch
グループチャンネル：計6ch
一斉操作：計1ch(=0chがデフォルト)　**合計23ch**

【FUGAエコリモ　モーターのオールリセット (初期化) →基本設定の実施手順】

① オールリセット (初期化)

ジョグ：モーターが前後にわずかに回転すること

実施方法：モーターのヘッド(H)ボタン(※画像参照)を約12秒間押し続け、4回ジョグ動作させ、手を離します。
→初期化完了

※初期化されたモーターはすべて、回転方向が右位置仕様となります。
　モーターが製品の左側に取り付けられている場合は、下記の手順でモーターを反転させてお使い下さい。

〈モーターの回転方向を反転させる手順〉
(※モーターが製品の右側に取り付けられている場合は、この手順は行わないでください。)
実施方法：モーターのヘッド(H)ボタンを約9秒間押し続け、3回ジョグ動作させ、手を離します。
→モーター回転方向の反転は完了。元に戻す方法も、同様の手順です。

② リモコンとFUGAエコリモ本体とのペアリング

ジョグ：モーターが前後にわずかに回転すること

〈設定手順〉
リモコンをペアリングさせたいチャンネルに合わせて設定を行って下さい。
手順1　モーターのヘッド(H)ボタンを約3秒長押しし、1回ジョグ動作させ、手を離します。
手順2　10秒以内にリモコン裏のプログ(P)ボタンを短押しします。（モーター2回ジョグ動作で設定完了）
※ペアリング解除も、同様の手順です。

ペアリング設定説明動画
こちらからご覧ください

③ リミッター設定 （出荷時には設定ロック状態で出荷しています。通常使用の場合は必ず設定ロックの状態にてお使いください。）

☆リモコンに「リミッター設定ロック」が掛けられた状態（※右図一液晶画面に鍵マークが表示された状態）の際には、リミッター設定(または変更)ができません。
リミッター設定を行う際には、下記の手順で一度リモコンの設定ロックを解除して下さい。

リミッター設定ロックの解除方法：
リモコン裏のプログボタン(P)を約10秒押し続け(ボタン押下時は液晶画面に「Pr」表示が出てきます)
上記の鍵マークが消えれば、ロック解除完了です。

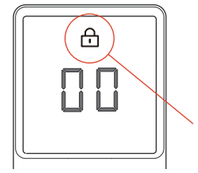

☆リミッター設定を実施する前に・・・
※製品本体をブラケットに取り付けた後、リミッター設定を正しいスクリーン位置で行って頂くため、一旦スクリーンを下げ切ってから再度巻き上げ、巻ズレ等を修正した後に設定を行って下さい。

【リミッター設定前および解除状態でのスクリーン昇降操作においての重要注意事項】

上限位置または下限位置リミッターが設定されていない（＝解除されている）状態のモーターは、リミッター設定位置での自動停止をしないため、動作開始後はSTOPボタンを押すまで動き続けます。
操作を誤ると、製品破損・落下などに繋がる恐れがあり大変危険です。
リミッター設定を行う際は、操作方法を十分に理解し、落ち着いて行ってください。

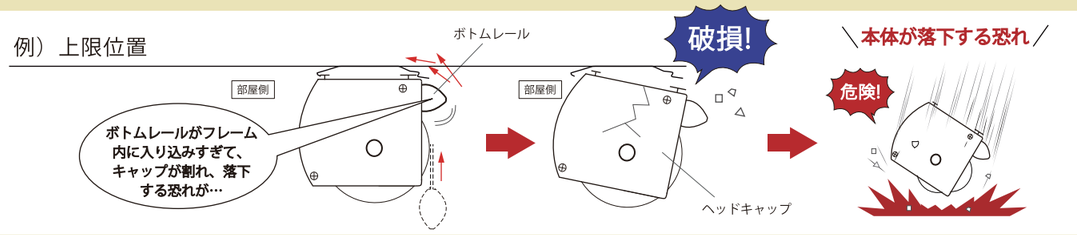

㊟ 操作の不慣れな方の設定変更は十分ご注意ください。

〈設定手順〉
ジョグ：モーターが前後にわずかに回転すること
手順1．スクリーン上限位置設定
スクリーンを上限位置（生地のスラット（羽）が閉じた状態で、上まで巻き上がった位置）に合わせます。
設定コマンド：「♡」ボタン ＋ UP(↑)ボタンを同時長押し2秒間（モーター2回ジョグ動作で設定完了）

手順2．スクリーン下限位置設定
　スクリーンを下限位置（生地のスラット（羽）が開いたレース状態で止めたい位置）に合わせます。
設定コマンド：「♡」ボタン ＋ DOWN(↓)ボタンを同時長押し2秒間（モーター2回ジョグ動作で設定完了）

手順3．スクリーン全閉位置（中間位置）設定
（※中間位置設定は、上限と下限のどちらかの設定が解除された状態では行えません）
スクリーンを全閉位置（中間位置）に合わせます。
設定コマンド：①「♡」ボタン ＋ STOPボタンを同時長押し2秒間（モーター2回ジョグ動作で設定完了）

それぞれの位置設定解除も、設定手順は同様です。
（最後の2秒間長押しの手順を6秒間に変更すると、モーターが1回ジョグ動作し、リミッター設定解除されます）

重要　リミッター設定完了後は、誤操作による予期せぬ事故を防ぐため、
「リミッター設定ロック」を実施してください。

〈設定ロックの方法〉

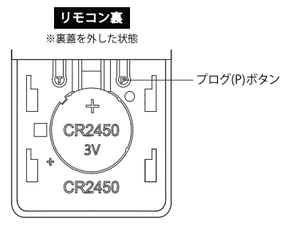

手順（これだけ）
リモコンの裏にあるプログ(P)ボタンを約10秒長押しします。(解除手順と同じ)

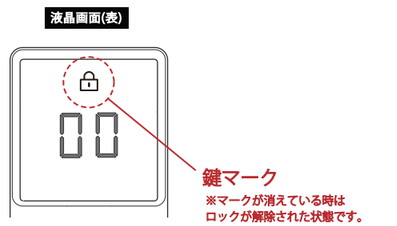

ロックされたら
液晶画面に「鍵マーク」が表示される
→ ロック完了

④モーター速度調整（3段階）（※工場出荷時には「最速」の設定にてしています。）

ジョグ：モーターが前後にわずかに回転すること

・モーター速度UP
設定コマンド：①リモコン裏のプログ(P)ボタン短押し（モーター1回ジョグ） → ②STOPボタン短押し（モーター1回ジョグ）
→ ③UP(↑)ボタン短押し（モーター1回ジョグ動作で設定完了）

・モーター速度DOWN
設定コマンド：①リモコン裏のプログ(P)ボタン短押し（モーター1回ジョグ） → ②STOPボタン短押し（モーター1回ジョグ）
→ ③DOWN(↓)ボタン短押し（モーター1回ジョグ動作で設定完了）

以上で、オールリセット (初期化)後の基本設定の実施手順は終了です。

【その他オプション機能】

〈本体機能について〉

■ モーター動作のロック/解除 (DC充電式モデル限定機能)

☆製品輸送時等、設置前に誤ってスクリーンが動くことにより起こるトラブルを防止するために有効な機能です
(工場出荷時はモーター動作はロックしています。本体設置後に解除が必要です)

【ロック方法】
①モーターヘッド(H)ボタン長押し(約3秒)でジョグ1回させます
②一旦ボタンから手を離し、数秒以内に再度①を繰り返します
③パイロットランプがオレンジに3回点滅 → **ロック完了**

【解除方法】
モーターヘッド(H)ボタン長押し(約3秒)でジョグ1回させます
→ **ロック解除**

■ タッチモード切替について

☆工場出荷時には『**ワンタッチモード**』に設定しています
スクリーン全閉時(※リモコン♡ボタンで全閉時にスクリーンは移動します)から、スラットの回転を微調整しながら動かしたい場合は『**ジョグモード**』への変更をおすすめします

【『ワンタッチモード』と『ジョグモード』の切替方法】
リモコン：(1)プログボタン(モータージョグ1回) → (2)STOPボタン(ジョグ1回) → (3)STOPボタン(ジョグ1回) >>> **モード切り替え完了**

※基本設定 **ワンタッチモード** ⟷ **ジョグモード**

UP(↑)・DOWN(↓)ボタン短押しで「リミッター設定位置まで移動」

UP(↑)・DOWN(↓)ボタン短押しで「微調整の動き」
※長押しで連続動作 (リミッター設定位置まで移動)

■ 充電口(DCモデル)/電源位置(ACモデル)の左右変更方法 (モーター左右位置の変更方法)

☆ご指定が無い場合、充電口(DC)/電源位置(AC)の基本設定は「右」となります
取り付け場所の都合等で左側に電源を移動したい際に便利な機能です

○ 本体ボタンにて変更する方法：モーターヘッド(H)ボタンを9秒長押し （※モータージョグ2回） → **設定変更完了**
○ リモコンにて変更する方法：
リミッター未設定の場合：全閉(♡)ボタン ＋ STOPボタンを同時に2秒長押し → **設定変更完了**
リミッター設定済の場合：(1)プログ(P)ボタン(モータージョグ1回) → (2)UPボタン(ジョグ1回) → (3)DOWNボタン(ジョグ1回)
→ **設定変更完了**

〈リモコン表示について〉

■ グループチャンネル(CH)を作成する方法

例) 個別CH番号「03」「04」をグループCH「⁂01」へ登録する場合

手順(1) グループ番号「⁂01」(※グループ記号(⁂)のついた液晶画面の番号) を表示させる

【グループ記号のついた液晶画面の番号)を表示させる方法】
CH選択ボタン「< (−)」「> (＋)」を押して、個別CH(01～16) もしくは グループCH(01～06) それぞれを選択してください
※CH位置は、ALL(一斉操作)ボタンである「00」を始点に、下図のような設定になっています

※「⁂01」～「⁂06」 (−) <<< 「00」 (+) >>> 「01」～「16」
グループCH番号 / ALLボタン / 個別CH番号

※ 個別CH＝計16CH
グループCH＝計6CH

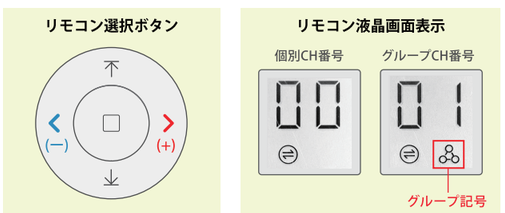

手順(2)「♡ボタン」+「>(＋)ボタン」を同時に3秒長押しし、設定モードに入る (図②)
(「三G」表示 → 3秒後 →「上下の扇マーク」点滅状態で設定モード)

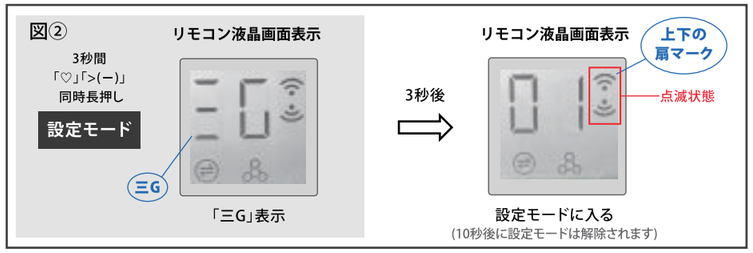

------個別CH「03」をグループCH「01」に登録
手順(3) 設定モード(「上下の扇マーク」点滅状態)にて番号を「03」に合わせる
手順(4)「♡」ボタンを短押しする
(※この時、番号の点滅が連続点灯に変わると個別CH「03」がグループCH「⁂01」に**登録**、
逆に連続点灯が点滅に変わると、個別CH「03」がグループCH「⁂01」から**解除**されたことを示す)
手順(5)「STOPボタン」短押しで"OK"が表示されれば個別CH「03」をグループCH「⁂01」に**登録完了**

------個別CH「04」をグループCH「01」に登録
手順(6) 設定モード(「上下の扇マーク」点滅状態)にて番号を「04」に合わせる
手順(7)「♡」ボタンを短押しする(「04」を点灯にする=個別CH「04」を登録する)
手順(8)「STOPボタン」短押しで"OK"が表示されれば個別CH「04」をグループCH「⁂01」に**登録完了**

■ 使用しないCH番号を非表示にする設定

〈個別CH番号を非表示にする〉

例) チャンネル数を12に絞る場合 (CH番号13～16番を非表示にする)

手順(1) CH番号「01」～「16」のいずれかを表示させる (いずれの番号でも同様に行えます。)
手順(2)「♡ボタン」+「>(＋)ボタン」を同時に3秒長押しし、設定モード(「上下の扇マーク」点灯状態)に入る (図②)
手順(3) 設定モード(「上下の扇マーク」点灯状態)にて番号を「12」に合わせる
手順(4)「STOP」ボタン短押しで"OK"が表示されれば設定完了
(初期設定(16CH)に戻す場合は、手順③にて番号を「16」に合わせて設定します)

〈グループCH番号を非表示にする〉

例) グループCH数を3つに絞る場合 (グループCH番号4～6番を非表示にする)

手順(1) CH番号「**00**」を表示させる
手順(2)「♡ボタン」+「>(＋)ボタン」を同時に3秒長押しし、設定モード(「上下の扇マーク」点灯状態)に入る (図②)
手順(3) 設定モード(「上下の扇マーク」点灯状態)にて番号を「03」に合わせる
手順(4)「STOP」ボタン短押しで"OK"が表示されれば設定完了
＊グループ番号を全て非表示とする場合は、③にて番号を「00」に合わせて設定します
(初期設定(6CH)に戻す場合は、手順③にて番号を「06」に合わせて設定します)

■ 各グループへの登録チャンネルを確認する方法

手順(1) 確認したいグループCH番号を表示する
手順(2)「♡ボタン」+「<(−)ボタン」を同時に短押しする
手順(3) グループ記号が点滅し、登録済CHの確認ができる
※該当のグループに登録CHが無い場合は、「EC」と表示される

■ -DCモデル限定-
FUGA本体のバッテリー残量を確認する方法

DCモデルのFUGA本体のバッテリー残量は、リモコン操作で確認可能です。リモコン「♡ボタン」を約3秒長押しすることで、液晶画面の左上にバッテリー残量が表示されます。(右図参照)

〈16chリモコン〉

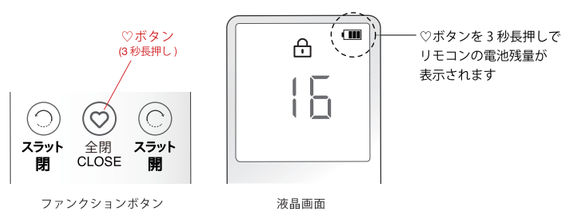

【電動モデルに関するご注意点】

①スクリーンの昇降速度について

モーターには個体差があるため、複数台を同時に操作した場合、昇降位置や動作タイミングに若干の差が生じることがあります。

特にDCモデルは、バッテリー残量や使用環境の影響により、ACモデルに比べて速度差が生じやすい傾向があります。あらかじめご了承ください。

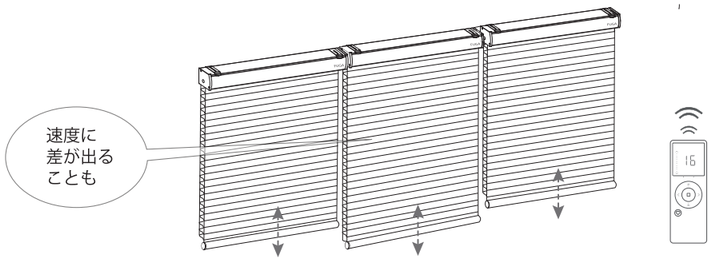

②受信環境について

本製品は無線通信を利用しているため、周囲の電波環境や設置条件によっては受信反応に差が生じる場合があります。リモコン操作時に反応しにくい場合は、ボタンをやや長めに押していただくことで改善する場合があります。

なお、電波干渉などの影響により一部の製品で受信反応にばらつきが生じる場合がありますが、著しい症状を除き製品不良ではありません。あらかじめご了承ください。

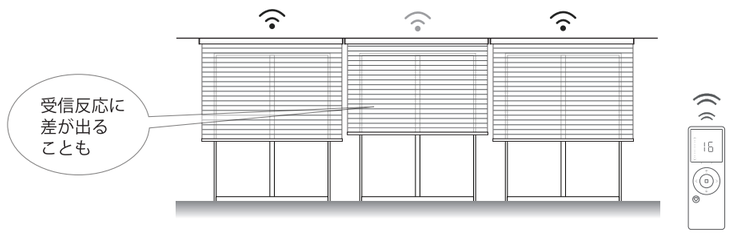

③DCモデル（充電式）の定期充電について

DCモデルは充電式バッテリーを搭載しています。半年に一度程度を目安に、**早めに**定期的な充電を行ってください。

長期間充電を行わない場合、バッテリーが過放電状態となり、充電できなくなるおそれがあります。
過放電による故障は保証対象外となり、有償でのモーター交換対応となります。
詳しくは取扱説明書をご確認のうえ、定期的な充電をお願いいたします。

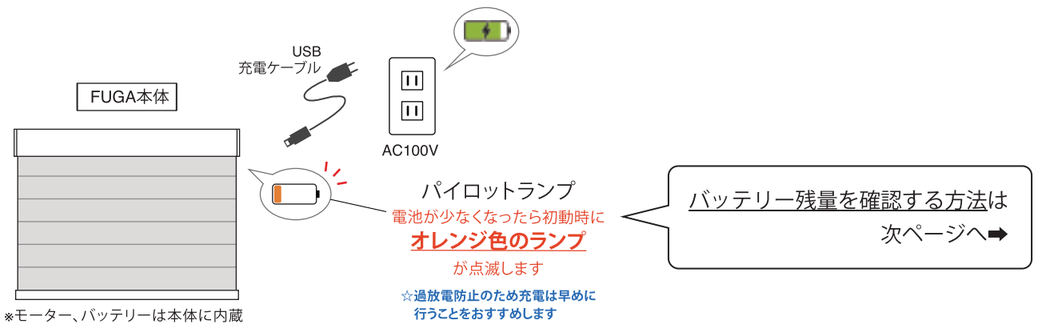

バッテリー残量を確認する方法は
次ページへ➡

④リミッター位置(自動停止位置)について

工場出荷時に設定されたリミッター位置（自動停止位置）は、輸送時の振動やモーターの特性により変動する場合があります。これは製品不良ではありません。停止位置の調整が必要な場合は、本書または取扱説明書をご参照のうえ、リモコンにて再設定を行ってください。

例①　最上位置（リミッター上限位置）

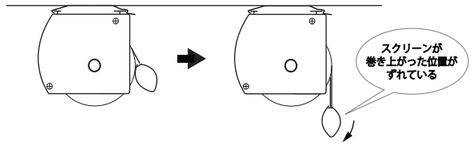

例②　全閉(最下)位置（リミッター中間位置）



例③　開いて上がる位置（リミッター下限位置）

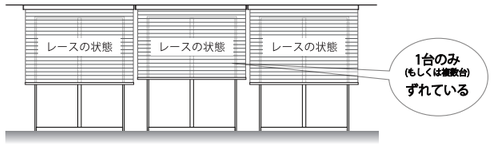

⑤その他、操作上お困りの場合

受信反応が鈍い、充電ができないなどの症状が発生した場合は、本体のオールリセット(初期化)を行うことで改善する場合があります。

初期化方法については取扱説明書をご確認いただくか、ご購入いただいた販売店へお問い合わせください。

DCモデルのポイント

◎ FUGA本体のバッテリー残量を確認する方法

DCモデルのFUGA本体のバッテリー残量は、リモコン操作で確認可能です。

リモコン「♡ボタン」を約3秒長押しすることで、液晶画面の左上にバッテリー残量が表示されます。

（右図参照）

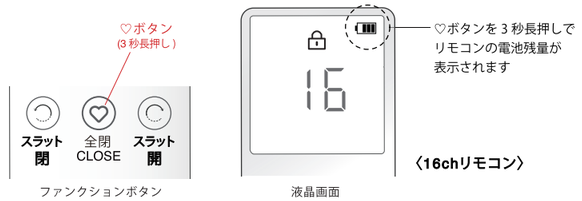

◎ モーターの待機電力を抑える方法（IoT仕様限定機能）

DCモデルは、IoT環境（専用中継機使用）で**リモコン操作を無効にし、アプリ操作のみに設定することで、モーターの待機電力を抑えることができます**。

これにより、充電間隔を約2倍まで延ばすことが可能です。）

※「モーター動作ロック」（P.87「その他オプション機能」参照）を設定することで、リモコン操作を無効（OFF）にできます。詳しくは弊社担当者までお問い合わせください。



3D調光スクリーン

FUGA®

手動モデル・電動モデル

仕様書（両モデル共通）

手動モデルと電動モデル(エコリモ)は、同じメカを使用しています。
メカサイズや納まり等は両モデル共通となります。

■ 品番別メカサイズ表……P.93
■ 「OPEN-UP」の限界位置について……P.99
■ メカ詳細図
　ースタンダード……P.101
　ーソリード……P.107
　ーカバーレス……P.113
■ FUGA スクリーン〈巻径〉生地種類別早見表……P.117
■ メカ・コード色 組み合わせ表……P.119
■ メンテナンス & オプション(生地・モーター交換)……P.121

【FUGA 仕上がり寸法図】

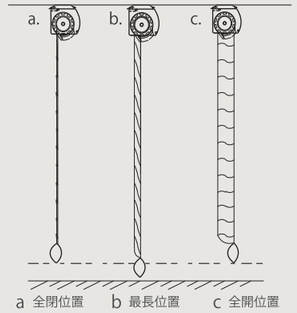

㊟生地の種類によって上記位置の長さが変わります。(右寸法表参照)

スラット(羽)ピッチにより、全開時(スラット水平の状態)と全閉時(スラット垂直の状態)、その中間の最長時(スラット回転時に最も長くなった状態)の寸法がそれぞれ異なります。ご注文いただく際には、下記の仕上がり寸法表をよくご確認の上、仕上がり丈(H)を決めてください。

FUGA 生地種類別 仕上がり寸法表

(製品寸法 1,000mm の場合)

寸法 / 生地種類	スラットピッチ	(a)全閉時	(b)最長時	(c)全開時
AC (advanced)	60mm	1,010	1,025	1,000
遮光	55mm	1,000	1,015	1,000
ロゼッタ	55mm	1,000	1,015	1,000

(単位：mm)

※製品価格は「(c)全開時」寸法が基準となります。

カバータイプ スタンダード 品番別メカサイズ表

連窓時などにメカサイズの統一が可能です。(スモールからラージへの変更に限ります。)
製品寸法に対する標準メカサイズは下記の表の通りとなりますので、変更をご希望の場合はご注文の際にご指定ください。(価格に変更はありません。)

該当品番 AC-1302・1303・1711

手動モデル スタンダード メカサイズ表【AC採光/CLEAR】(手動モデル)

丈＼幅	150(240) ※1 ～400	401 ～600	601 ～800	801 ～1,000	1,001 ～1,200	1,201 ～1,400	1,401 ～1,600	1,601 ～1,800	1,801 ～2,000	2,001 ～2,200	2,201 ～2,400	2,401 ～2,700
300～2,800					この欄はスモールサイズメカになります。							
2,801～3,400					この欄はラージサイズメカになります。							

電動モデル Ecorimo スタンダード メカサイズ表【AC採光/CLEAR】(電動モデル)

丈＼幅	530 ※2 ～600	601 ～800	801 ～1,000	1,001 ～1,200	1,201 ～1,400	1,401 ～1,600	1,601 ～1,800	1,801 ～2,000	2,001 ～2,200	2,201 ～2,400	2,401 ～2,700
300～2,800				この欄はスモールサイズメカになります。							
2,801～5,000				この欄はラージサイズメカになります。							

該当品番 AC-3303

手動モデル スタンダード メカサイズ表【AC採光/MISTY】(手動モデル)

丈＼幅	150(240) ※1 ～400	401 ～600	601 ～800	801 ～1,000	1,001 ～1,200	1,201 ～1,400	1,401 ～1,600	1,601 ～1,800	1,801 ～2,000	2,001 ～2,200	2,201 ～2,400	2,401 ～2,700
300～2,000					この欄はスモールサイズメカになります。							
2,001～2,200												
2,201～2,400												
2,401～3,400					この欄はラージサイズメカになります。							

電動モデル Ecorimo スタンダード メカサイズ表【AC採光/MISTY】(電動モデル)

丈＼幅	530 ※2 ～600	601 ～800	801 ～1,000	1,001 ～1,200	1,201 ～1,400	1,401 ～1,600	1,601 ～1,800	1,801 ～2,000	2,001 ～2,200	2,201 ～2,400	2,401 ～2,700
300～2,000					この欄はスモールサイズメカになります。						
2,001～2,200											
2,201～2,400											
2,401～3,600					この欄はラージサイズメカになります。						

該当品番 AC-2303・2002・2003・2004

手動モデル スタンダード メカサイズ表【AC遮熱/HEAT PROTECTION】(手動モデル)

丈＼幅	150(240) ※1 ～400	401 ～600	601 ～800	801 ～1,000	1,001 ～1,200	1,201 ～1,400	1,401 ～1,600	1,601 ～1,800	1,801 ～2,000	2,001 ～2,200	2,201 ～2,400	2,401 ～2,700
300～1,800					この欄はスモールサイズメカになります。							
1,801～2,000												
2,001～3,400					この欄はラージサイズメカになります。							

電動モデル Ecorimo スタンダード メカサイズ表【AC遮熱/HEAT PROTECTION】(電動モデル)

丈＼幅	530 ※2 ～600	601 ～800	801 ～1,000	1,001 ～1,200	1,201 ～1,400	1,401 ～1,600	1,601 ～1,800	1,801 ～2,000	2,001 ～2,200	2,201 ～2,400	2,401 ～2,700
300～1,800					この欄はスモールサイズメカになります。						
1,801～2,000											
2,001～3,600					この欄はラージサイズメカになります。						

※1…手動モデルの最小製作幅について。昇降リミッター無しの場合=W150mm～、昇降リミッターありの場合=W240mm～となります。
※2…電動モデルの最小製作幅について。ACモデル、DCモデルともW530mm～の製作となります。

該当品番 FA-180・190・193・194・195

手動モデル スタンダード メカサイズ表【遮光/BLACKOUT】(手動モデル)

丈＼幅	150(240) ※1 ～400	401 ～600	601 ～800	801 ～1,000	1,001 ～1,200	1,201 ～1,400	1,401 ～1,600	1,601 ～1,800	1,801 ～2,000	2,001 ～2,200	2,201 ～2,400	2,401 ～2,750
300～1,800					この欄はスモールサイズメカになります。							
1,801～2,000												
2,001～3,400					この欄はラージサイズメカになります。							

電動モデル Ecorimo スタンダード メカサイズ表【遮光/BLACKOUT】(電動モデル)

丈＼幅	530 ※2 ～600	601 ～800	801 ～1,000	1,001 ～1,200	1,201 ～1,400	1,401 ～1,600	1,601 ～1,800	1,801 ～2,000	2,001 ～2,200	2,201 ～2,400	2,401 ～2,750
300～1,800					この欄はスモールサイズメカになります。						
1,801～2,000											
2,001～3,600					この欄はラージサイズメカになります。						

該当品番 RC-01・02・03

手動モデル スタンダード メカサイズ表 【ロゼッタ/Rosseta -COTO-】(手動モデル)

丈＼幅	150(240) ※1 ～400	401 ～600	601 ～800	801 ～1,000	1,001 ～1,200	1,201 ～1,400	1,401 ～1,600	1,601 ～1,800	1,801 ～2,000	2,001 ～2,200	2,201 ～2,400
300～2,000					この欄はスモールサイズメカになります。						
2,001～2,400											
2,401～3,400					この欄はラージサイズメカになります。						

電動モデル Ecorimo スタンダード メカサイズ表 【ロゼッタ/Rosseta -COTO-】(電動モデル)

丈＼幅	530 ※2 ～600	601 ～800	801 ～1,000	1,001 ～1,200	1,201 ～1,400	1,401 ～1,600	1,601 ～1,800	1,801 ～2,000	2,001 ～2,200	2,201 ～2,400
300～2,000				この欄はスモールサイズメカになります。						
2,001～2,400										
2,401～4,000				この欄はラージサイズメカになります。						

該当品番 RT-64・65・66・69

手動モデル スタンダード メカサイズ表 【ロゼッタ/Rosseta -つむぎ-】(手動モデル)

丈＼幅	150(240) ※1 ～400	401 ～600	601 ～800	801 ～1,000	1,001 ～1,200	1,201 ～1,400	1,401 ～1,600	1,601 ～1,800	1,801 ～2,000	2,001 ～2,200	2,201 ～2,400	2,401 ～2,700
300～2,000					この欄はスモールサイズメカになります。							
2,001～2,200												
2,201～2,400												
2,401～3,400					この欄はラージサイズメカになります。							

電動モデル Ecorimo スタンダード メカサイズ表 【ロゼッタ/Rosseta -つむぎ-】(電動モデル)

丈＼幅	530 ※2 ～600	601 ～800	801 ～1,000	1,001 ～1,200	1,201 ～1,400	1,401 ～1,600	1,601 ～1,800	1,801 ～2,000	2,001 ～2,200	2,201 ～2,400	2,401 ～2,700
300～2,000					この欄はスモールサイズメカになります。						
2,001～2,200											
2,201～2,400											
2,401～3,600					この欄はラージサイズメカになります。						

※1…手動モデルの最小製作幅について。昇降リミッター無しの場合=W150mm～、昇降リミッターありの場合=W240mm～となります。
※2…電動モデルの最小製作幅について。ACモデル、DCモデルともW530mm～の製作となります。

カバータイプ ソリード 品番別メカサイズ表

連窓時などにメカサイズの統一が可能です。(スモールからラージへの変更に限ります。)
製品寸法に対する標準メカサイズは下記の表の通りとなりますので、変更をご希望の場合はご注文の際にご指定ください。(価格に変更はありません。)

該当品番 AC-1302・1303・1711

手動モデル ソリード メカサイズ表【AC採光/CLEAR】(手動モデル)

丈＼幅	150(240) ※1 ～400	401 ～600	601 ～800	801 ～1,000	1,001 ～1,200	1,201 ～1,400	1,401 ～1,600	1,601 ～1,800	1,801 ～2,000	2,001 ～2,200	2,201 ～2,400	2,401 ～2,700
300～1,800					この欄はスモールサイズメカになります。							
1,801～2,200												
2,201～2,400												
2,401～2,800							この欄はラージサイズメカになります。					
2,801～3,400												

電動モデル Ecorimo ソリード メカサイズ表【AC採光/CLEAR】(電動モデル)

丈＼幅	540(560) ※2 ～600	601 ～800	801 ～1,000	1,001 ～1,200	1,201 ～1,400	1,401 ～1,600	1,601 ～1,800	1,801 ～2,000	2,001 ～2,200	2,201 ～2,400	2,401 ～2,700
300～2,800				この欄はスモールサイズメカになります。							
2,801～3,600				この欄はラージサイズメカになります。							

該当品番 AC-3303

手動モデル ソリード メカサイズ表【AC採光/MISTY】(手動モデル)

丈＼幅	150(240) ※1 ～400	401 ～600	601 ～800	801 ～1,000	1,001 ～1,200	1,201 ～1,400	1,401 ～1,600	1,601 ～1,800	1,801 ～2,000	2,001 ～2,200	2,201 ～2,400	2,401 ～2,700
300～1,800					この欄はスモールサイズメカになります。							
1,801～2,200												
2,201～2,400												
2,401～2,800								この欄はラージサイズメカになります。				

電動モデル Ecorimo ソリード メカサイズ表【AC採光/MISTY】(電動モデル)

丈＼幅	540(560) ※2 ～600	601 ～800	801 ～1,000	1,001 ～1,200	1,201 ～1,400	1,401 ～1,600	1,601 ～1,800	1,801 ～2,000	2,001 ～2,200	2,201 ～2,400	2,401 ～2,700
300～2,200				この欄はスモールサイズメカになります。							
2,201～2,800				この欄はラージサイズメカになります。							

該当品番 AC-2303・2002・2003・2004

手動モデル ソリード メカサイズ表【AC遮熱/HEAT PROTECTION】(手動モデル)

丈＼幅	150(240) ※1 ～400	401 ～600	601 ～800	801 ～1,000	1,001 ～1,200	1,201 ～1,400	1,401 ～1,600	1,601 ～1,800	1,801 ～2,000	2,001 ～2,200	2,201 ～2,400	2,401 ～2,700
300～1,400												
1,401～1,600					この欄はスモールサイズメカになります。							
1,601～1,800												
1,801～2,000												
2,001～2,800								この欄はラージサイズメカになります。				

電動モデル Ecorimo ソリード メカサイズ表【AC遮熱/HEAT PROTECTION】(電動モデル)

丈＼幅	540(560) ※2 ～600	601 ～800	801 ～1,000	1,001 ～1,200	1,201 ～1,400	1,401 ～1,600	1,601 ～1,800	1,801 ～2,000	2,001 ～2,200	2,201 ～2,400	2,401 ～2,700
300～2,000				この欄はスモールサイズメカになります。							
2,001～2,800				この欄はラージサイズメカになります。							

※1…手動モデルの最小製作幅について。昇降リミッター無しの場合=W150mm～、昇降リミッターありの場合=W240mm～となります。
※2…電動モデルの最小製作幅について。ACモデル=W560mm～、DCモデル=W540mm～となります。

該当品番 FA-180・190・193・194・195

手動モデル ソリード メカサイズ表【遮光/BLACKOUT】(手動モデル)

丈＼幅	150(240) ※1 ～400	401 ～600	601 ～800	801 ～1,000	1,001 ～1,200	1,201 ～1,400	1,401 ～1,600	1,601 ～1,800	1,801 ～2,000	2,001 ～2,200	2,201 ～2,400	2,401 ～2,750
300～1,400												
1,401～1,600					この欄はスモールサイズメカになります。							
1,601～1,800												
1,801～2,000												
2,001～ 2,800							この欄はラージサイズメカになります。					

電動モデル Ecorimo ソリード メカサイズ表【遮光/BLACKOUT】(電動モデル)

丈＼幅	540(560) ※2 ～600	601 ～800	801 ～1,000	1,001 ～1,200	1,201 ～1,400	1,401 ～1,600	1,601 ～1,800	1,801 ～2,000	2,001 ～2,200	2,201 ～2,400	2,401 ～2,750
300～2,000				この欄はスモールサイズメカになります。							
2,001～2,800				この欄はラージサイズメカになります。							

該当品番 RC-01・02・03

手動モデル ソリード メカサイズ表 【ロゼッタ/Rosseta -COTO-】(手動モデル)

丈＼幅	150(240) ※1 ～400	401 ～600	601 ～800	801 ～1,000	1,001 ～1,200	1,201 ～1,400	1,401 ～1,600	1,601 ～1,800	1,801 ～2,000	2,001 ～2,200	2,201 ～2,400
300～1,800					この欄はスモールサイズメカになります。						
1,801～2,000											
2,001～2,200											
2,201～3,400							この欄はラージサイズメカになります。				

電動モデル Ecorimo ソリード メカサイズ表 【ロゼッタ/Rosseta -COTO-】(電動モデル)

丈＼幅	540(560) ※2 ～600	601 ～800	801 ～1,000	1,001 ～1,200	1,201 ～1,400	1,401 ～1,600	1,601 ～1,800	1,801 ～2,000	2,001 ～2,200	2,201 ～2,400
300～2,200				この欄はスモールサイズメカになります。						
2,201～3,600				この欄はラージサイズメカになります。						

該当品番 RT-64・65・66・69

手動モデル ソリード メカサイズ表 【ロゼッタ/Rosseta -つむぎ-】(手動モデル)

丈＼幅	150(240) ※1 ～400	401 ～600	601 ～800	801 ～1,000	1,001 ～1,200	1,201 ～1,400	1,401 ～1,600	1,601 ～1,800	1,801 ～2,000	2,001 ～2,200	2,201 ～2,400	2,401 ～2,700
300～1,800												
1,801～2,200					この欄はスモールサイズメカになります。							
2,201～2,400												
2,401～ 2,800								この欄はラージサイズメカになります。				

電動モデル Ecorimo ソリード メカサイズ表 【ロゼッタ/Rosseta -つむぎ-】(電動モデル)

丈＼幅	540(560) ※2 ～600	601 ～800	801 ～1,000	1,001 ～1,200	1,201 ～1,400	1,401 ～1,600	1,601 ～1,800	1,801 ～2,000	2,001 ～2,200	2,201 ～2,400	2,401 ～2,700
300～2,200				この欄はスモールサイズメカになります。							
2,201～2,800				この欄はラージサイズメカになります。							

※1…手動モデルの最小製作幅について。昇降リミッター無しの場合=W150mm～、昇降リミッターありの場合=W240mm～となります。
※2…電動モデルの最小製作幅について。ACモデル=W560mm～、DCモデル=W540mm～となります。

カバータイプ カバーレス 品番別メカサイズ表

連窓時などにメカサイズの統一が可能です。(スモールからラージへの変更に限ります。)
製品寸法に対する標準メカサイズは下記の表の通りとなりますので、変更をご希望の場合はご注文の際にご指定ください。(価格に変更はありません。)

該当品番 AC-1302・1303・1711

手動モデル カバーレス メカサイズ表【AC採光/CLEAR】(手動モデル)

丈＼幅	150(240) ※1 ～400	401 ～600	601 ～800	801 ～1,000	1,001 ～1,200	1,201 ～1,400	1,401 ～1,600	1,601 ～1,800	1,801 ～2,000	2,001 ～2,200	2,201 ～2,400	2,401 ～2,700
300～2,800					この欄はスモールサイズメカになります。							
2,801～3,400					この欄はラージサイズメカになります。							

電動モデル Ecorimo カバーレス メカサイズ表【AC採光/CLEAR】(電動モデル)

丈＼幅	540(560) ※2 ～600	601 ～800	801 ～1,000	1,001 ～1,200	1,201 ～1,400	1,401 ～1,600	1,601 ～1,800	1,801 ～2,000	2,001 ～2,200	2,201 ～2,400	2,401 ～2,700
300～2,800					この欄はスモールサイズメカになります。						
2,801～5,000					この欄はラージサイズメカになります。						

該当品番 AC-3303

手動モデル カバーレス メカサイズ表【AC採光/MISTY】(手動モデル)

丈＼幅	150(240) ※1 ～400	401 ～600	601 ～800	801 ～1,000	1,001 ～1,200	1,201 ～1,400	1,401 ～1,600	1,601 ～1,800	1,801 ～2,000	2,001 ～2,200	2,201 ～2,400	2,401 ～2,700
300～2,200					この欄はスモールサイズメカになります。							
2,201～3,400					この欄はラージサイズメカになります。							

電動モデル Ecorimo カバーレス メカサイズ表【AC採光/MISTY】(電動モデル)

丈＼幅	540(560) ※2 ～600	601 ～800	801 ～1,000	1,001 ～1,200	1,201 ～1,400	1,401 ～1,600	1,601 ～1,800	1,801 ～2,000	2,001 ～2,200	2,201 ～2,400	2,401 ～2,700
300～2,000					この欄はスモールサイズメカになります。						
2,001～2,200											
2,201～3,600					この欄はラージサイズメカになります。						

該当品番 AC-2303・2002・2003・2004

手動モデル カバーレス メカサイズ表【AC遮熱/HEAT PROTECTION】(手動モデル)

丈＼幅	150(240) ※1 ～400	401 ～600	601 ～800	801 ～1,000	1,001 ～1,200	1,201 ～1,400	1,401 ～1,600	1,601 ～1,800	1,801 ～2,000	2,001 ～2,200	2 201 ～2,400	2,401 ～2,700
300～2,000					この欄はスモールサイズメカになります。							
2,001～3,400					この欄はラージサイズメカになります。							

電動モデル Ecorimo カバーレス メカサイズ表【AC遮熱/HEAT PROTECTION】(電動モデル)

丈＼幅	540(560) ※2 ～600	601 ～800	801 ～1,000	1,001 ～1,200	1,201 ～1,400	1,401 ～1,600	1,601 ～1,800	1,801 ～2,000	2,001 ～2,200	2,201 ～2,400	2,401 ～2,700
300～2,000					この欄はスモールサイズメカになります。						
2,001～3,600					この欄はラージサイズメカになります。						

※1…手動モデルの最小製作幅について。昇降リミッター無しの場合=W150mm～、昇降リミッターありの場合=W240mm～となります。
※2…電動モデルの最小製作幅について。ACモデル=W560mm～、DCモデル=W540mm～となります。

該当品番 FA-180・190・193・194・195

手動モデル カバーレス メカサイズ表【遮光/BLACKOUT】(手動モデル)

丈＼幅	150(240) ※1 ～400	401 ～600	601 ～800	801 ～1,000	1,001 ～1,200	1,201 ～1,400	1,401 ～1,600	1,601 ～1,800	1,801 ～2,000	2,001 ～2,200	2,201 ～2,400	2,401 ～2,750
300～2,000					この欄はスモールサイズメカになります。							
2,001～3,400					この欄はラージサイズメカになります。							

電動モデル Ecorimo カバーレス メカサイズ表【遮光/BLACKOUT】(電動モデル)

丈＼幅	540(560) ※2 ～600	601 ～800	801 ～1,000	1,001 ～1,200	1,201 ～1,400	1,401 ～1,600	1,601 ～1,800	1,801 ～2,000	2,001 ～2,200	2,201 ～2,400	2,401 ～2,750
300～ 2,000					この欄はスモールサイズメカになります。						
2,001～3,600					この欄はラージサイズメカになります。						

該当品番 RC-01・02・03

手動モデル カバーレス メカサイズ表 【ロゼッタ/Rosseta -COTO-】(手動モデル)

丈＼幅	150(240) ※1 ～400	401 ～600	601 ～800	801 ～1,000	1,001 ～1,200	1,201 ～1,400	1,401 ～1,600	1,601 ～1,800	1,801 ～2,000	2,001 ～2,200	2,201 ～2,400
300～2,600					この欄はスモールサイズメカになります。						
2,601～3,400					この欄はラージサイズメカになります。						

電動モデル Ecorimo カバーレス メカサイズ表 【ロゼッタ/Rosseta -COTO-】(電動モデル)

丈＼幅	540(560) ※2 ～600	601 ～800	801 ～1,000	1,001 ～1,200	1,201 ～1,400	1,401 ～1,600	1,601 ～1,800	1,801 ～2,000	2,001 ～2,200	2,201 ～2,400
300～2,600					この欄はスモールサイズメカになります。					
2,601～ 4,000					この欄はラージサイズメカになります。					

該当品番 RT-64・65・66・69

手動モデル カバーレス メカサイズ表 【ロゼッタ/Rosseta -つむぎ-】(手動モデル)

丈＼幅	150(240) ※1 ～400	401 ～600	601 ～800	801 ～1,000	1,001 ～1,200	1,201 ～1,400	1,401 ～1,600	1,601 ～1,800	1,801 ～2,000	2,001 ～2,200	2,201 ～2,400	2,401 ～2,700
300～2,200					この欄はスモールサイズメカになります。							
2,201～3,400					この欄はラージサイズメカになります。							

電動モデル Ecorimo カバーレス メカサイズ表 【ロゼッタ/Rosseta -つむぎ-】(電動モデル)

丈＼幅	540(560) ※2 ～600	601 ～800	801 ～1,000	1,001 ～1,200	1,201 ～1,400	1,401 ～1,600	1,601 ～1,800	1,801 ～2,000	2,001 ～2,200	2,201 ～2,400	2,401 ～2,700
300～2,000					この欄はスモールサイズメカになります。						
2,001～2,200											
2,201～ 3,600					この欄はラージサイズメカになります。						

※1…手動モデルの最小製作幅について。昇降リミッター無しの場合=W150mm～、昇降リミッターありの場合=W240mm～となります。
※2…電動モデルの最小製作幅について。ACモデル=W560mm～、DCモデル=W540mm～となります。

スラット「OPEN-UP」の限界位置について〈カバータイプの場合〉

FUGAの最大の特徴のひとつ、”スラットを開いたままスクリーン”を上げられる「OPEN-UP」機能。
スクリーンを「OPEN-UP」する場合、通常の「CLOSE-UP」より巻径が大きくなるため、ある程度スクリーン(生地)を上げると、ヘッドレール内側に生地があたり始めます。(多少のあたりは生地へ支障はありません。)

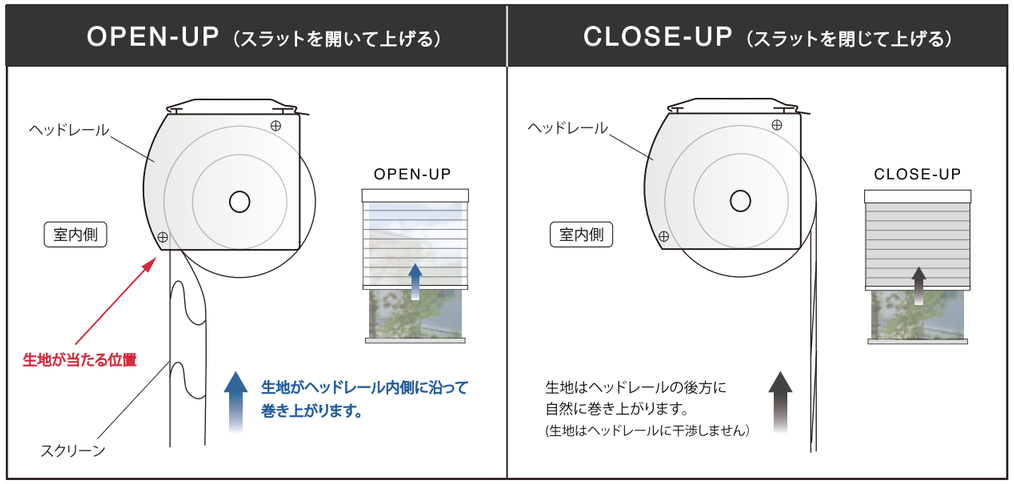

■ OPEN-UP イメージ図（カバータイプの場合）

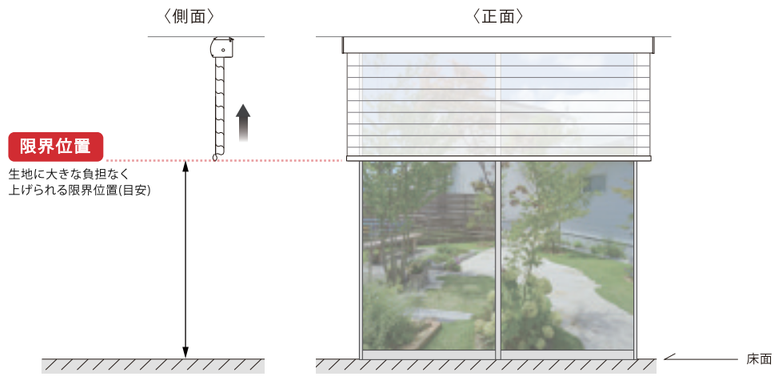

OPEN-UP 目安寸法表【スモールメカ】〈スタンダード・ソリード共通〉 (単位：mm)

	遮光(FA)	遮熱(AC)	AC/クリア	AC/ミスティ	ロゼッタ
OPEN-UP 限界位置	1,300前後	1,000前後	1,800前後	1,500前後	1,400前後

OPEN-UP 目安寸法表【ラージメカ】〈スタンダード・ソリード共通〉 (単位：mm)

	遮光(FA)	遮熱(AC)	AC/クリア	AC/ミスティ	ロゼッタ
OPEN-UP 限界位置	1,700前後	1,200前後	2,200前後	1,700前後	1,600前後

OPEN-UP 目安寸法表〈カバーレス(S)〉 (単位：mm)

	遮光(FA)	遮熱(AC)	AC/クリア	AC/ミスティ	ロゼッタ
OPEN-UP 限界位置	1,500前後	1,200前後	2,100前後	1,600前後	1,600前後

OPEN-UP 目安寸法表〈カバーレス(L)〉 (単位：mm)

	遮光(FA)	遮熱(AC)	AC/クリア	AC/ミスティ	ロゼッタ
OPEN-UP 限界位置	1,900前後	1,500前後	2,500前後	1,800前後	1,800前後

※電動モデルにおける「リミッター下限位置」を決定する上での参考にご覧ください。

スラット「OPEN-UP」の限界位置について〈カバーレスタイプの場合〉

カバーレスタイプの場合、ヘッドレールにカバーが無いため、スクリーン「OPEN-UP」時に干渉しづらくなります。
カバータイプほど厳密な限界目安位置は設けていませんが、P.99 「OPEN-UP 目安寸法表〈カバーレス〉」や、
下図などを参考にご使用、設定を行ってください。

〈OPEN-UPの図〉

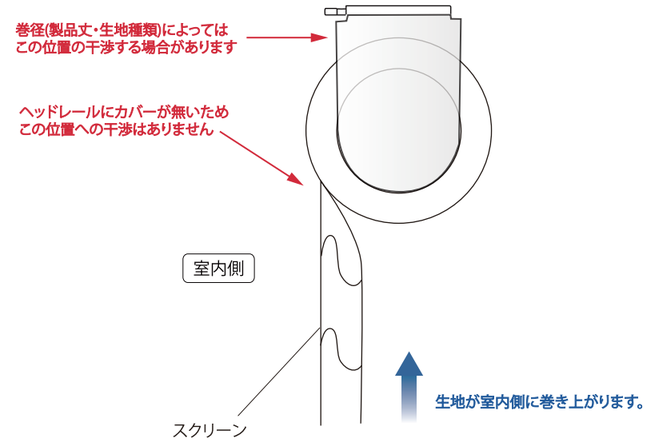

■ OPEN-UP イメージ図（カバーレスタイプの場合）

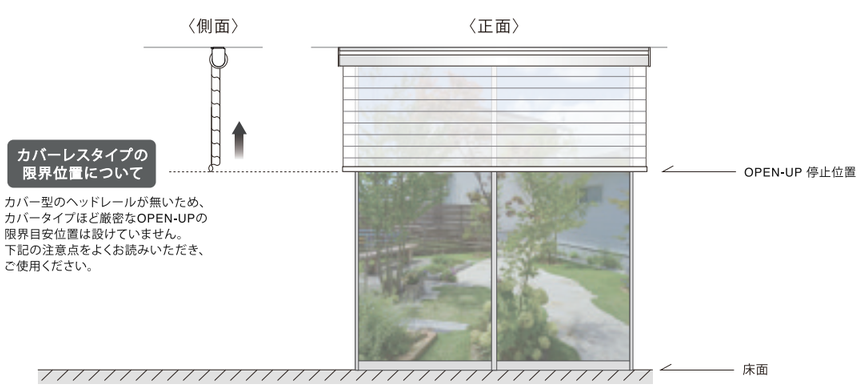

ご注意

**「OPEN-UP」時は、3層構造のスクリーン生地をたたみ上げながら巻き上げるため、
スラットを閉じた状態で巻き上げる「CLOSE-UP」時に比べ、巻きずれが生じやすくなる場合があります。
なお、工場検品時の巻きずれ確認は「CLOSE-UP」を基準に行っております。
目安寸法以上にスクリーンを上げた際に巻きずれが発生した場合は、クレーム対象外となりますので
あらかじめご了承ください。
※カバーレスタイプをご使用いただく上で、電動モデルのリミッター下限位置を設定される際は、上記の点を
ご確認のうえご検討ください。**

スタンダードメカ詳細 P.101-106

■ 手動モデル/電動モデル(エコリモ)：製品寸法(W)とスクリーン寸法(W)

スタンダード

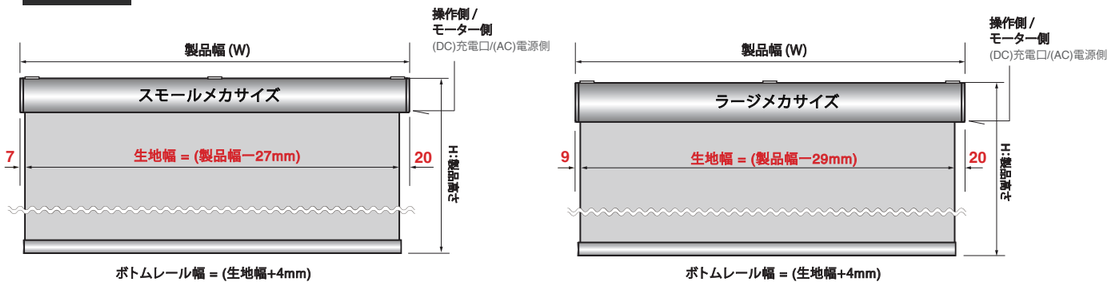

※左右のクリアランスは多少前後する可能性があります。おおよその目安として参照ください。

【ブラケットおよび正面付補助金具の種類一覧】 スタンダード

(幅単位：mm)

部品名 / 製品幅(mm)	ブラケット (どちらか同梱)				正面付補助金具 (オプション)											
	アウタータイプ		L型タイプ (S) (L)		No.01			No.02			No.03			NEW No.04		
					【奥行き=85mm】 価格:1,500円/個 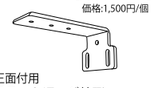 正面付用 (スモール/ラージ兼用)			【奥行き=100mm】 価格:1,600円/個 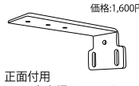 正面付用 (ラージ/出幅15mm用)			【奥行き=70mm】 価格:1,500円/個 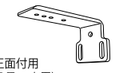 正面付用 (スモール用)			【奥行き=70mm】 価格:1,000円/個 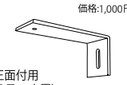 正面付用 (スモール用)		
製品幅(mm)	数量	ビス＊	数量	ビス＊	数量	ビス＊	専用ネジ (M4×4)＊	数量	ビス＊	専用ネジ (M4×4)＊	数量	ビス＊	専用ネジ (M4×4)＊	数量	ビス＊	専用ネジ (M4×4)＊
～1,000	2個	1本	2個	1本	2個	2本	スモール…1個 ラージ…2個	2個	2本	2個	2個	2本	1個	2個	2本	1個
1,001～2,000	3個	1本	3個	1本	3個	2本	スモール…1個 ラージ…2個	3個	2本	2個	3個	2本	1個	3個	2本	1個
2,001～2,500	4個	1本	4個	1本	4個	2本	スモール…1個 ラージ…2個	4個	2本	2個	4個	2本	1個	4個	2本	1個
2,501～2,750	5個	1本	5個	1本	5個	2本	スモール…1個 ラ ジ 2個	5個	2本	2個	5個	2本	1個	5個	2本	1個

＊「ビス」「専用ネジ」は「ブラケット」「正面付補助金具」1個あたりに対する数量です。(全て付属しています。)

※ 上記の表は、手動・エコリモ共通です。
※ ブラケットは、標準個数は製品に付属しています。追加でご注文いただく場合は別途オプションとなります。
※ 正面付補助金具は全てオプションとなります。

【スタンダード / 正面付補助金具寸法および天井ブラケットとの組み合わせ図】

■ スタンダード側面図

スモール

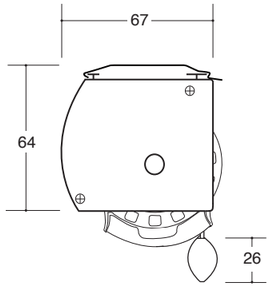

ラージ

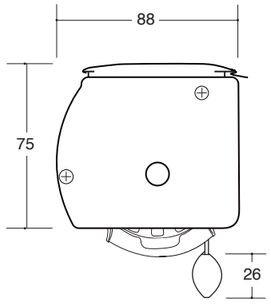

■ FUGA スモールサイズ 正面付補助金具

スタンダード

NEW

No.04 （窓枠出幅 0mm 用） 価格：1,000円

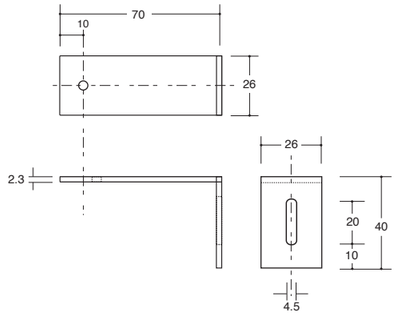

■ FUGA スモールサイズ 正面付補助金具（スタンダード用ブラケットとの組み合わせ図） スタンダード

No.01 （窓枠出幅 15mm 用） 価格：1,500 円

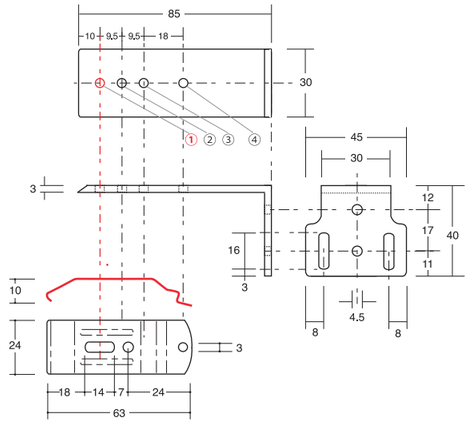

No.03 （窓枠出幅 0mm 用） 価格：1,500 円

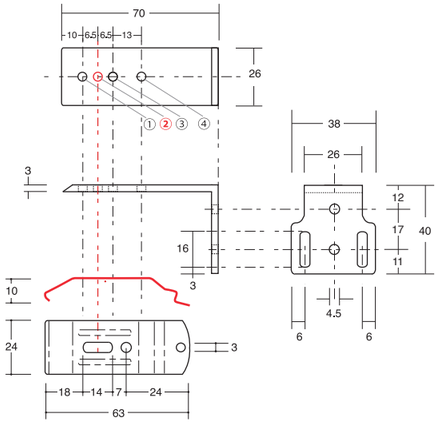

※本ページの正面付補助金具と天井ブラケットの組み合わせ図をご参照いただき、P.103～106の取付寸法図をご確認ください。
（P.103～106の各正面付補助金具寸法図は、赤字部分のネジ穴を使用して取り付けた場合の寸法となっています。）

■ FUGA ラージサイズ 正面付補助金具（スタンダード用ブラケットとの組み合わせ図） スタンダード

No.01 （窓枠出幅 0mm 用） 価格：1,500 円

No.02 （窓枠出幅 15mm 用） 価格：1,600 円

※本ページの正面付補助金具と天井ブラケットの組み合わせ図をご参照いただき、P.103～106の取付寸法図をご確認ください。
（P.103～106の各正面付補助金具寸法図は、赤字部分のネジ穴を使用して取り付けた場合の寸法となっています。）

NEW【スタンダードメカ用 L型ブラケット2種】 スタンダード ※ボックス取付時はアウターブラケットをお勧めします。

■ スタンダード(スモールサイズ)用ブラケット 天井付専用 ーL型タイプ(S) 価格：500円

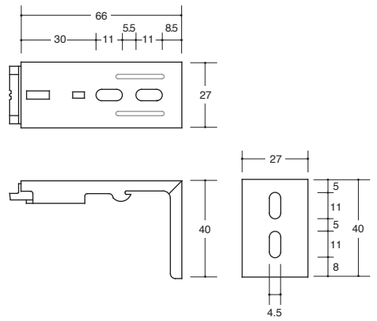

■ スタンダード(スモール/ラージサイズ)用ブラケット 天井付・正面付用ー L型タイプ(L) 価格：700円

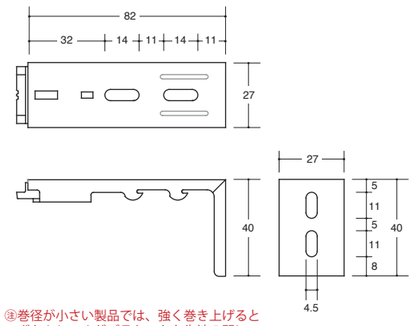

㊟巻径が小さい製品では、強く巻き上げるとボトムレールがブラケットと生地の間に挟まる場合があります。

【スタンダード_スモールメカ 取付寸法図(正巻き)】 (単位:mm)

■ スモールメカ 天井付 詳細図 (アウターブラケット)

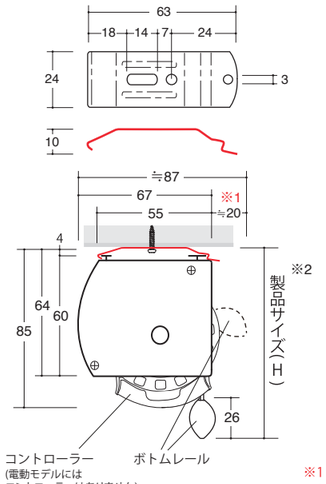

■ スモールメカ カーテンボックス推奨奥行き寸法

カーテンボックスの場合、奥行き(D)は**100mm以上**設けてください。
(製品サイズに対して内法寸法に余裕が無い場合、脱着時の作業が困難になります。)
☆ゆとりのある推奨奥行き寸法=110mm以上

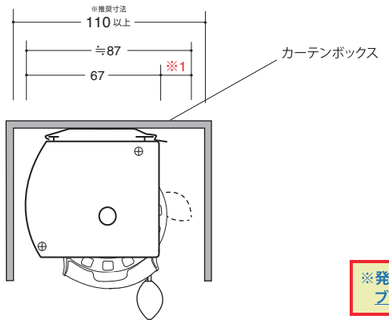

※発注時の指定が無い場合はアウターブラケットにて出荷いたします。

※1 スクリーンを最上部に巻き上げた際、ボトムレールがヘッドレール後部に収まります。その際の寸法になります。
※2 製品サイズ(H)はブラケットの厚みを含みます。

■ スモールサイズ 正面付 取付寸法図 (補助金具種類別) ※補助金具の価格は全て税別です。

NEW 正面付補助金具 / No.04
(2.3mm厚) 価格:**1,000円**

※製品サイズ(H)は正面補助金具の厚みは含みません。

正面付補助金具 / No.03
(3mm厚) 価格:1,500 円

補助金具の使用穴はP.102の詳細図参照

※製品サイズ(H)は正面補助金具の厚みは含みません。

正面付補助金具 / No.01
(3mm厚) 価格:1,500 円

補助金具の使用穴はP.102の詳細図参照

※製品サイズ(H)は正面補助金具の厚みは含みません。

NEW

■ スモールサイズ 天井付 / 正面付用ブラケットーL型タイプ 取付寸法図

天井付用ーL型タイプ (S) 価格:**500円**
(正面付には対応しておりません。)

※製品サイズ(H)はL型金具の厚みを含みます。

正面付用ーL型タイプ (L) 価格:**700円**

※製品サイズ(H)はL型金具の厚みを含みます。

※発注時の指定が無い場合はアウターブラケットにて出荷いたします。

【スタンダード_ラージメカ 取付寸法図(正巻き)】 (単位:mm)

■ ラージメカ 天井付 詳細図 (アウターブラケット)

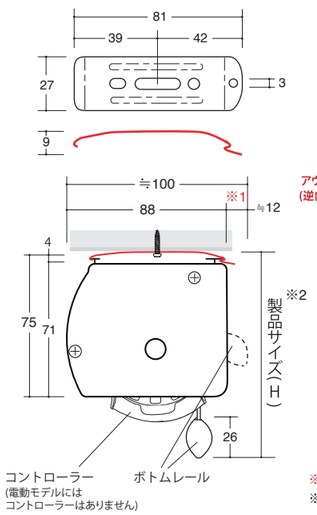

■ ラージメカ カーテンボックス推奨寸法(奥行き)

カーテンボックスの場合、奥行き(D)は**120mm以上**設けてください。
(製品サイズに対して内法寸法に余裕が無い場合、脱着時の作業が困難になります。)
☆ゆとりのある推奨奥行き寸法=**130mm以上**
☆**カーテンボックスには「アウターブラケット」がおすすめです。**
(ブラケットの前後は通常より逆向きに付けていただくと製品が脱着やすくなります)

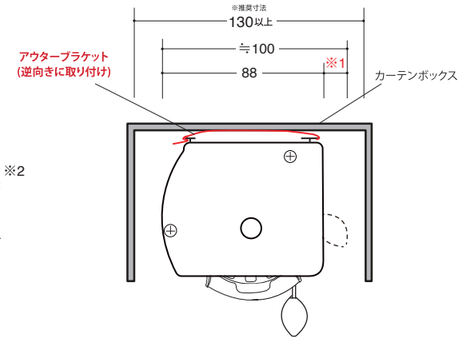

※発注時の指定が無い場合はアウターブラケットにて出荷いたします。

※1 スクリーンを最上部に巻き上げた際、ボトムレールがヘッドレール後部に収まります。その際の寸法になります。
※2 製品サイズ(H)はブラケットの厚みを含みます。

■ ラージサイズ 正面付 取付寸法図 (補助金具種類別) ※補助金具の価格は全て税別です。

NEW 正面付補助金具 / No.04
(2.3mm厚) 価格:**1,000円**

※製品サイズ(H)は正面補助金具の厚みは含みません。

正面付補助金具 / No.01
(3mm厚) 価格:1,500 円

補助金具の使用穴はP.102の詳細図参照

※製品サイズ(H)は正面補助金具の厚みは含みません。

正面付補助金具 / No.02
(3mm厚) 価格:1,600 円

補助金具の使用穴はP.102の詳細図参照

※製品サイズ(H)は正面補助金具の厚みは含みません。

■ ラージサイズ 天井付・正面付兼用ブラケットーL型タイプ 取付寸法図

天井付・正面付兼用ーL型タイプ (L) 価格:700円
(製品丈(H)によっては正面付に対応できない場合があります。)

※製品サイズ(H)はL型金具の厚みを含みます。

※製品サイズ(H)はL型金具の厚みを含みます。

※発注時の指定が無い場合はアウターブラケットにて出荷いたします。

【スタンダード_スモールメカ 取付寸法図(逆巻き)】

■ スモールメカ 天井付 詳細図 (アウターブラケット)

逆巻き仕様

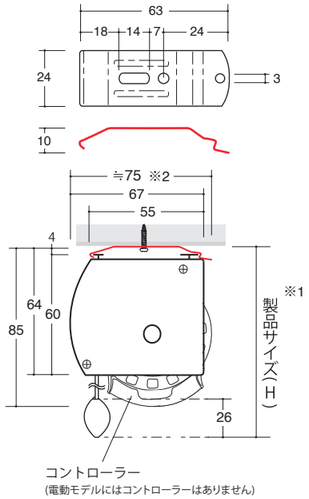

■ スモールメカ カーテンボックス推奨奥行き寸法

逆巻き仕様

カーテンボックスの場合、奥行き(D)は**100mm以上**設けてください。
(製品サイズに対して内法寸法に余裕が無い場合、脱着時の作業が困難になります。)
☆ゆとりのある推奨奥行き寸法=110mm以上

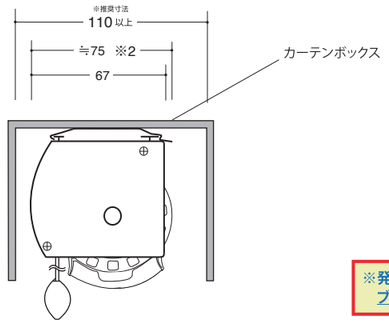

※発注時の指定が無い場合はアウターブラケットにて出荷いたします。

※1 製品サイズ(H)はブラケットの厚みを含みます。
※2 生地種類や製品寸法(H)により生地の巻径が変わるため、奥行き75mm以上になる場合があります。

■ スモールサイズ 正面付 取付寸法図 (補助金具種類別) ※補助金具の価格は全て税別です。

NEW 正面付補助金具 / No.04
(2.3mm厚) 価格：**1,000円**

逆巻き仕様

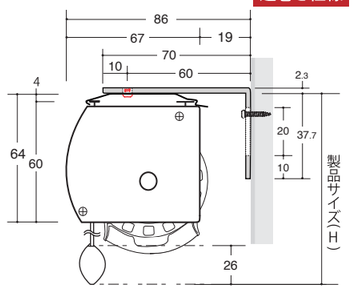

※製品サイズ(H)は正面補助金具の厚みは含みません。

正面付補助金具 / No.03
(3mm厚) 価格：1,500 円

逆巻き仕様

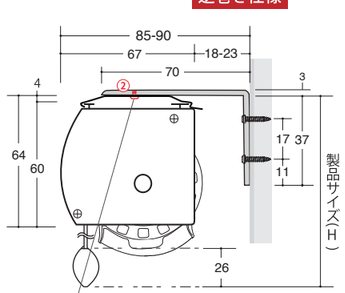

※製品サイズ(H)は正面補助金具の厚みは含みません。

正面付補助金具 / No.01
(3mm厚) 価格：1,500 円

逆巻き仕様

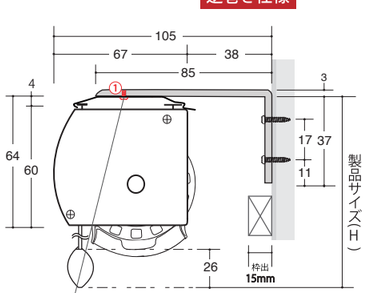

※製品サイズ(H)は正面補助金具の厚みは含みません。

NEW

■ スモールサイズ 天井付専用 / 正面付専用ー L型金具 取付寸法図

天井付専用ーL型金具 (S) 価格：**500円**
(正面付には対応しておりません。)

逆巻き仕様

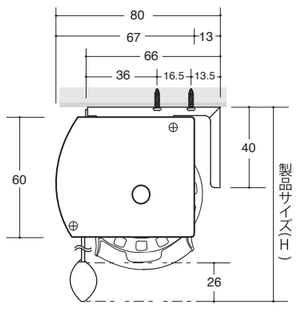

※製品サイズ(H)はL型金具の厚みは含みません。

正面付専用ーL型金具 (L) 価格：**700円**

逆巻き仕様

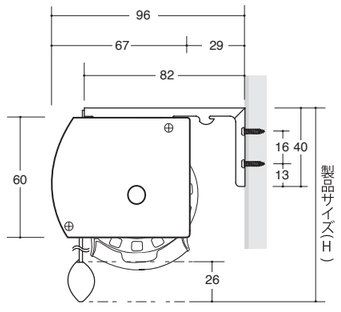

※製品サイズ(H)はL型金具の厚みは含みません。

※発注時の指定が無い場合はアウターブラケットにて出荷いたします。

【スタンダード_ラージメカ 取付寸法図(逆巻き)】 (単位:mm)

■ ラージメカ 天井付 詳細図 (アウターブラケット)

逆巻き仕様

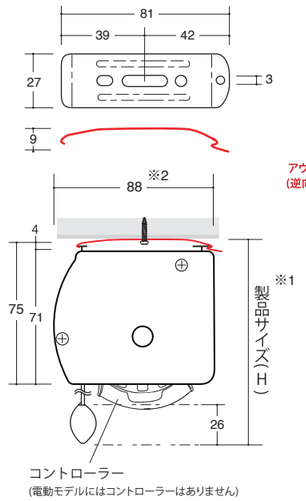

■ ラージメカ カーテンボックス推奨寸法(奥行き)

逆巻き仕様

カーテンボックスの場合、奥行き(D)は**120mm以上**設けてください。
(製品サイズに対して内法寸法に余裕が無い場合、脱着時の作業が困難になります。)
☆ゆとりのある推奨奥行き寸法=**130mm以上**
☆**カーテンボックスには「アウターブラケット」がおすすめです。**
(ブラケットの前後は通常より逆向きに付けていただくと製品が脱着やすくなります)

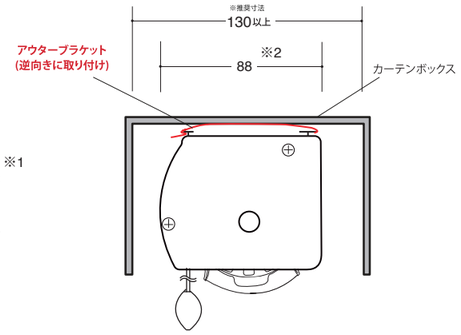

※発注時の指定が無い場合はアウターブラケットにて出荷いたします。

※1 製品サイズ(H)はブラケットの厚みを含みます。
※2 生地種類や製品寸法(H)により生地の巻径が変わるため、奥行き88mm以上になる場合があります。

■ ラージサイズ 正面付 取付寸法図 (補助金具種類別) ※補助金具の価格は全て税別です。

NEW 正面付補助金具 / No.04
(2.3mm厚) 価格：**1,000円**

逆巻き仕様

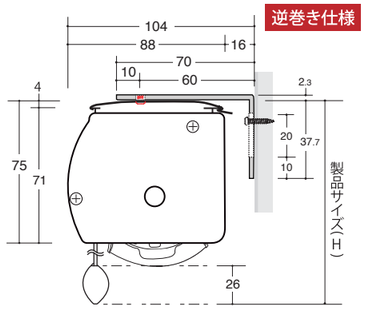

※製品サイズ(H)は正面補助金具の厚みは含みません。

正面付補助金具 / No.01
(3mm厚) 価格：1,500 円

逆巻き仕様

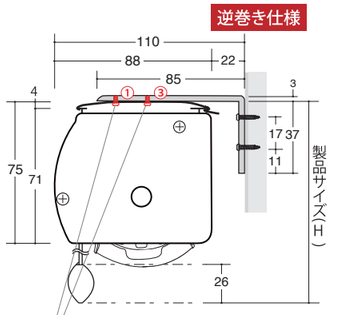

※製品サイズ(H)は正面補助金具の厚みは含みません。

正面付補助金具 / No.02
(3mm厚) 価格：1,600 円

逆巻き仕様

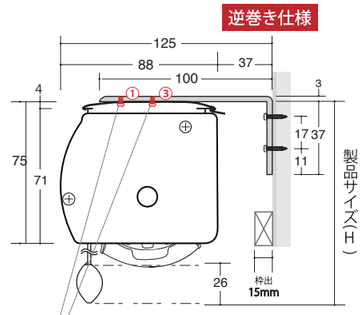

※製品サイズ(H)は正面補助金具の厚みは含みません。

NEW

■ ラージサイズ 天井付・正面付兼用ー L型金具 取付寸法図

天井付・正面付兼用ーL型金具 (L) 価格：**700円**
(製品丈(H)によっては正面付に対応できない場合があります。)

逆巻き仕様

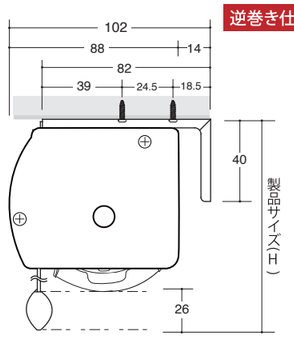

※製品サイズ(H)はL型金具の厚みは含みません。

逆巻き仕様

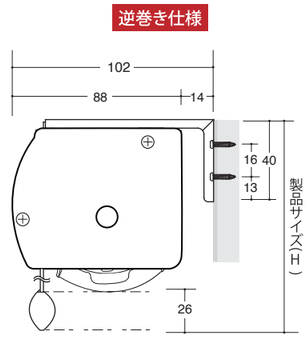

※製品サイズ(H)はL型金具の厚みは含みません。

※発注時の指定が無い場合はアウターブラケットにて出荷いたします。

ソリードメカ詳細　P.107-112

ソリード　■ 手動モデル/電動モデル(エコリモ)：製品寸法(W)とスクリーン寸法(W)

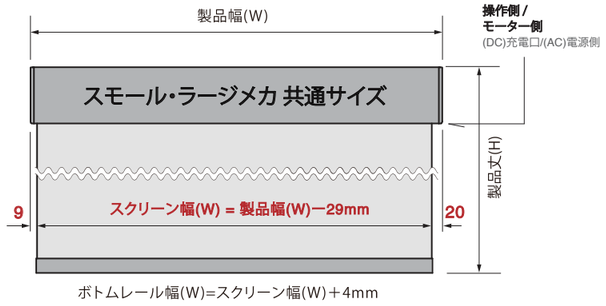

ボトムレール幅(W)=スクリーン幅(W)＋4mm

※左右のクリアランスは多少前後する可能性があります。おおよその目安として参照ください。

【ブラケットおよび正面付補助金具の種類一覧】 ソリード

(幅単位：mm)

部品名 / 製品幅(mm)	ブラケット (どちらか同梱)				正面付補助金具 (オプション)										
	アウタータイプ		L型タイプ (S) (L)		No.01 【奥行き=85mm】 価格:1,500円/個 正面付用 (スモール/ラージ兼用)			No.02 【奥行き=100mm】 価格:1,600円/個 正面付用 (ラージ/出幅15mm用)			No.03 【奥行き=70mm】 価格:1,500円/個 正面付用 (スモール用)			NEW No.04 【奥行き=70mm】 価格:1,000円/個 正面付用 (スモール用)		
製品幅(mm)	数量	ビス＊	数量	ビス＊	数量	ビス＊	専用ネジ (M4×4) ＊	数量	ビス＊	専用ネジ (M4×4) ＊	数量	ビス＊	専用ネジ (M4×4) ＊	数量	ビス＊	専用ネジ (M4×4) ＊
～1,000	2個	1本	2個	1本	2個	2本	スモール…1個 ラージ…2個	2個	2本	2個	2個	2本	1個	2個	2本	1個
1,001～2,000	3個	1本	3個	1本	3個	2本	スモール…1個 ラージ…2個	3個	2本	2個	3個	2本	1個	3個	2本	1個
2,001～2,500	4個	1本	4個	1本	4個	2本	スモール…1個 ラージ…2個	4個	2本	2個	4個	2本	1個	4個	2本	1個
2,501～2,750	5個	1本	5個	1本	5個	2本	スモール…1個 ラ ジ 2個	5個	2本	2個	5個	2本	1個	5個	2本	1個

＊「ビス」「専用ネジ」は「ブラケット」「正面付補助金具」1個あたりに対する数量です。(全て付属しています。)

※ 上記の表は、手動・エコリモ共通です。
※ ブラケットは、標準個数は製品に付属しています。追加でご注文いただく場合は別途オプションとなります。
※ 正面付補助金具は全てオプションとなります。

NEW

【ソリード/ 正面付補助金具寸法および天井ブラケットとの組み合わせ図】

■ ソリード側面図

スモール

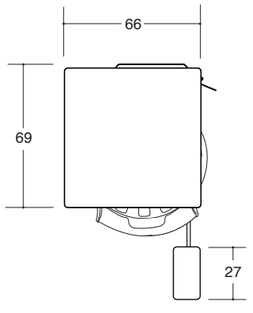

ラージ

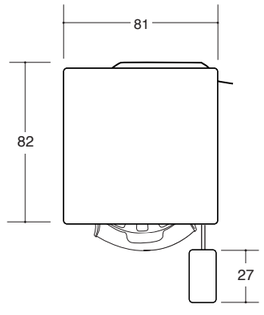

■ FUGA スモールサイズ 正面付補助金具 ソリード

NEW

No.04 （窓枠出幅 0mm 用） 価格：1,000円

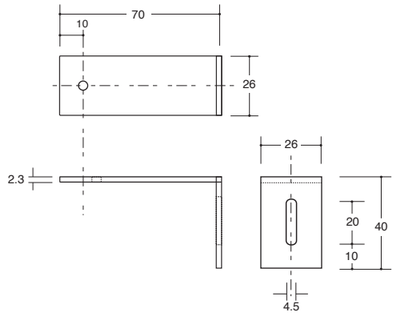

■ FUGA スモールサイズ 正面付補助金具（ソリード用ブラケットとの組み合わせ図） ソリード

No.01 （窓枠出幅 15mm 用） 価格：1,500 円

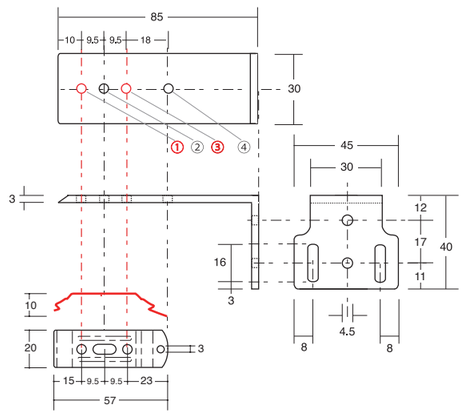

No.03 （窓枠出幅 0mm 用） 価格：1,500 円

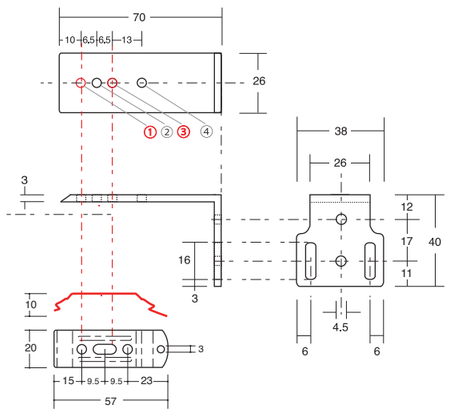

※本ページの正面付補助金具と天井ブラケットの組み合わせ図をご参照いただき、P.109～112の取付寸法図をご確認ください。
（P.109～112の各正面付補助金具寸法図は、赤字部分のネジ穴を使用して取り付けた場合の寸法となっています。）

■ FUGA ラ═ジサイズ 正面付補助金具（ソリ═ド用ブラケットとの組み合わせ図） ソリ═ド

No.01 （窓枠出幅 0mm 用） 価格：1,500 円

No.02 （窓枠出幅 15mm 用） 価格：1,600 円

※本ページの正面付補助金具と天井ブラケットの組み合わせ図をご参照いただき、P.109～112の取付寸法図をご確認ください。
（P.109～112の各正面付補助金具寸法図は、赤字部分のネジ穴を使用して取り付けた場合の寸法となっています。）

【ソリードメカ用 L型ブラケット2種】 ソリード ※ボックス取付時はアウターブラケットをお勧めします。

■ ソリード(スモールサイズ)用ブラケット
天井付専用ー L型タイプ(S) 価格：500円

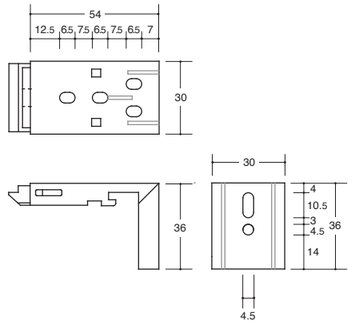

■ ソリード(ラージサイズ)用ブラケット
天井付専用 ー L型金具タイプ(L) 価格：700円

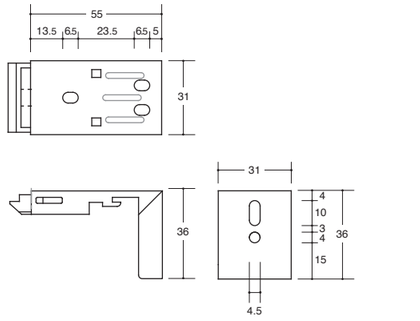

【ソリード_スモールメカ 取付寸法図(正巻き)】 (単位:mm)

■ スモールメカ 天井付 詳細図 (アウターブラケット)

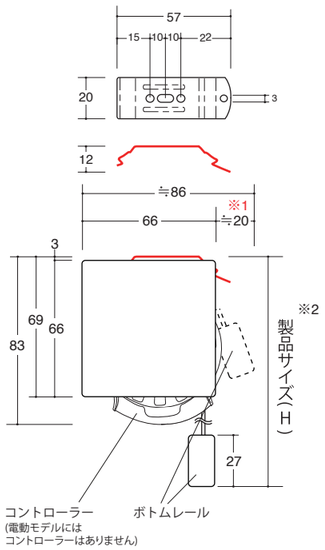

■ スモールメカ カーテンボックス推奨奥行き寸法

カーテンボックスの場合、奥行き(D)は**100mm以上**設けてください。
(製品サイズに対して内法寸法に余裕が無い場合、脱着時の作業が困難になります。)
☆ゆとりのある推奨奥行き寸法=110mm以上

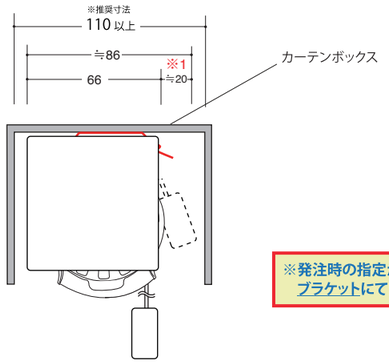

※発注時の指定が無い場合はアウターブラケットにて出荷いたします。

※1 スクリーンを最上部に巻き上げた際、ボトムレールがヘッドレール後部に収まります。その際の寸法になります。
※2 製品サイズ(H)はブラケットの厚みを含みます。

【ソリード_ラージメカ 取付寸法図(正巻き)】 (単位:mm)

■ ラージメカ 天井付 詳細図 (アウターブラケット)

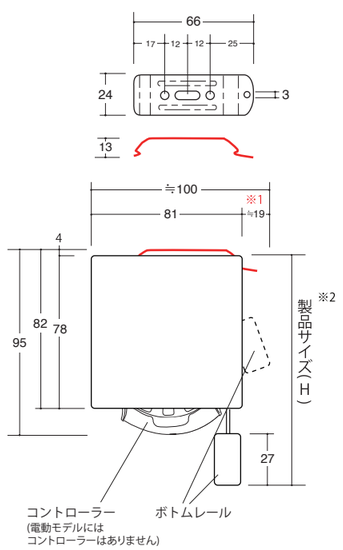

■ ラージメカ カーテンボックス推奨寸法(奥行き)

カーテンボックスの場合、奥行き(D)は**120mm以上**設けてください。
(製品サイズに対して内法寸法に余裕が無い場合、脱着時の作業が困難になります。)
☆ゆとりのある推奨奥行き寸法=**130mm以上**
☆**カーテンボックスには「アウターブラケット」がおすすめです。**
(ブラケットの前後は通常より逆向きに付けていただくと製品が脱着やすくなります)

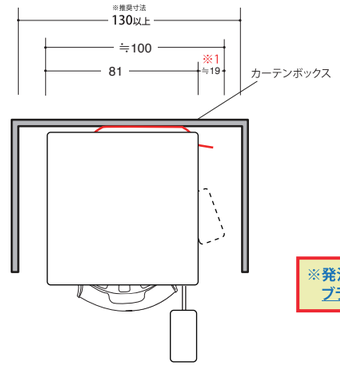

※発注時の指定が無い場合はアウターブラケットにて出荷いたします。

※1 スクリーンを最上部に巻き上げた際、ボトムレールがヘッドレール後部に収まります。その際の寸法になります。
※2 製品サイズ(H)はブラケットの厚みを含みます。

■ スモールサイズ 正面付 取付寸法図 (補助金具種類別) ※補助金具の価格は全て税別です。

NEW 正面付補助金具 / No.04
(2.3mm厚) 価格:**1,000円**

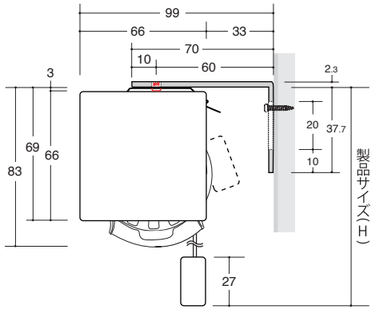

※製品サイズ(H)は正面補助金具の厚みは含みません。

正面付補助金具 / No.03
(3mm厚) 価格:1,500 円

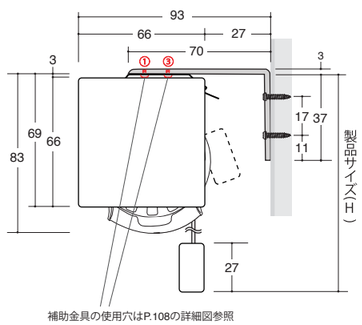

補助金具の使用穴はP.108の詳細図参照

※製品サイズ(H)は正面補助金具の厚みは含みません。

正面付補助金具 / No.01
(3mm厚) 価格:1,500 円

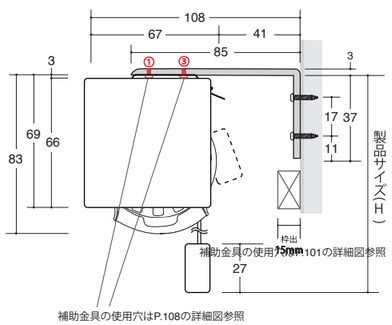

補助金具の使用穴はP.101の詳細図参照
補助金具の使用穴はP.108の詳細図参照

※製品サイズ(H)は正面補助金具の厚みは含みません。

■ ラージサイズ 正面付 取付寸法図 (補助金具種類別)

NEW 正面付補助金具 / No.04
価格:**1,000円**

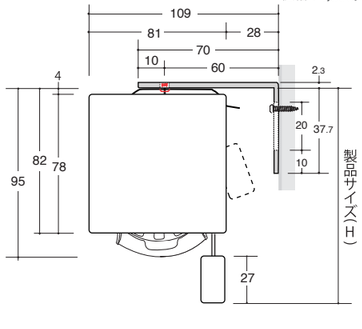

※製品サイズ(H)は正面補助金具の厚みは含みません。

正面付補助金具 / No.03
(3mm厚) 価格:1,500 円

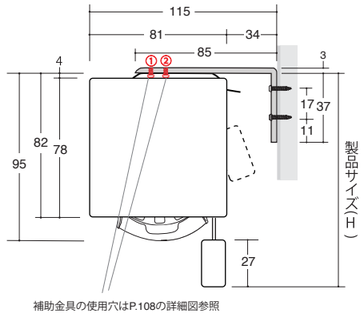

補助金具の使用穴はP.108の詳細図参照

※製品サイズ(H)は正面補助金具の厚みは含みません。

正面付補助金具 / No.01
(3mm厚) 価格:1,600 円

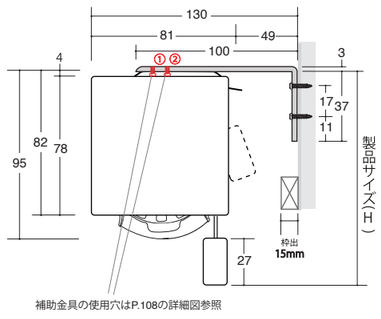

補助金具の使用穴はP.108の詳細図参照

※製品サイズ(H)は正面補助金具の厚みは含みません。

NEW

■ スモールサイズ 天井付 / 正面付用ブラケットーL型タイプ 取付寸法図

天井付・正面付兼用ーL型タイプ(S) 価格:**500円**
(製品丈(H)によっては正面付には対応できない場合があります。)

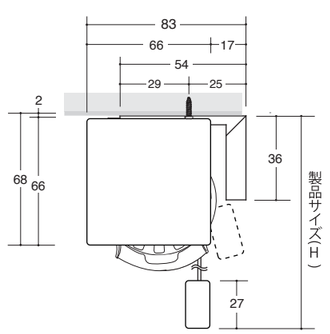

※製品サイズ(H)はL型金具の厚みを含みます。

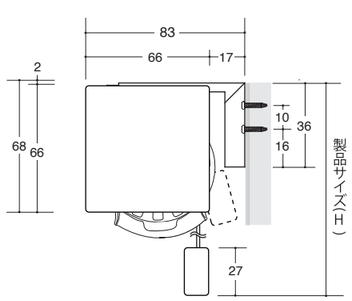

※製品サイズ(H)はL型金具の厚みを含みます。

※発注時の指定が無い場合はアウターブラケットにて出荷いたします。

NEW

■ ラージサイズ 天井付用ブラケットーL型タイプ 取付寸法図

天井付用ーL型タイプ(L) 価格:**700円**

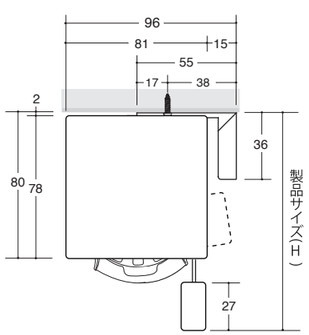

※製品サイズ(H)はL型金具の厚みを含みます。

※発注時の指定が無い場合はアウターブラケットにて出荷いたします。

【ソリード_スモールメカ 取付寸法図(正巻き)】 (単位:mm)

■ スモールメカ 天井付 詳細図 (アウターブラケット)

逆巻き仕様

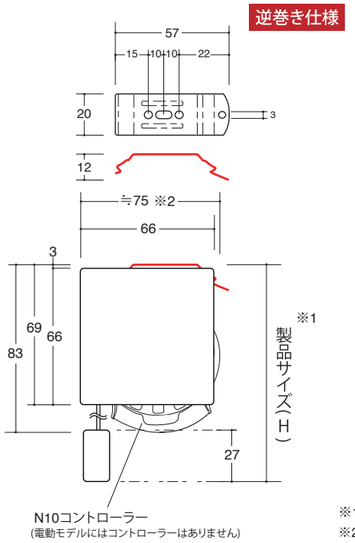

■ スモールメカ カーテンボックス推奨奥行き寸法

逆巻き仕様

カーテンボックスの場合、奥行き(D)は**100mm以上**設けてください。
(製品サイズに対して内法寸法に余裕が無い場合、脱着時の作業が困難になります。)
☆ゆとりのある推奨奥行き寸法=110mm以上

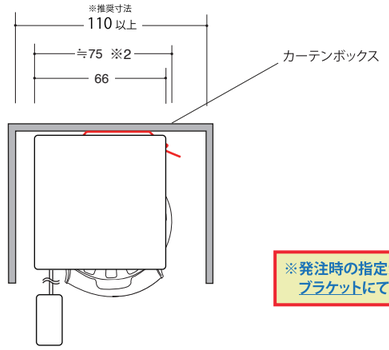

※発注時の指定が無い場合はアウターブラケットにて出荷いたします。

※1 製品サイズ(H)はブラケットの厚みを含みます。
※2 生地種類や製品寸法(H)により生地の巻径が変わるため、奥行き75mm以上になる場合があります。

■ スモールサイズ 正面付 取付寸法図 (補助金具種類別) ※補助金具の価格は全て税別です。

NEW 正面付補助金具 / No.04
(2.3mm厚) 価格:**1,000円**

逆巻き仕様

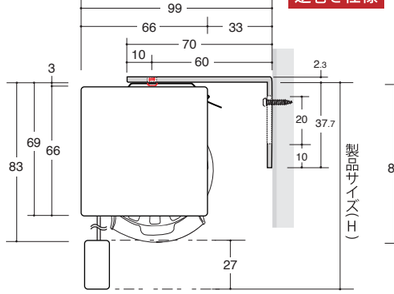

※製品サイズ(H)は正面補助金具の厚みは含みません。

正面付補助金具 / No.03
(3mm厚) 価格:1,500 円

逆巻き仕様

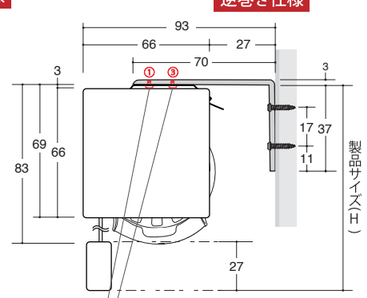

補助金具の使用穴はP.108の詳細図参照

※製品サイズ(H)は正面補助金具の厚みは含みません。

正面付補助金具 / No.01
(3mm厚) 価格:1,500 円

逆巻き仕様

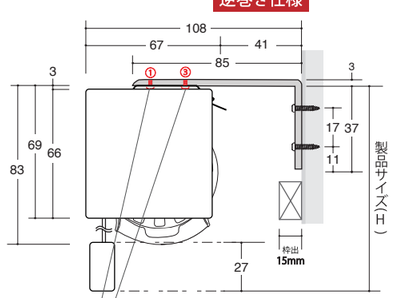

補助金具の使用穴はP.108の詳細図参照

※製品サイズ(H)は正面補助金具の厚みは含みません。

NEW

■ スモールサイズ 天井付専用 / 正面付専用ー L型金具 取付寸法図

天井付・正面付兼用ーL型金具 (S) 価格:**500円**

(製品丈(H)によっては正面付には対応できない場合があります。)

逆巻き仕様

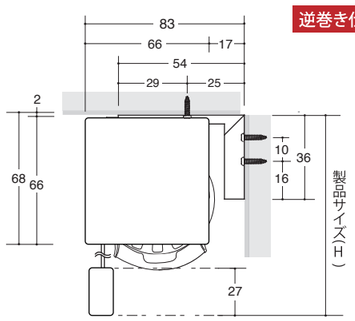

※発注時の指定が無い場合はアウターブラケットにて出荷いたします。

※製品サイズ(H)はL型金具の厚みを含みます。

【ソリード_ラージメカ 取付寸法図(正巻き)】 (単位:mm)

■ ラージメカ 天井付 詳細図 (アウターブラケット)

逆巻き仕様

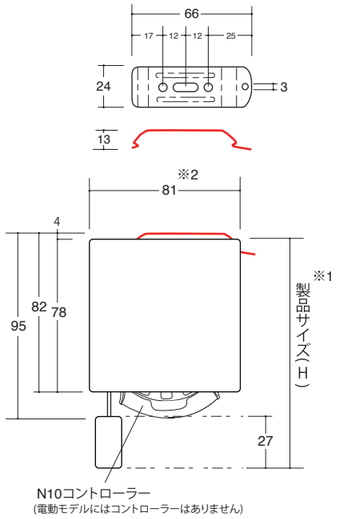

■ ラージメカ カーテンボックス推奨寸法(奥行き)

逆巻き仕様

カーテンボックスの場合、奥行き(D)は**120mm以上**設けてください。
(製品サイズに対して内法寸法に余裕が無い場合、脱着時の作業が困難になります。)
☆ゆとりのある推奨奥行き寸法=**130mm以上**
☆カーテンボックスには「アウターブラケット」がおすすめです。
(ブラケットの前後は通常より逆向きに付けていただくと製品が脱着やすくなります)

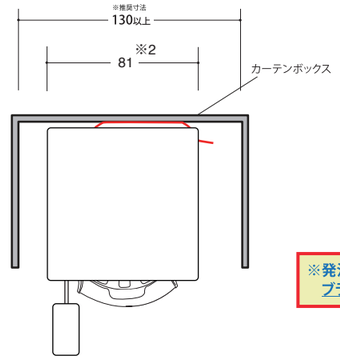

※発注時の指定が無い場合はアウターブラケットにて出荷いたします。

※1 製品サイズ(H)はブラケットの厚みを含みます。
※2 生地種類や製品寸法(H)により生地の巻径が変わるため、奥行き81mm以上になる場合があります。

■ ラージサイズ 正面付 取付寸法図 (補助金具種類別)

NEW 正面付補助金具 / No.04
(2.3mm厚) 価格:**1,000円**

逆巻き仕様

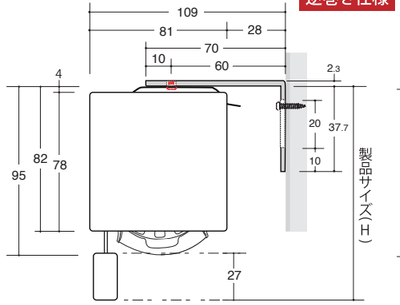

※製品サイズ(H)は正面補助金具の厚みは含みません。

正面付補助金具 / No.03
(3mm厚) 価格:1,500 円

逆巻き仕様

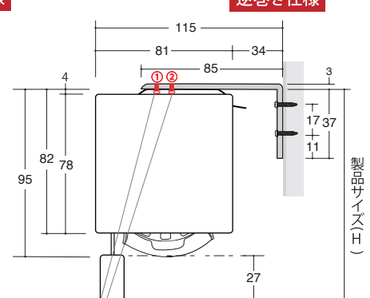

補助金具の使用穴はP.108の詳細図参照

※製品サイズ(H)は正面補助金具の厚みは含みません。

正面付補助金具 / No.01
(3mm厚) 価格:1,600 円

逆巻き仕様

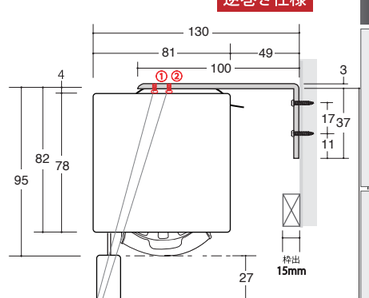

補助金具の使用穴はP.108の詳細図参照

※製品サイズ(H)は正面補助金具の厚みは含みません。

NEW

■ ラージサイズ 天井付・正面付兼用ー L型金具 取付寸法図

天井付専用ーL型金具 (L) 価格:**700円**

逆巻き仕様

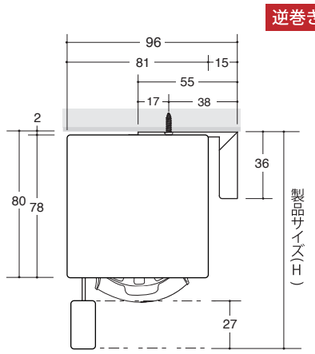

※発注時の指定が無い場合はアウターブラケットにて出荷いたします。

※製品サイズ(H)はL型金具の厚みを含みます。

【カバーレス(S) 取付寸法図（スクリーン正巻き）】

■ カバーレス(S) インナーブラケット
天井付 詳細図

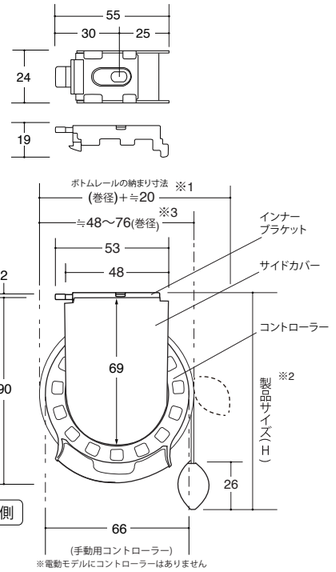

■ カバーレス(S) アウターブラケット
天井付 詳細図(落下防止プレートが無い場合)

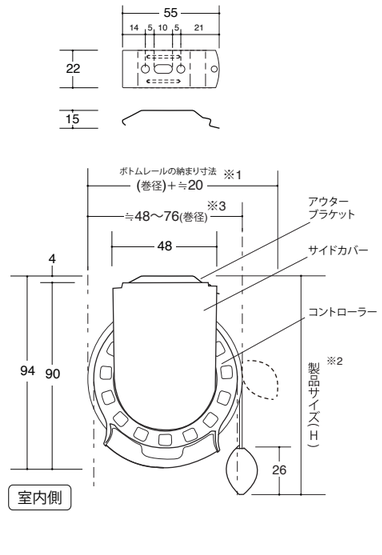

■ カバーレス(S)
カーテンボックス推奨奥行き寸法
(落下防止プレートが無い場合)

カーテンボックスの場合、奥行き(D)は**80mm以上**設けてください。(ただし実際の奥行きは生地の巻径により決定してください。)
製品サイズに対して内法寸法に余裕が無い場合、脱着時の作業が難しくなる場合があります。

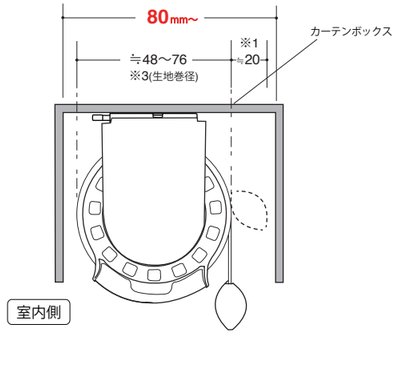

※1 製品背面にボトムレールが納まる際、20mm程度の厚みになります。
※2 製品サイズ(H)はブラケットの厚みを含みます。
※3 生地巻径について…製品丈(H)や生地種類により巻径寸法は変わります。詳しくはP.117をご参照ください。

■ カバーレス(S) アウターブラケット
天井付 詳細図 (落下防止プレートを取り付ける場合)
★落下防止プレートは、「アウターブラケット」専用です。

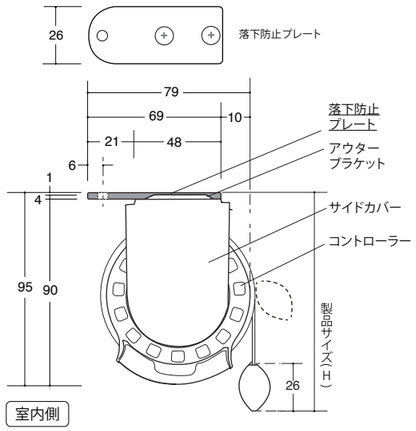

■ カバーレス(S)
カーテンボックス推奨奥行き寸法
(落下防止プレートを取り付ける場合)
★落下防止プレートは、「アウターブラケット」専用です。

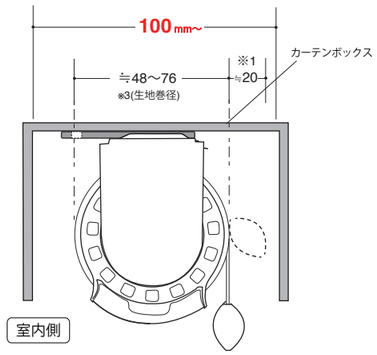

※2 製品サイズ(H)はブラケットの厚みを含みます。(落下防止プレートの厚みは含みません。)

伏図

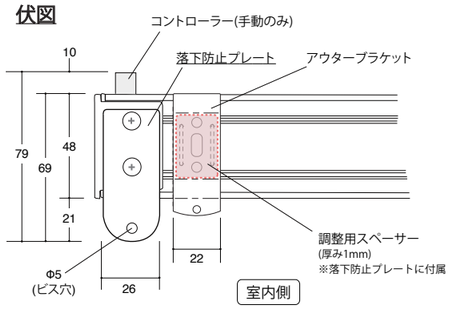

【カバーレス(L) 取付寸法図（スクリーン正巻き）】

■ カバーレス(L) インナーブラケット
天井付 詳細図

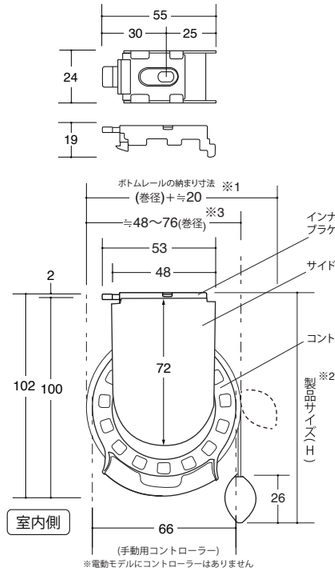

■ カバーレス(L) アウターブラケット
天井付 詳細図(落下防止プレートが無い場合)

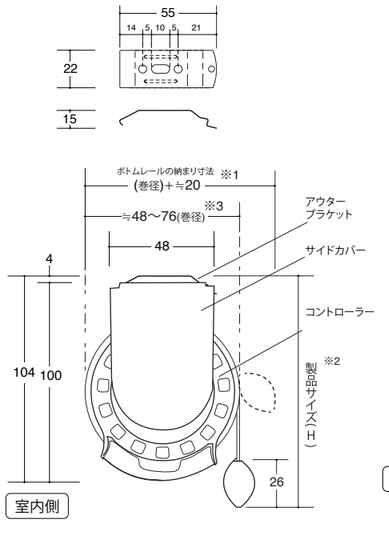

■ カバーレス(L)
カーテンボックス推奨奥行き寸法
(落下防止プレートが無い場合)

カーテンボックスの場合、奥行き(D)は**80mm以上**設けてください。(ただし実際の奥行きは生地の巻径により決定してください。)
製品サイズに対して内法寸法に余裕が無い場合、脱着時の作業が難しくなる場合があります。

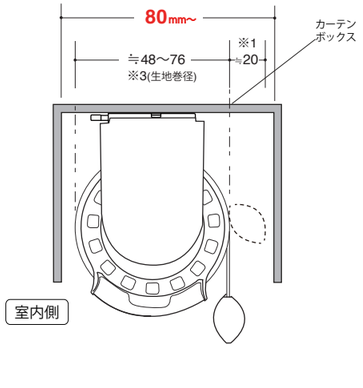

※1 製品背面にボトムレールが納まる際、20mm程度の厚みになります。
※2 製品サイズ(H)はブラケットの厚みを含みます。
※3 生地巻径について…製品丈(H)や生地種類により巻径寸法は変わります。詳しくはP.117をご参照ください。

■ カバーレス(L) アウターブラケット
天井付 詳細図 (落下防止プレートを取り付ける場合)
★落下防止プレートは、「アウターブラケット」専用です。

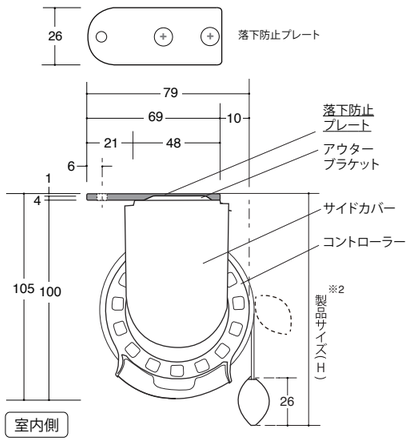

■ カバーレス(L)
カーテンボックス推奨奥行き寸法
(落下防止プレートを取り付ける場合)
★落下防止プレートは、「アウターブラケット」専用です。

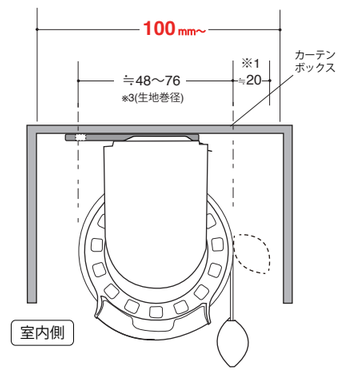

※2 製品サイズ(H)はブラケットの厚みを含みます。(落下防止プレートの厚みは含みません。)

伏図

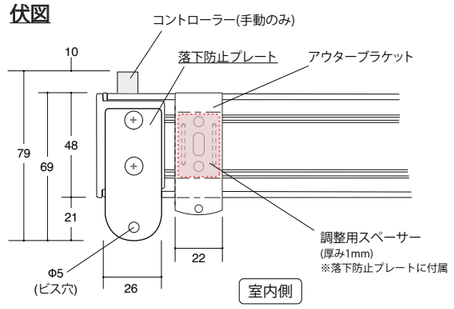

【カバーレス(S) 取付寸法図（スクリーン逆巻き）】

■ カバーレス(S) インナーブラケット
天井付 詳細図

逆巻き仕様

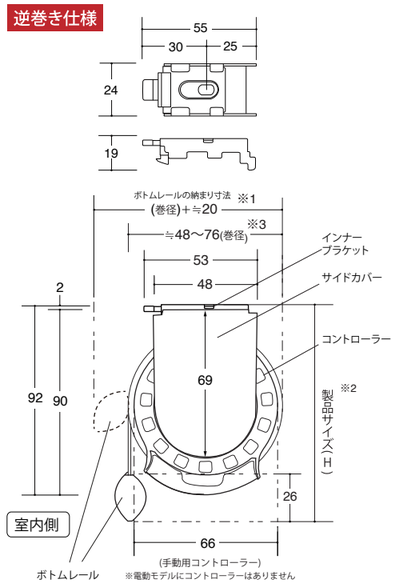

■ カバーレス(S) アウターブラケット
天井付 詳細図 (落下防止プレートが無い場合)

逆巻き仕様

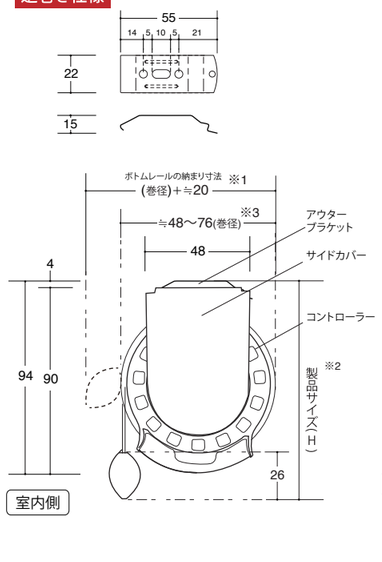

■ カバーレス(S)
カーテンボックス推奨奥行き寸法

逆巻き仕様 (落下防止プレートが無い場合)

カーテンボックスの場合、奥行き(D)は80mm以上設けてください。(ただし実際の奥行きは生地の巻径により決定してください。)
製品サイズに対して内法寸法に余裕が無い場合、脱着時の作業が難しくなる場合があります。

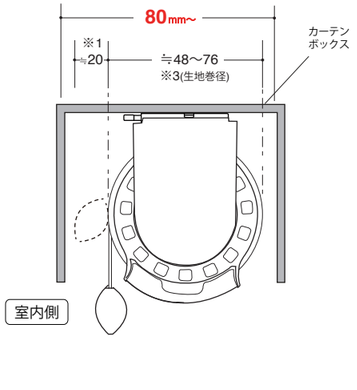

※1 製品背面にボトムレールが納まる際、20mm程度の厚みになります。
※2 製品サイズ(H)はブラケットの厚みを含みます。
※3 生地巻径について…製品丈(H)や生地種類により巻径寸法は変わります。詳しくはP.117をご参照ください。

■ カバーレス(S) アウターブラケット 逆巻き仕様
天井付 詳細図 (落下防止プレートを取り付ける場合)
★落下防止プレートは、「アウターブラケット」専用です。

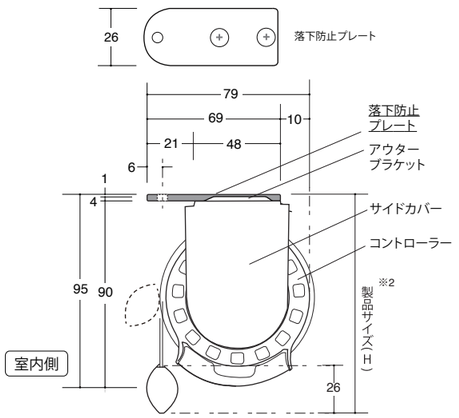

■ カバーレス(S) 逆巻き仕様
カーテンボックス推奨奥行き寸法
(落下防止プレートを取り付ける場合)
★落下防止プレートは、「アウターブラケット」専用です。

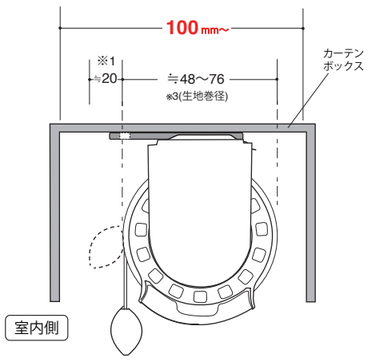

※2 製品サイズ(H)はブラケットの厚みを含みます。(落下防止プレートの厚みは含みません。)

伏図

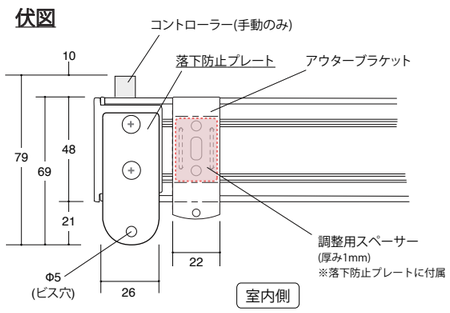

【カバーレス(L) 取付寸法図（スクリーン逆巻き）】

■ カバーレス(L) インナーブラケット
天井付 詳細図

逆巻き仕様

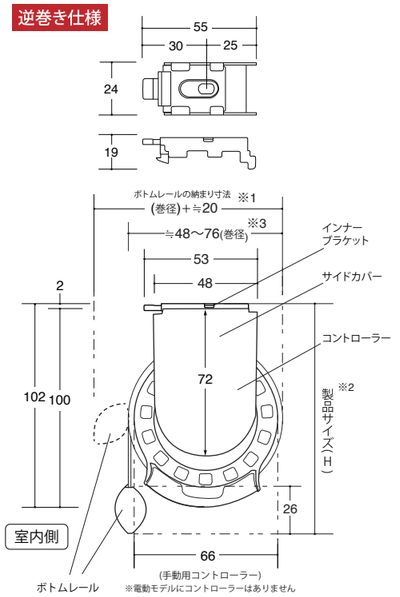

■ カバーレス(L) アウターブラケット
天井付 詳細図 (落下防止プレートが無い場合)

逆巻き仕様

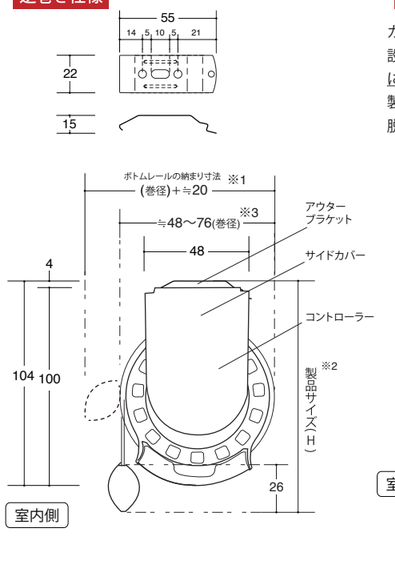

■ カバーレス(L)
カーテンボックス推奨奥行き寸法

逆巻き仕様 (落下防止プレートが無い場合)

カーテンボックスの場合、奥行き(D)は80mm以上設けてください。(ただし実際の奥行きは生地の巻径により決定してください。)
製品サイズに対して内法寸法に余裕が無い場合、脱着時の作業が難しくなる場合があります。

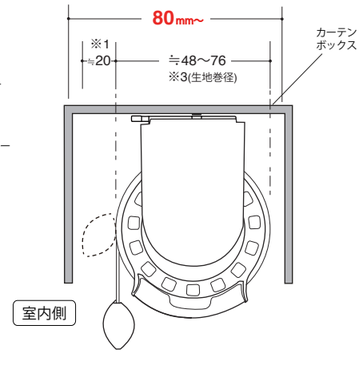

※1 製品背面にボトムレールが納まる際、20mm程度の厚みになります。
※2 製品サイズ(H)はブラケットの厚みを含みます。
※3 生地巻径について…製品丈(H)や生地種類により巻径寸法は変わります。詳しくはP.117をご参照ください。

■ カバーレス(L) アウターブラケット 逆巻き仕様
天井付 詳細図 (落下防止プレートを取り付ける場合)
★落下防止プレートは、「アウターブラケット」専用です。

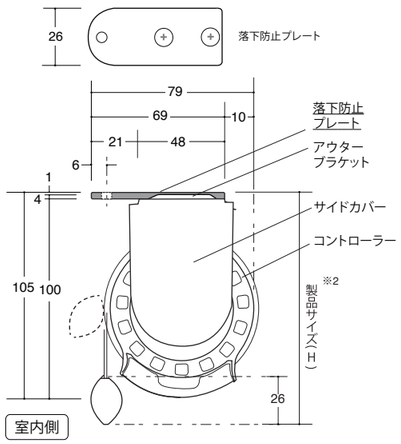

■ カバーレス(L) 逆巻き仕様
カーテンボックス推奨奥行き寸法
(落下防止プレートを取り付ける場合)
★落下防止プレートは、「アウターブラケット」専用です。

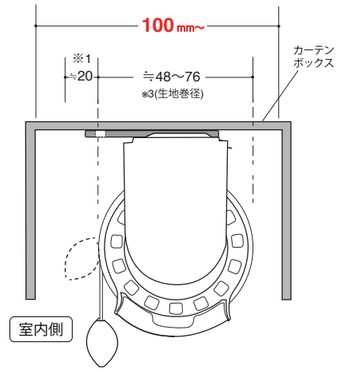

※2 製品サイズ(H)はブラケットの厚みを含みます。(落下防止プレートの厚みは含みません。)

伏図

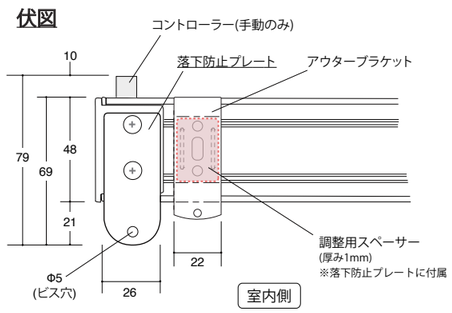

FUGA スクリーン【巻径】生地種類別早見表（目安）

(単位：mm)

H(丈)mm	遮光(FA)	遮熱(AC)	AC/クリア	AC/ミスティ	ロゼッタ (COTO)	ロゼッタ (つむぎ)
1,000	53	53	48	50	49	50
1,400	56	56	52	54	53	54
1,800	58	58	54	58	56	58
2,200	62	62	56	60	58	60
2,600	66	66	60	64	62	64
3,000	70	70	64	68	66	68
3,400	76	76	68	72	70	72
3,800	—	—	70	—	72	74
4,200	—	—	72	—	—	—
4,600	—	—	74	—	—	—
5,000	—	—	76	—	—	—

※表の寸法はあくまで目安です。ロット等により若干の変更はありますので、あらかじめご了承ください。

■ 巻径の考え方

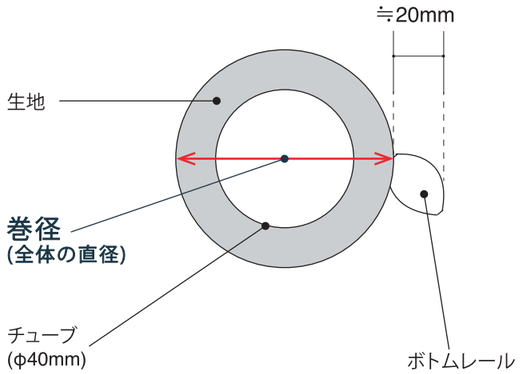

■ 巻径(全体の直径)
スクリーンを上げたときに
生地が巻き取られる部分の直径です。

■ チューブ
スクリーンを巻き取る芯地です。
FUGAはφ40mmのチューブを採用しています。

■ ボトムレール
巻き終わり時の位置を示す最下部の部材。
上表の巻径寸法はボトムレールの寸法は
含みません。

■ 巻径寸法活用ポイント

カーテンボックスの奥行寸法に対する製品の納まりを
ご確認ください。（右図参照）

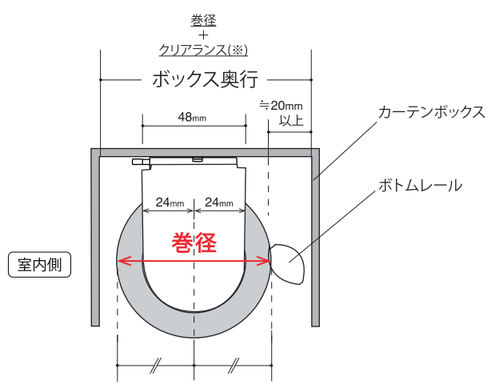

(※)ボトムレールが納まるクリアランスに加え、脱着作業を考慮したクリアランスを確保してください。

■ コーナー(入隅)勝ち負け納まり図（カバータイプの場合）

	通常仕様の場合	逆巻き仕様の場合
スモールメカ	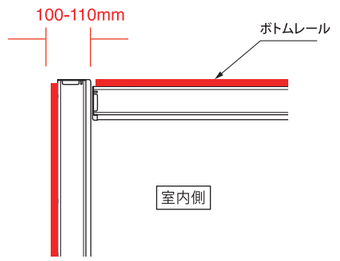	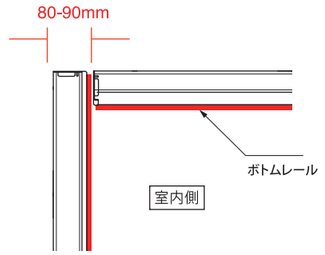
ラージメカ	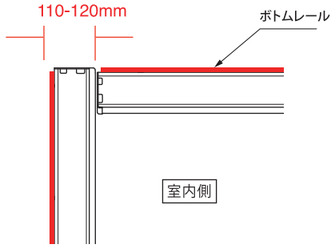	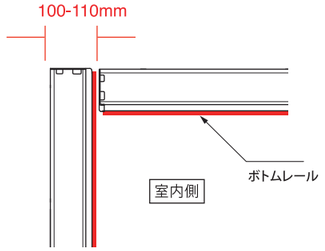

※スタンダード、ソリード共通の図です。
※カバーレスタイプの場合の納まりについては、左ページを参考にしてください。

【採寸方法および注意点】

■ 製品幅(W)について

ご注文は1mm単位となりますが、窓枠内側への取り付けの場合は、
枠内実寸より5mm程度差し引いて発注してください。

■ 製品丈(H)について

ご注文は5mm単位の発注となります。
最長寸法(スクリーンが最下部まで下がった時)に対して、全開の
状態(スラット水平時)で15-25mmほど丈が短くなります。
ご注文は、全閉時(a)・最長時(b)・全開時(c)のいずれかでご指示
ください。(P.94、96「FUGA 生地種類別 仕上がり寸法図」参照)
※製品丈(H)は、ブラケット寸法を含みます。(正面付補助金具の
厚みは含みません。)

窓枠内側に取り付ける場合
(枠内天井付の場合)

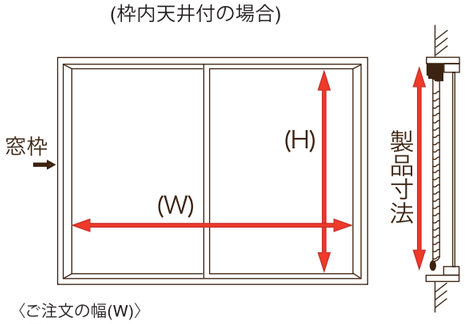

〈ご注文の幅(W)〉
窓枠内側の寸法(W)から5mm引いた長さ
〈ご注文の丈(H)〉
窓枠内側の寸法(H)から5〜20mm引いた長さ
※仕上がり丈については
P.94,96の「FUGA 生地種類別 仕上がり寸法図」をご参照ください。

窓枠外側に取り付ける場合
(正面付の場合)

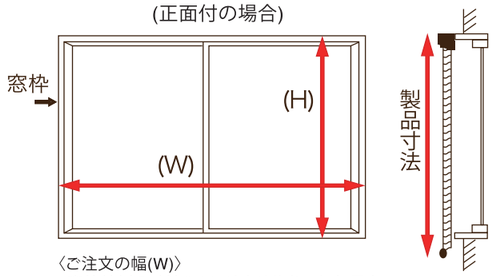

〈ご注文の幅(W)〉
窓枠外側の寸法(W)にゆとり分を足した長さ
〈ご注文の丈(H)〉
窓枠外側の寸法(H)にゆとり分を足した長さ

カーテンボックスに取り付ける場合
(天井付の場合)

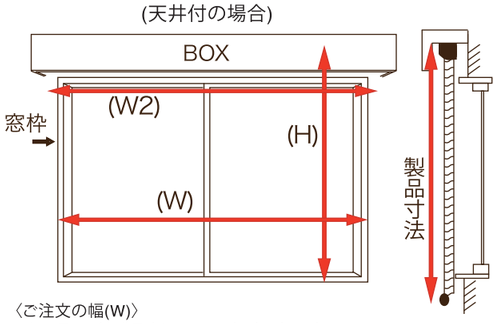

〈ご注文の幅(W)〉
カーテンボックスより5mm以上引いた長さ
もしくは 窓枠外側の寸法(W)にゆとり分を足した長さ
〈ご注文の丈(H)〉
中連窓→カーテンボックスの天板〜窓枠下(H)にゆとり分を足した長さ
掃出窓→天井〜床までの寸法より5〜20mm引いた長さ
※仕上がり丈については
P.94,96の「FUGA 生地種類別 仕上がり寸法図」をご参照ください。

3D調光スクリーン
FUGA®

STANDARD スタンダード

メカ・コード色　組み合わせ表



メカ色 全8色
コード色 全5色
ﾎﾜｲﾄ=WH・ｱｲﾎﾞﾘｰ=IV・ｸﾞﾚｰ=GY・ﾁｬｺｰﾙｸﾞﾚｰ=CGY・ﾌﾞﾗｯｸ=BK

※基本メカ色から変更する場合は全てオプションとなります。
変更時のオプション価格は、P.60をご参照ください。

スタンダードメカ色展開 ー 7 色

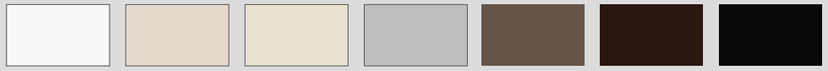

ホワイト　さくら　アイボリー　グレー　L-ブラウン　チョコ　ブラック

※スタンダードとソリードは、カラー名称が同一のものでも色味が異なります。

〈カバーレスの場合〉
上部メカの基本色=ホワイト、ボトムレール基本色=スタンダード同色

Advanced Collection
DAYLIGHT
（採光）

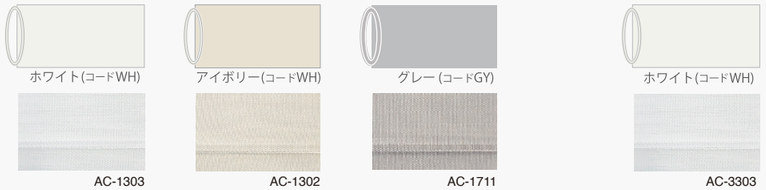

Advanced Collection
HEAT PROTECTION
（遮熱）

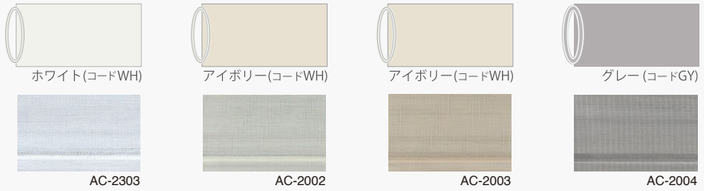

逆巻き対応

BLACK OUT
遮光



逆巻き対応

NEW Rosseta
ロゼッタ

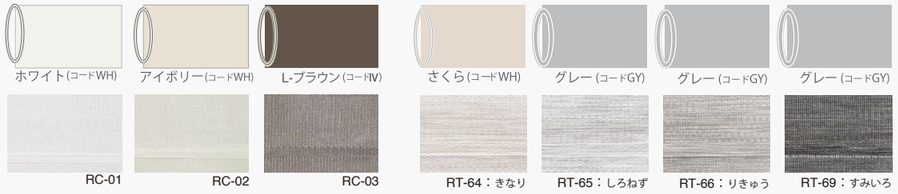

※基本メカ色から変更する場合は全てオプションとなります。
変更時のオプション価格は、P.60をご参照ください。

※ 印刷の都合により実物と色が異なる場合があります。

3D調光スクリーン
FUGA®

NEW
Solido ソリード

メカ・コード色　組み合わせ表



メカ色 全5色
コード色 全5色
ﾎﾜｲﾄ=WH・ｱｲﾎﾞﾘｰ=IV・ｸﾞﾚｰ=GY・ﾁｬｺｰﾙｸﾞﾚｰ=CGY・ﾌﾞﾗｯｸ=BK

※基本メカ色から変更する場合は全てオプションとなります。
変更時のオプション価格は、P.60をご参照ください。

ソリードメカ色展開 ー 5 色



WHITE　IVORY　GREY　L-BROWN　BLACK

※スタンダードとソリードは、カラー名称が同一のものでも色味が異なります。

Advanced Collection
DAYLIGHT
（採光）

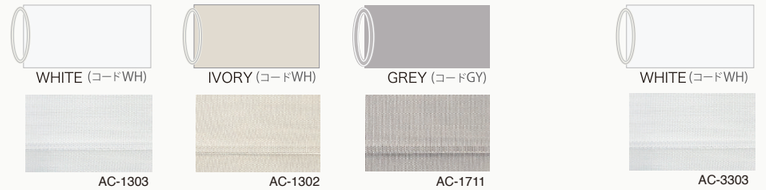

Advanced Collection
HEAT PROTECTION
（遮熱）



逆巻き対応

BLACK OUT
遮光



逆巻き対応

NEW Rosseta
ロゼッタ

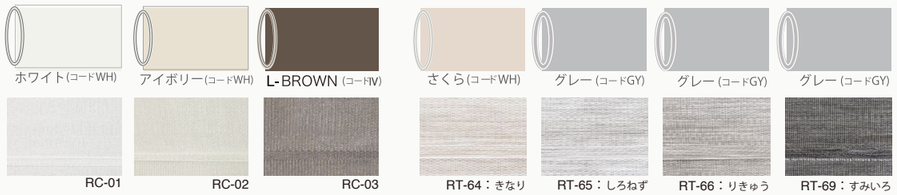

※基本メカ色から変更する場合は全てオプションとなります。
変更時のオプション価格は、P.60をご参照ください。

※ 印刷の都合により実物と色が異なる場合があります。

3D調光スクリーン

FUGA® メンテナンス & オプション

FUGA生地交換

万一の汚れや破れにも安心。

FUGAは生地部分のみ交換可能。
ヘッドレールやボトムレールを再利用することで、コストを抑えながら美しい窓辺を維持できます。

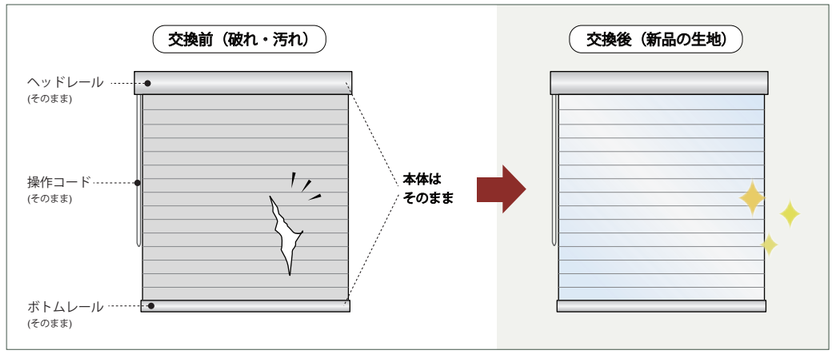

- 本体はそのまま再利用
- コストを抑えて経済的
- 資源を大切にするサステナブル

本体を買い替えることなく、生地だけ交換可能。

交換生地価格

手動モデル価格の

50%

でご注文いただけます。

手動モデル製品価格の半額にて
生地部分のみ交換いただくことができます。

電動モデルの交換生地代も同様の価格計算となります。(=手動モデルの半額)

例)　AC-1303（非防炎）　サイズ：W2,000×H2,000mm
手動モデル製品価格：107,100円(税別)

交換生地価格：107,100円 × 50% = **53,550円(税別)**

※送料は含みます。
※交換作業費用は含んでおりません。販売店にお問い合わせください。

※チューブに生地を巻いた状態で出荷いたします。ヘッドレール、ボトムレール、小部品、モーター等はそのままご使用ください。(製品を工場へ返送いただき生地交換を行う場合は、別途手間代がかかります。その際の費用は販売店へお問い合わせください。)

■ その他 手動モデル部品価格

コントローラー	昇降リミッター	コードクリップ	マジックワンド
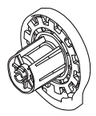	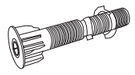	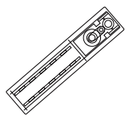	
3,000円 (税別)	2,000円 (税別)	1,000円 (税別)	2,000円 (税別)

※現場やライフスタイルの変化に合わせて左右の操作位置をドライバー1本で簡単に組み替えられます。

〈その他の手動オプション品は、P.59参照〉
※送料は別途かかります。

手動から電動へのアップグレード

※電動から手動へ変更可能も可能です。

万一のモーター故障時や、手動モデルから電動モデルへの変更にも対応。

万一のモーター故障時や、手動モデルから電動モデルへ変更をご希望の場合、モーターのみご購入いただけます。
※手動モデルと電動モデル(エコリモ)は同一のメカを使用しているため、本体を買い替えることなく
　モーター交換のみでアップグレードできます。
※ACモデルで連結が必要な際には、製品本体を工場に返送いただく場合がありますので、販売店にご相談ください。

**本体そのまま、
モーターユニットとリモコンの購入のみで
手動から電動に変更ができます。**


手動用
コントローラー


電動用
エコリモモーター

Before

手動モデル

コードやワンドで
昇降操作


コードあり

After



電動モデル(エコリモ)

- ✓コードレスで見た目すっきり
- ✓リモコンで快適操作
- ✓IoT化でスマホで音声操作

コードなし

手動から電動へ、アップグレード。

**同一メカを使用しているため、手動コントローラーを電動モーターに交換するだけで電動操作が可能に。
コードレスで見た目もスッキリ、快適な操作性が実現できます。**
※電動(モーター)から手動(コントローラー)へ変更可能も可能です。

■ 電動モデル(エコリモ)部品価格

アップグレード必須アイテム

エコリモモーター(AC/DC)	16chリモコン(WR-1)
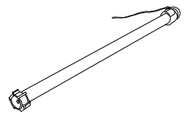	
68,000円/台 (税別)	22,000円/台 (税別)

※現場やライフスタイルの変化に合わせて左右のモーター位置をドライバー1本で簡単に組み替えられます。

IoT操作をご希望の場合のみ必要

Wi-Fi中継機(SG)	Wi-Fi中継機(WZG)
	
38,000円/個 (税別)	28,000円/個 (税別)

〈その他の電動オプション品は、P.83参照〉
※送料は別途かかります。

ACモデルで連結が必要な際には、製品本体を工場に返送いただく場合がありますので、販売店にご相談ください。

3D調光スクリーン

FUGA®

×

ECO

エコキメラ UNI-ユニ-

NEW STANDARD FOR CLEAN AIR





NEW STANDARD FOR CLEAN AIR

スクリーン全体が、24時間働く「巨大な空気浄化フィルター」に。

消臭　抗菌　抗ウイルス　防電（帯電防止）　花粉対策

お部屋の空気がスクリーン生地に触れる。
たったそれだけで、コーティングに含まれる成分が反応。

空気の力(循環)を利用して、付着した菌やウイルスの増殖を抑え、ペットのニオイや生活臭を元から分解・浄化し続けます。

フィルター交換の必要がない、画期的な空気浄化システムです。

「エコキメラ・ユニ」で、スクリーンそのものが空気を清潔に。

FUGAに施す「エコキメラ・ユニ」は、スクリーンの生地部分はもちろん、
操作コードやワンドに至る製品全体に、特殊なコーティングを施します。

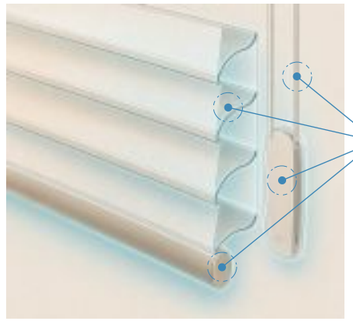

空気の中の有害物質を、スクリーンが分解・浄化。

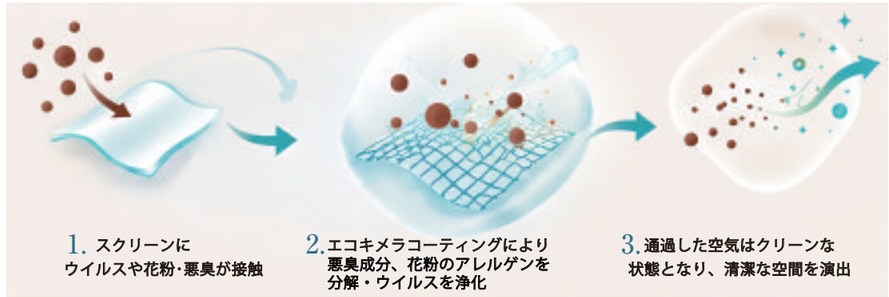

1. スクリーンに
ウイルスや花粉・悪臭が接触

2. エコキメラコーティングにより
悪臭成分、花粉のアレルゲンを
分解・ウイルスを浄化

3. 通過した空気はクリーンな
状態となり、清潔な空間を演出

※本加工は、病気の治療や予防を目的とするものではありません。

光が届かない夜間でも、休まず家族を守り続ける『無光触媒』。

一般的な「光触媒」は、紫外線の当たる昼間や明るい場所でしか効果を発揮できませんでした。
エコキメラの主成分「リン酸チタニア」(株式会社YOOコーポレーション製造)は、光を一切必要としない最新の『無光触媒』です。
暗くした寝室や、家族が寝静まった夜間でも、休むことなく24時間働き続けます。



	一般的な〈光触媒〉	エコキメラ〈無光触媒〉
主成分	二酸化チタン	リン酸チタニア
紫外線(光)の必要性	必要	不要
夜間・暗所の効果	効果なし	24時間働き続ける
効果の持続性	バインダー劣化により低下	年単位で持続 表面に汚れが付着しない前提であれば半永久



「美しい窓辺」に、「大切な家族を守る力」を添えて。

やわらかな光を取り込み、空間をモダンに演出する 3D 調光スクリーン「FUGA」。
そこに「エコキメラ・ユニ」を追加することで、FUGA はお部屋の空気を守る
パートナーへと進化します。
デザイン性、光のコントロール、そして 24 時間の空気清浄。
ペットのいるご家庭や、お子さまの健康を願うすべての皆さまへ。
これからの窓辺のスタンダードを、ぜひご自宅でお確かめください。

Specification box

【オプション仕様】
対象：FUGA全製品（スクリーン生地・操作コード含む全体へ施工）
効果持続：専用ガンによる緻密なナノレベル施工により、長期間効果が持続。
一度の施工で、長期間家族の健康を守ります。
参考価格：〈W2,000×H2,000mmのFUGA製品に対するオプション価格〉
10,200円/式(税抜)

調光スクリーンは ブラインドのようにホコリが溜まるのでは?
と心配されるかもしれません‥が！

お部屋がキレイになるだけでなく、スクリーンのお手入れも劇的にラクに。



一般的な調光スクリーン
（静電気によるホコリ吸着）

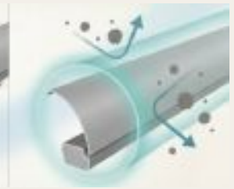

エコキメラ施工後の FUGA
（帯電防止シールド）

帯電防止効果：

エコキメラ・ユニが持つ「帯電防止効果」により、生地へのホコリやは分の吸着を大幅に抑えます。

家事負担の軽減：

さらに、カビやニオイも防ぐため、日常的なお手入れは軽くはたくだけで十分。「いつでもキレイ」が続くため、家事の負担も軽減され、忙しいご家庭の強い味方になります。

菌やニオイを元から断つ。確かなエビデンスが証明する“5つの力”

強力な消臭

DOWN 99%

アンモニア（ペット臭やトイレ臭）やホルムアルデヒド等の有害物質を分解し、無臭化します。

帯電防止（防汚）

静電気の発生を抑え、アレルギーの下人となるホコリや花粉を寄せ付けにくくします。

抗菌・抗ウイルス

空気の流れで接触した菌やウイルスの増殖を強力に抑制。

99%減少

抗カビ

窓の結露などで発生しやすいカビの胞子の付着・繁殖を抑え、生地を清潔に保ちます。

アレルゲン低減効果（花粉対策）

スギ花粉やダニなどのアレルゲンを 分解・無害化する働きがあります。

※すべての菌やウイルス、ニオイに対して効果があるものではありません。
※図は試験結果であり、実際の使用環境により効果は異なります。

小さなお子さまやペットが、万が一舐めてしまっても安心です。

強力な浄化力を持ちながら、人体や動物への安全性は極めて高いことが証明されています。
ハイハイをする赤ちゃんがスクリーンに触れたり、ペットが裾や操作コードを舐めてしまったりしても、健康への害はありません。

※エコキメラ・ユニは SEK マークを取得した商品です。



SEK 抗菌防臭加工
（繊維上の細菌の増殖を抑制し、防臭効果を示します。）
洗濯回数：50 回
認証番号 324ZJW
一般社団法人繊維評価技術協議会
剤名：無機系（金属）
株式会社 YOO コーポレーション

SEK 制菌加工
（繊維上の細菌の増殖を抑制します。）
洗濯回数：50 回
認証番号 142AJW
一般社団法人繊維評価技術協議会
剤名：無機系（金属）
株式会社 YOO コーポレーション

SEK 抗ウイルス加工
（繊維上の特定のウイルスの数を減少させます。）
洗濯回数：50 回
認証番号 UK41AJW
一般社団法人繊維評価技術協議会
剤名：無機系（金属）
一般社団法人繊維評価技術協議会

- 急性経口毒性試験クリア（飲み込んだ際の影響：無毒性）
- 皮膚一次刺激性試験クリア（触れた際の影響：無刺激）
- 変異原性試験クリア（遺伝子への影響なし）

FUGA 生地についての注意点

生地の微細欠点について

工場では細心の注意を払い生地の傷確認を行っておりますが、製造工程上避けられないものについて社内基準を満たすものは出荷しております。
糸節や多少の糸よれ、織スジ等が出る場合や、生地を織る工程で生じる微細なチリやほこり等が影響した異原糸が見られる場合がありますが、素材特有のものとしてご理解ください。
大きな傷は全て除いておりますが、小さなもの(写真例参照)については、ご容赦いただきますようお願いいたします。
※あくまで当社基準によるものですので、あらかじめご了承ください。

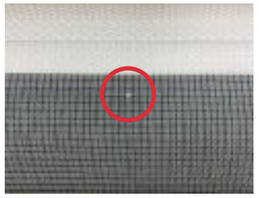
糸のたまり (レース部分)

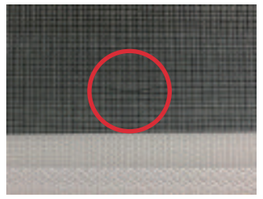
糸のよれ (レース部分)

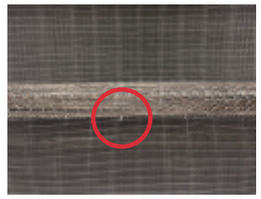
織りの工程上で生じるジョイント部の残り糸

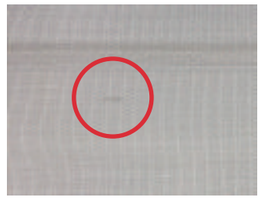
糸のたまり (スラット部分)

スクリーンの巻きずれについて

工場出荷時においては巻きずれの無い状態を確認しておりますが、製品到着時、
または取り付け時に以下のような状況から巻きずれが発生する可能性があります。

(1)取付面が水平でない場合
　天井付の場合、設置面が必ず水平であるかをご確認ください。
　設置面が凸凹であったり、わずかな傾きでも巻きずれが発生する場合があります。(右図参照)

(2) 取付方法に問題がある場合
　使用するブラケットの数量や設置位置などは、メーカー基準を必ずお守りください。(下図参照)
　詳しくは、ご購入時の取扱説明書をご参照ください。

(3)窓を開けた(外部からの風があたる)状態での操作、またはエアコンの直風があたる場合など、スクリーンが揺れる状態での昇降を行うと巻きずれが発生するおそれがあります。
　窓を開けた状態での操作や出入りは、その他のトラブルの原因となりますのでご注意ください。

(4)運送時、または到着後の保管状態に問題がある場合
　製品の縦置きや運送時の衝撃により、生地がタケノコ状になり、巻きずれを引き起こす場合があります。

※巻きずれが発生した場合は、P.133「スクリーンの巻きずれ調整方法」、またはご購入時の取扱説明書をご参照のうえ、修正を行ってください。

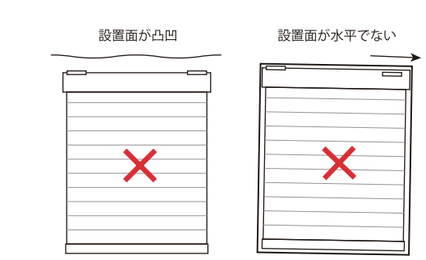

※取付方法が原因となり発生した巻きずれについては保証はいたしかねますので、ご了承ください。

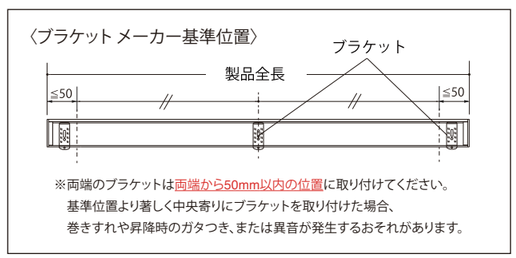

※両端のブラケットは両端から50mm以内の位置に取り付けてください。
基準位置より著しく中央寄りにブラケットを取り付けた場合、
巻きすれや昇降時のガタつき、または異音が発生するおそれがあります。





長期間のご使用においての生地の汚れ、また紫外線による経年劣化について

・生地のみの交換が可能です。(P.121参照)生地の汚れや傷みが著しく、生地交換を希望されるお客様は、お買い求めの販売店へご相談ください。
(洗濯は生地を傷める原因になりますので推奨しておりません。防汚効果として、ご購入時に「-帯電防止-エコキメラ・ユニ」オプション加工をおすすめしております。P.124～参照)
・紫外線による経年劣化(生地の傷み、破れ、変色等)は保証対象外となります。
　劣化が著しい場合は生地交換をおすすめします。

スクリーン 端部のほつれについて

上下操作時にスクリーンに操作コードや手が触れてスクリーン端から糸が剥離する事があります。対処としては、右図のようにハサミでカット処理を行ってください。
⚠この際に生地を誤って傷つけないよう十分にご注意ください。

? その他、糸が剥離する原因（考えられること）
① 操作時にスクリーンの端に操作コードが干渉している？
② スクリーンを降ろした状態で窓からの出入りしている？
③ 過剰にスクリーン端部を触る、引っ張ってしまった？
④ 巻きずれの発生により、端の生地が傷んでいる？

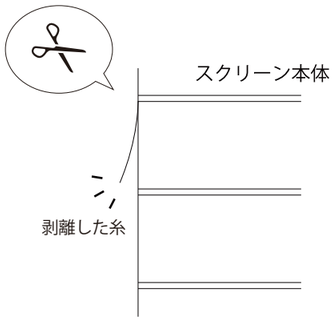

スラットの閉まり具合の差について

FUGAは、スクリーンを閉じた際のスラットの閉まりの良さも特長の一つですが、織物を使用した製品のため、閉まり具合には個体差があります。
また、納品時には良好な状態であっても、ご使用状況や経年に伴い、スラットの閉まり具合がわずかに変化する場合があります。
FUGAは、2枚のレースと1枚のスラットで構成された3層構造のスクリーンです。調光や昇降操作を繰り返す中で、各層にかかる力や生地のなじみ方に差が生じることがあります。
また、温度や湿度などの使用環境によっても、生地の状態は変化します。
これらの複合的な要因により、スラットの閉まり具合や見え方に差が生じる場合がありますが、これは3層構造の織物スクリーンならではの特性によるものです。あらかじめご了承ください。



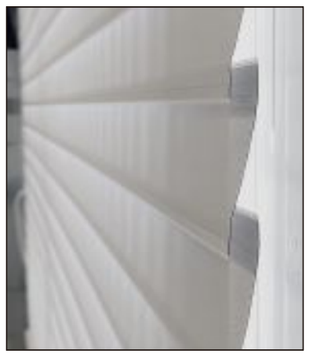

個体差例）左右ともスクリーン全閉時のスラットの状態です。

生地のシワ・変形について

・お客様のご自宅における使用環境(温度・湿度・直射日光等)により生地が伸縮・変形し、シワが発生する場合があります。
　環境例1) 水漏れ(結露・雨漏り等)の発生が予想される場所への取付
　環境例2) 高温・多湿の条件下が予想される場所への取付
　環境例3) 直射日光が強い面の窓への取付▷熱により生地下部に縮みが発生する場合があります。
　※使用環境により発生したシワや、照明環境等により目立つシワについては、保証できかねますのでご了承ください。
・長時間スクリーンを巻き上げた状態が続く場合(納品前の配送など)、または取付時に製品に触れる際など、工場出荷時には見られないシワがつく場合があります。

運送中や取付時に生じた軽微なシワは、ご使用いただくうちに改善する場合があります。改善が見られない場合は、以下の方法をお試しください。
〈処置方法〉シワ部分にスチームアイロンを軽く"**低温**"で当ててください。
注1) この際、スクリーンにじっくりとスチームを当てることは避けてください。生地に縮みが出てシワが悪化するおそれがあります。
注2) 高温のスチームは絶対に使用しないでください。生地が縮み、シワが悪化するおそれがあります。
※処置によって発生した不具合については保証しかねますので、あらかじめご了承ください。

・スクリーンを降ろしたまま長期間動かさずに放置すると、生地の自重により巻取りチューブがたわみ、生地が変形する場合があります。これにより、スラットの閉まりが悪くなったり、部分的に開閉しにくくなったりすることがあります。
　製品の状態を良好に保つため、定期的にスクリーンを昇降させてください。

幅が大きい製品のチューブのしなりによる生地のシワ

生地の自重により、ヘッドレール内部の巻取りチューブがわずかにたわむため（下図参照）、特に幅の大きな製品では、矢印方向にシワやたるみ（パターン①・②）が生じやすくなる傾向があります。
また、生地に照明が直接当たる環境や見る角度によっては、通常時よりもシワやたるみが目立つ場合があります。
FUGAは織物を使用した製品のため、壁面のような完全な平面性を実現することはできません。これらのシワやたるみは製品特性上生じるものであり、通常使用においては許容範囲内となりますので、あらかじめご了承ください。

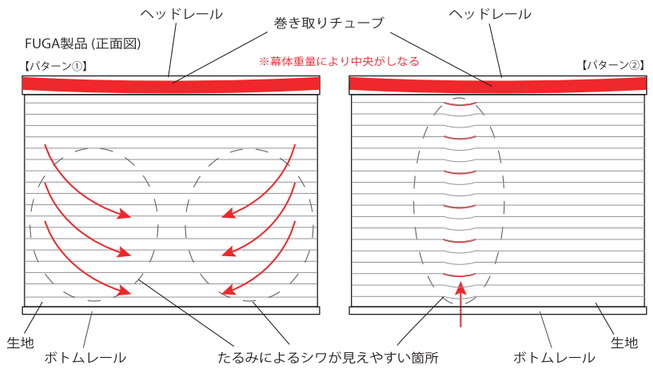

生地の伸縮について

スクリーンは織物製品のため、製作時にはご指定いただいた仕上がり寸法に合わせて製作・検品を行っておりますが、生地の特性上、仕上がり丈には±5mm程度の誤差が生じる場合があります。
また、納品時に寸法上の問題がない場合でも、温度や湿度などのご使用環境の影響により、生地が伸縮し、寸法が変化する場合があります。
これらは織物製品特有の性質によるものであり、製品不良ではありませんので、あらかじめご了承ください。

メンテナンスについて

○スクリーン内の掃除
　スクリーンの中に虫やほこりが入り込んでしまった場合は、市販のエアダスターなどを使ってスクリーンの正面からエアーを当てて、外に吹き出してください。
　※空気圧が強すぎるものは生地を傷める原因になります。市販の缶タイプがおすすめです。

○生地の汚れ
　生地の洗濯は推奨しておりません。（生地を傷める原因になります。）生地の汚れや傷みが著しい場合は、生地のみの交換が可能です。(P.121参照)
　ご希望の場合は販売店へご相談ください。

○メカの掃除
　メカ部分（ヘッド・ボトムレール=アルミ、キャップ=樹脂）へ付着した汚れは、やわらかい布で水拭きしてください。
　（頑固な汚れがある場合は、薄めた中性洗剤を布に染み込ませ拭いてください。）
※アルコールや研磨剤等を使用しての拭き取りは避けてください。(表面の塗装が剥げるおそれがあります。)

○コントローラーの交換
　手動モデルにおいて、コントローラーが故障した場合は簡単に交換可能です。
　コントローラー側のヘッドキャップを外し(プラスのビス2本で固定されているので、手回しのドライバーを使って外してください)、チューブからコントローラーを抜き取ります。
　新しいコントローラーに既存の操作コードをはめ直し、再びチューブに挿入したらコントローラー交換完了です。
　※操作位置の左右変更を行いたい場合は、上記と同じ要領でコントローラーを外し、反操作側のサイドユニットをチューブから抜き取り、左右を交換してはめ直してください。
　※ コントローラーの修理保証は納品後1～3年です。(製品寸法により保証期間は変わります。)
　保証期間を過ぎての修理は原則有償対応となりますが、**コントローラー部品は10年間無償提供**いたします。
　コントローラー価格は、P.121をご参照ください。

○スクリーンの巻きずれ調整方法

(1)スペーサー等で取り付け面の水平を調整する

工場出荷時には、取り付け面の水平、スクリーンの垂直(上から下までで誤差5mm以内)の確認を行い出荷しております。巻きずれおよびスクリーンの垂直が出ていない場合は、取り付け面にスペーサー等を入れ調整をお願いします。
スクリーンが垂直に下がっていない場合は、後日巻きずれの原因になります。



※設置面が水平でない場合はスペーサー等で
調整してください。

レーザー測定機で垂直を確認



正確な垂直取付により、スムーズな昇降と美しい仕上がりを実現します。

(2)〈上記の方法で解消しない場合は〉ボトムウェイトで巻きずれ調整を行う(図A参照)
スクリーンが巻きずれている側(上の図の場合は右側)の方向に、ボトムウェイトを動かしてください。
(ボトムレールの溝部分にマイナスドライバー等を差し込み、動かしたい方向にウェイトをスライドする。)
※この作業を行う際、生地を傷めないように十分ご注意ください。
※ボトムウェイトの位置を決めるにあたっては、様子を見ながらスクリーンの上げ下げを繰り返し、
少しずつ調整を行ってください。
(ボトムウェイトを急に大きく移動する事で、逆方向に巻きずれる事があります。)

図A

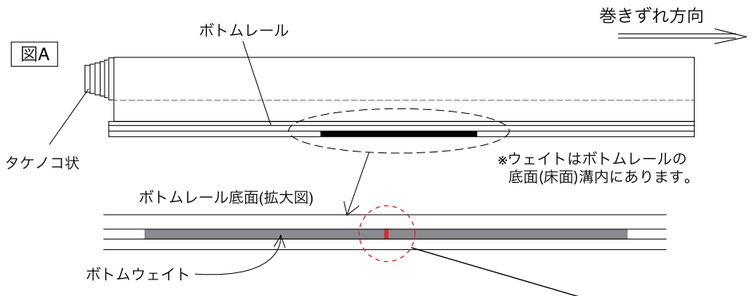

工場検品時に設置したボトムウェイトの中心位置(レール表面)に注意シールを貼付しています。
取付時には、ウェイトの位置がずれていないか確認し、シールを剥がしてください。



※適正位置からウェイトがずれていると
後に巻きずれに繋がるおそれがあります。



FUGAの特徴① 充実のアフターサポート



生地のみの
交換に対応

生活による生地トラブルや経年の汚れ、劣化にも対応リーズナブルに生地交換が可能です。

(P.121参照)

手動:コントローラー交換
電動:モーター・バッテリー交換
(P.121-122参照)

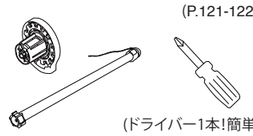

(ドライバー1本!簡単作業)

ライフスタイル変化にも対応

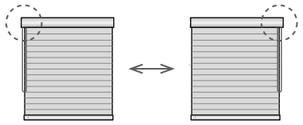

寸法、操作位置の変更(左右・充電口/電源位置)

FUGAの特徴② スラットが開いて上がる特殊機能、また より便利な「逆巻き」機能の追加



OPEN-UP
スラットが
開いて上がる

視界を確保し、
暑さをカットしながら
スクリーンを上げられる、
FUGAならではの機能です。



プライバシーが気になる窓



日差しの強い窓

逆巻き仕様
(P.39-40参照)

上方向からの視線を遮りやすくプライバシー性を高めます。
また強い日差しを遮りやすく
より快適な空間を確保できる
FUGAの新たな機能です。

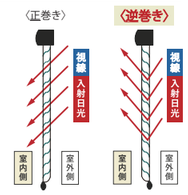

〈視線・入射日光比較図〉

FUGAの特徴③ すぐれた【IoT機能】を簡単に取り入れられる

専用中継機を導入するだけで、
FUGA電動モデルを簡単に
スマートホームに対応できます。



- スマートフォンでの操作
- 音声操作(スマートスピーカー連携)
- タイマーでの自動開閉
- スマートホーム連携
(照明・空調などとの連携)

可能なサービス早見表

生地交換	既存メカを活用して、生地のみの交換がリーズナブルに可能
簡単部品交換 (手動・電動とも)	部品交換でドライバー1本で簡単修理が可能
手動↔電動への簡単仕様変更	同仕様のメカを採用しているため、後からの仕様変更が可能 (別途部品が必要な場合があります)
左右の位置変更 (操作位置・充電口/電源位置)	ライフスタイルの変化、模様替えや現場の仕様変更にも対応 (別途部品が必要な場合があります)
サイズ変更 (幅詰め・丈詰め)	採寸ミス、新居への移設にも対応
IoTスマートホーム連携 (電動モデル)	スマートフォン、音声操作、タイマー自動制御に対応 季節の太陽位置や外気温に合わせての自動調光が可能
コントローラー保証	手動用コントローラーの破損に対し、10年間部品の確保および提供

3D調光スクリーン

FUGA®

オーダーフォーム

- 手動モデル（カバータイプ / カバーレスタイプ）
- エコリモ ACモデル（カバータイプ / カバーレスタイプ）
- エコリモ DCモデル（カバータイプ / カバーレスタイプ）
- エコリモ ACモデル ジョイントタイプ

納期について（※土日祝は非営業日となります。）

〈非防炎品〉
- 専用WEBページからのご注文 ー 5営業日後出荷
- 指定フォーマットでのご注文(メール/FAX) ー 6営業日後出荷
- 指定外フォーマットでのご注文(メール/FAX) ー 7営業日後出荷

※WEBフォーマットでのご注文に限り、「手動モデル"昇降リミッター"」を無償といたします。

〈防炎品(在庫品)〉
- AC-1303、FA-190、RO-01 ー 非防炎品と同一納期 (在庫の有無についてはご注文前にご確認ください。)

〈その他の防炎品〉
- 上記3品番以外の防炎品 ー [非防炎品納期＋7日営業日] 後出荷

〈ジョイントタイプ〉
- 納期は通常2週間程度を目安としております。詳細につきましては、随時お問い合わせください。

手動 / カバータイプ専用

手動【カバータイプ専用】FUGA オーダーフォーム

※項目に記入漏れがある場合、工場に製作指示が出せません。その場合 **受注が完了していない**ため、ご希望の納期に添えなくなりますのでご注意下さい。

2027.1

会社名: 様　ご担当 様　発注日: 年 月 日

現場名:　納品希望日: 年 月 日 (注12)

製品送付先: 〒 -　様宛　TEL : ( ) -

窓番号	生地品番	幅 (mm) (1mm単位) 注1 × 丈 (mm) (5mm単位) 注2	仕上がり丈詳細 (○印)	台数	操作位置 (○印)	操作方法 (○印)	ループコード式 コード長 (mm) 注3	マジックワンド式 ワンド長 (○印) 注4	メカデザイン (○印) 注5	メカサイズ (○印) 注6	連窓 (○印) 注7	逆巻き仕様 (○印) 注8	取付位置 (○印)	ﾌﾞﾗｹｯﾄ種類 (○印)	★カバータイプ用 オプション
		× 内実寸(★):	・全閉時 ・最長時 ・全開時	台	左・右	・ﾙｰﾌﾟｺｰﾄﾞ(標準) ・ﾏｼﾞｯｸﾜﾝﾄﾞ(オプション)	取付高さ(★必須) ( )mm	・0.8m ・1.0m ・1.2m ・1.5m ・1.8m	・ｽﾀﾝﾀﾞｰﾄﾞ(標準) ・ｿﾘｰﾄﾞ(オプション)	・ｽﾓｰﾙ ・ﾗｰｼﾞ	有・無	有・無	天井・正面	・ｱｳﾀｰ(標準) ・L型(S) ・L型(L)	注9 正面補助金具: ・No.01 ・No.02 ・No.03 ・No.04 個 / 防炎加工(○印): 有・無 / エコキメラユニ(○印): 有・無 / 昇降リミッター(注10)(○印): 有・無 □全開時 □裾～( )mm □巻き上がりきる手前 / メカ色変更 : ( ) 注11

※ ご注文時の注意点 ※

注 1 ・製品幅 (W) は 1mm 単位となりますが、窓枠内側へ取付の場合は 5mm 程度小さく発注してください。
（**製作時参考の為、天井付けの場合は内実寸をあわせてご記入ください**。）

注 2 ・製品丈 (H) は 5mm 単位となります。ご注文は、全開時 (a)・最長時 (b)・全開時 (c) のいずれかでご指示ください。(右図表参照)

注 3 ・ループコード式をご注文の際には、クリップ含むコード長をご記入ください(10mm単位で製作しています)。※クリップはクリア限定
(コード長さは製品上部からコードクリップ先端までの長さとなります。クリップ(クリア)長さはコード下部＋80mmとなります。)
※※JIS 規格に準ずる「ループコードの最下端が床～1,030mm 以上になる」寸法を推奨しております。
参考のため取付高さをご記入ください。メーカー基準寸法でのご注文を希望される場合は、取付高さのみご記入ください。
【メーカー基準寸法よりご指定長さが著しく長い場合は、受注窓口より確認させていただく場合がありますので、あらかじめご了承ください。】

注 4 ・マジックワンド式をご注文の際には、ワンド長さをご指示ください。（ワンド長さについて詳しくは P.56 参照）
※マジックワンドはオプション (2,000 円 / 台) となりますので、あらかじめご注意ください。

注 5 ・メカデザインをご指定ください。（ソリードはオプションとなります。P.46 参照）（カバーレスは専用オーダーフォームをご使用ください。）

注 6 ・生地品番、製品寸法により標準メカサイズが定められています。P.93～を参照の上、ご記入ください。
スモールからラージへの変更は追加料金無しで対応可能です。（メカサイズについて未記入の場合は、標準サイズにて製作いたします。）

注 7 ・連窓の場合は必ずご記入ください。生地の製造ロットが分かれると、スラットピッチがずれる可能性があります。
※連窓指定がある場合は極力ピッチを揃えて製作しておりますが、数 mm のずれは織物の特性としてご理解、ご容赦ください。

注 8 ・「逆巻き仕様」は BLACKOUT(遮光) 、Rosetta(ロゼッタ)に対応しております(P.39参照)。指定が無い場合は通常仕様で製作いたします。

注 9 ・正面付の場合、正面付補助金具は別途オプションとなります。P.101,107をご参照の上、補助金具種類、個数をご記入ください。
（個数の指定が無い場合、ブラケットの標準個数に準ずる数量にて出荷いたします。製品幅 (W) に対する標準個数は P.101参照）

注 10 ・昇降リミッターが必要な場合は、リミッター位置を備考欄にご記入ください。（昇降リミッターについて、詳しくは P.58 参照）

注 11 ・メカ色変更をご希望の場合はご記入ください。(P.119-120参照) ※コード色にご指定がある場合はあわせてご記入ください。(ご指定が無ければメカ色に対する標準の組み合わせとなります。)

注 12 ・通常納期はP.136をご参照ください。通常より納期短縮をご希望の場合は、納品希望日に着希望日をご記入の上、受注窓口（右記連絡先）にご相談ください。

【FUGA 仕上がり寸法図】

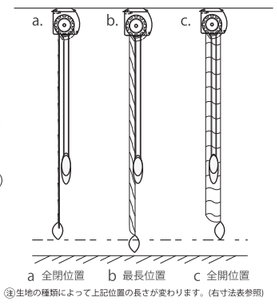

㊟生地の種類によって上記位置の長さが変わります。(右寸法表参照)

【FUGA 生地種類別 仕上がり寸法表】(製品寸法 1,000mm の場合)

寸法 / 生地種類	スラットピッチ	(a)全閉時	(b)最長時	(c)全開時
AC (advanced)	60mm	1,010	1,025	1,000
遮光	55mm	1,000	1,015	1,000
ロゼッタ	55mm	1,000	1,015	1,000

※製品価格は「(c)全開時」寸法が基準となります。

株式会社WIS
〒721-0965 **福山市 王子町 2-4-11**
(受注) TEL 084-971-7116　FAX 084-928-4627　E-Mail : info@wis.cc

手動 / カバーレスタイプ専用

手動【カバーレスタイプ専用】FUGA オーダーフォーム

※項目に記入漏れがある場合、工場に製作指示が出せません。その場合 **受注が完了していない**ため、ご希望の納期に添えなくなりますのでご注意下さい。

2027.1

会社名: 様　ご担当 様　発注日: 年 月 日

現場名:　納品希望日: 年 月 日 (注10)

製品送付先: 〒 -　様宛　TEL : ( ) -

窓番号	生地品番	幅 (mm) (1mm単位) 注1 × 丈 (mm) (5mm単位) 注2	仕上がり丈詳細 (○印)	台数	操作位置 (○印)	操作方法 (○印)	ループコード式 コード長 (mm) 注3	マジックワンド式 ワンド長 (○印) 注4	連窓 (○印) 注5	逆巻き仕様 (○印) 注6	ﾌﾞﾗｹｯﾄ種類 (○印)	★カバーレスタイプ用 オプション
		× 内実寸(★):	・全閉時 ・最長時 ・全開時	台	左・右	・ﾙｰﾌﾟｺｰﾄﾞ(標準) ・ﾏｼﾞｯｸﾜﾝﾄﾞ(オプション)	取付高さ(★必須) ( )mm	・0.8m ・1.0m ・1.2m ・1.5m ・1.8m	有・無	有・無	・ｲﾝﾅｰ(標準) ・ｱｳﾀｰ	落下防止ﾌﾟﾚｰﾄ 注7: 有・無 / 防炎加工(○印): 有・無 / エコキメラユニ(○印): 有・無 / 昇降リミッター(○印) 注8: 有・無 □全開時 □裾～( )mm □巻き上がりきる手前 / メカ色変更 : ( ) 注9

※ ご注文時の注意点 ※

注 1 ・製品幅 (W) は 1mm 単位となりますが、窓枠内側へ取付の場合は 5mm 程度小さく発注してください。
（**製作時参考の為、天井付けの場合は内実寸をあわせてご記入ください**。）

注 2 ・製品丈 (H) は 5mm 単位となります。ご注文は、全開時 (a)・最長時 (b)・全開時 (c) のいずれかでご指示ください。(右図表参照)

注 3 ・ループコード式をご注文の際には、クリップ含むコード長をご記入ください (10mm 単位で製作しています)。※クリップはクリア限定
(コード長さは製品上部からコードクリップ先端までの長さとなります。クリップ(クリア)長さはコード下部＋80mmとなります。)
※※JIS 規格に準ずる「ループコードの最下端が床～1,030mm 以上になる」寸法を推奨しております。
参考のため取付高さをご記入ください。メーカー基準寸法でのご注文を希望される場合は、取付高さのみご記入ください。
【メーカー基準寸法よりご指定長さが著しく長い場合は、受注窓口より確認させていただく場合がありますので、あらかじめご了承ください。】

注 4 ・マジックワンド式をご注文の際には、ワンド長さをご指示ください。（ワンド長さについて詳しくは P.56 参照）
※マジックワンドはオプション (2,000 円 / 台) となりますので、あらかじめご注意ください。

注 5 ・連窓の場合は必ずご記入ください。生地の製造ロットが分かれると、スラットピッチがずれる可能性があります。
※連窓指定がある場合は極力ピッチを揃えて製作しておりますが、数 mm のずれは織物の特性としてご理解、ご容赦ください。

注 6 ・「逆巻き仕様」は BLACKOUT(遮光)、Rosetta(ロゼッタ)に対応しております(P.39参照)。指定が無い場合は通常仕様で製作いたします。

注 7 ・カバーレスタイプ専用の落下防止プレートはアウターブラケット専用です。必要な場合はご記入ください。(詳しくはP.48、113～参照)
落下防止プレートを取り付ける場合、ブレート分の厚みを調整する天井ブラケット用のスペーサーが付属となります。

注 8 ・昇降リミッターが必要な場合は、リミッター位置を備考欄にご記入ください。（昇降リミッターについて、詳しくは P.58 参照）

注 9 ・メカ色変更をご希望の場合はご記入ください。(P.119-120参照) ※コード色にご指定がある場合はあわせてご記入ください。(ご指定が無ければメカ色に対する標準の組み合わせとなります。)

注 10 ・通常納期は、P.136をご参照ください。通常より納期短縮をご希望の場合は、納品希望日に着希望日をご記入の上、受注窓口（右記連絡先）にご相談ください。

【FUGA 仕上がり寸法図】

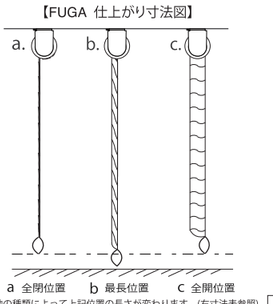

㊟生地の種類によって上記位置の長さが変わります。(右寸法表参照)

【FUGA 生地種類別 仕上がり寸法表】(製品寸法 1,000mm の場合)

寸法 / 生地種類	スラットピッチ	(a)全閉時	(b)最長時	(c)全開時
AC (advanced)	60mm	1,010	1,025	1,000
遮光	55mm	1,000	1,015	1,000
ロゼッタ	55mm	1,000	1,015	1,000

※製品価格は「(c)全開時」寸法が基準となります。

株式会社WIS
〒721-0965 **福山市 王子町 2-4-11**
(受注) TEL 084-971-7116　FAX 084-928-4627　E-Mail : info@wis.cc

AC 電動 / カバータイプ専用

FUGA エコリモ AC モデル【カバータイプ専用】オーダーフォーム

※項目に記入漏れがある場合、工場に製作指示が出せません。その場合 **受注が完了していない**ため、ご希望の納期に添えなくなりますのでご注意下さい。

2027.1

会社名: 様　**ご担当**　様　**発注日:** 年 月 日

現場名:　**納品希望日:** 年 月 日 (注14)

製品送付先: 〒 -　**様宛**　TEL : ( ) -

※必ずご記入ください※

窓番号	生地品番	幅 (mm) 注1 × 丈 (mm) 注2	仕上り丈指定 注2	台数	モーター仕様 (○印)	メカデザイン (○印) 注3	メカサイズ (○印) 注4	連窓 (○印) 注5	逆巻き仕様 (○印) 注6	取付位置 (○印)	★ AC モデル カバータイプ用オプション ボックス用プラケットスペーサー (○印) 注7	正面付 (○印) 注8	防炎加工 (○印)	エコキメラユニ (○印)	メカ色変更 注9
		× 内実寸(★):	(a) 全閉時・(b) 最長時・(c) 全開時		・無線仕様 (RTC操作のみ) ・有線仕様 (壁スイッチ+RTC操作)	・スタンダード (標準) ・ソリード (オプション)	・スモール ・ラージ	有・無	有・無	天井・正面	有・無 個	No.01・No.02 No.03・No.04 個	有・無	有・無	
		× 内実寸(★):	(a) 全閉時・(b) 最長時・(c) 全開時		・無線仕様 (RTC操作のみ) ・有線仕様 (壁スイッチ+RTC操作)	・スタンダード (標準) ・ソリード (オプション)	・スモール ・ラージ	有・無	有・無	天井・正面	有・無 個	No.01・No.02 No.03・No.04 個	有・無	有・無	
		× 内実寸(★):	(a) 全閉時・(b) 最長時・(c) 全開時		・無線仕様 (RTC操作のみ) ・有線仕様 (壁スイッチ+RTC操作)	・スタンダード (標準) ・ソリード (オプション)	・スモール ・ラージ	有・無	有・無	天井・正面	有・無 個	No.01・No.02 No.03・No.04 個	有・無	有・無	
		× 内実寸(★):	(a) 全閉時・(b) 最長時・(c) 全開時		・無線仕様 (RTC操作のみ) ・有線仕様 (壁スイッチ+RTC操作)	・スタンダード (標準) ・ソリード (オプション)	・スモール ・ラージ	有・無	有・無	天井・正面	有・無 個	No.01・No.02 No.03・No.04 個	有・無	有・無	
		× 内実寸(★):	(a) 全閉時・(b) 最長時・(c) 全開時		・無線仕様 (RTC操作のみ) ・有線仕様 (壁スイッチ+RTC操作)	・スタンダード (標準) ・ソリード (オプション)	・スモール ・ラージ	有・無	有・無	天井・正面	有・無 個	No.01・No.02 No.03・No.04 個	有・無	有・無	

AC モデル 指示欄

窓番号	【リミッター設定】注10 開いて上がる限界位置 (下限位置) をご記入ください。※工場出荷時に設定を行うため、必ずご指定をお願いします。	電源コード ※2m までは無償 コード長	数量	配線仕様 注11 電源入口	連結の有無 (○印)	モーター位置 (○印)	渡り延長ｺｰﾄﾞ (m) 注12 延長ｺｰﾄﾞの有無 (○印)	コード長	数量	リモコンCH登録 ※CH 登録は必ずご記入ください。注13 リモコン(A) 個別	リモコン(B) 個別	リモコン(C) 個別	グループチャンネルへの登録が必要な場合はこちらへ記載してください	16chリモコン (✓印)	Wi-Fi中継器 (✓印)
	裾～( )mm or 全開時	m		左・右	有・無	左・右	有・無	m		CH	CH	CH		□ ポータブル (個) □ 壁付け (個)	□ SG (個) □ WZG (個)
	裾～( )mm or 全開時	m		左・右	有・無	左・右	有・無	m		CH	CH	CH			
	裾～( )mm or 全開時	m		左・右	有・無	左・右	有・無	m		CH	CH	CH			
	裾～( )mm or 全開時	m		左・右	有・無	左・右	有・無	m		CH	CH	CH			
	裾～( )mm or 全開時	m		左・右	有・無	左・右	有・無	m		CH	CH	CH			

※ ご注文時の注意点 ※

注 1 ・製品幅 (W) は 1mm 単位となりますが、窓枠内側へ取付の場合は 5mm 程度小さく発注してください。
（**製作時参考の為、天井付けの場合は枠内寸法をオーダーフォーム内の専用欄へご記入ください。**）

注 2 ・製品丈 (H) は 5mm 単位となります。ご注文は、全開時 (a)・最長時 (b)・全開時 (c) のいずれかでご指示ください。(右図表参照)

注 3 ・メカデザインをご指定ください。（ソリードはオプションとなります。P.46 参照）（カバーレスは専用オーダーフォームをご使用ください。）

注 4 ・生地品番、製品寸法により標準メカサイズが定められています。P.93～参照の上、ご記入ください。
スモールからラージへの変更は追加料金無しで対応可能です。（メカサイズについて未記入の場合は、標準サイズにて製作いたします。）

注 5 ・連窓の場合は必ずご記入ください。生地の製造ロットが分かれると、スラットピッチがずれる可能性があります。
※連窓指定がある場合は極力ピッチを揃えて製作しておりますが、数 mm のずれは織物の特性としてご理解、ご容赦ください。

注 6 ・「逆巻き仕様」は BLACKOUT(遮光)、Rosseta(ロゼッタ)に対応しております(P.37参照)。指定が無い場合は通常仕様で製作いたします。

注 7 ・電源コンセントを製品メカ上部に隠蔽する場合に「ボックス用プラケットスペーサー」というオプション品をご用意しています。(P.70、74参照)
（個数の指定が無い場合、ブラケットの標準個数に準ずる数量にて出荷いたします。製品幅 (W) に対する標準個数は P.101参照）

注 8 ・正面付の場合、正面付補助金具は別途オプションとなります。P.101･107をご参照の上、補助金具種類、個数をご記入ください。
（個数について指定が無い場合、ブラケットの標準個数に準ずる数量にて出荷いたします。製品幅 (W) に対する標準個数は P.99 参照）

注 9 ・メカ色変更をご希望の場合はご記入ください。(P.119-120参照)

注 10 ・①上限位置 = スクリーン巻き上がり　②中間位置＝全開時　③下限位置 =（※スラット開時の限界位置をご指定ください）
（①②についてはご指定が無い場合、上記の設定にて出荷いたします。**③下限位置はご発注時に必ずご指定ください**。）

注 11 ・配線仕様について詳しくは、P.75-76をご参照ください。

注 12 ・渡り延長コードについては、P.76 をご参照ください。

注 13 ・専用16chリモコンへのチャンネル(CH)登録をご指示ください。(「00」CHは必ずALL/一斉操作となります。)

注 14 ・通常納期は、P.136をご参照ください。納期短縮をご希望の場合は、納品希望日に着希望日をご記入の上、受注窓口（右記連絡先）にご相談ください。

【FUGA 仕上がり寸法図】

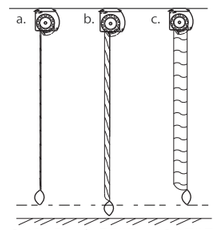

a 全閉位置　b 最長位置　c 全開位置

③生地の種類によって上記位置の長さが変わります。(右寸法表参照)

【FUGA 生地種類別 仕上がり寸法表】(製品寸法 1,000mm の場合)

生地種類＼寸法	スラットピッチ	(a)全閉時	(b)最長時	(c)全開時
AC (advanced)	60mm	1,010	1,025	1,000
遮光	55mm	1,000	1,015	1,000
ロゼッタ	55mm	1,000	1,015	1,000

※製品価格は「(c)全開時」寸法が基準となります。

株式会社WIS
〒721-0965 福山市 王子町 2-4-11
TEL 084-971-7116　FAX 084-928-4627　E-Mail : info@wis.cc

AC 電動 / カバーレスタイプ専用
（カバーレスは基本「天井付」となります）

FUGA エコリモ AC モデル【カバーレスタイプ専用】オーダーフォーム

※項目に記入漏れがある場合、工場に製作指示が出せません。その場合 **受注が完了していない**ため、ご希望の納期に添えなくなりますのでご注意下さい。

2027.1

会社名: 様　**ご担当**　様　**発注日:** 年 月 日

現場名:　**納品希望日:** 年 月 日 (注12)

製品送付先: 〒 -　**様宛**　TEL : ( ) -

※必ずご記入ください※

窓番号	生地品番	幅 (mm) 注1 × 丈 (mm) 注2	仕上り丈指定 注2	台数	モーター仕様 (○印)	連窓 (○印) 注3	逆巻き仕様 (○印) 注4	ﾌﾞﾗｹｯﾄ種類 (○印)	★ AC モデル カバーレスタイプ用オプション ボックス用ﾌﾞﾗｹｯﾄｽﾍﾟｰｻｰ (○印) 注5	落下防止プレート (○印) 注6	防炎加工 (○印)	エコキメラユニ (○印)	メカ色変更 注7 ※カバーレスはボトムのみ生地類似色が標準となり、メカ上部は基本的にホワイトとなります。
		× 内実寸(★):	(a) 全閉時・(b) 最長時・(c) 全開時		・無線仕様 (リモコン操作のみ) ・有線仕様 (壁スイッチ+リモコン操作)	有・無	有・無	・インナー (標準) ・アウター	有・無 個	有・無	有・無	有・無	
		× 内実寸(★):	(a) 全閉時・(b) 最長時・(c) 全開時		・無線仕様 (リモコン操作のみ) ・有線仕様 (壁スイッチ+リモコン操作)	有・無	有・無	・インナー (標準) ・アウター	有・無 個	有・無	有・無	有・無	
		× 内実寸(★):	(a) 全閉時・(b) 最長時・(c) 全開時		・無線仕様 (リモコン操作のみ) ・有線仕様 (壁スイッチ+リモコン操作)	有・無	有・無	・インナー (標準) ・アウター	有・無 個	有・無	有・無	有・無	
		× 内実寸(★):	(a) 全閉時・(b) 最長時・(c) 全開時		・無線仕様 (リモコン操作のみ) ・有線仕様 (壁スイッチ+リモコン操作)	有・無	有・無	・インナー (標準) ・アウター	有・無 個	有・無	有・無	有・無	
		× 内実寸(★):	(a) 全閉時・(b) 最長時・(c) 全開時		・無線仕様 (リモコン操作のみ) ・有線仕様 (壁スイッチ+リモコン操作)	有・無	有・無	・インナー (標準) ・アウター	有・無 個	有・無	有・無	有・無	

AC モデル 指示欄

窓番号	【リミッター設定】注8 開いて上がる限界位置 (下限位置) をご記入ください。※工場出荷時に設定を行うため、必ずご指定をお願いします。	電源コード ※2m までは無償 コード長	数量	配線仕様 注9 電源入口	連結の有無 (○ 印)	モーター位置 (○印)	渡り延長ｺｰﾄﾞ (m) 注10 延長ｺｰﾄﾞの有無 (○印)	コード長	数量	リモコンCH登録 ※CH 登録は必ずご記入ください。注11 リモコン(A) 個別	リモコン(B) 個別	リモコン(C) 個別	グループチャンネルへの登録が必要な場合はこちらへ記載してください	16chリモコン (✓印)	Wi-Fi中継器 (✓印)
	裾～( )mm or 全開時	m		左・右	有・無	左・右	有・無	m		CH	CH	CH		□ ポータブル (個) □ 壁付け (個)	□ SG (個) □ WZG (個)
	裾～( )mm or 全開時	m		左・右	有・無	左・右	有・無	m		CH	CH	CH			
	裾～( )mm or 全開時	m		左・右	有・無	左・右	有・無	m		CH	CH	CH			
	裾～( )mm or 全開時	m		左・右	有・無	左・右	有・無	m		CH	CH	CH			
	裾～( )mm or 全開時	m		左・右	有・無	左・右	有・無	m		CH	CH	CH			

※ ご注文時の注意点 ※

注 1 ・製品幅 (W) は 1mm 単位となりますが、窓枠内側へ取付の場合は 5mm 程度小さく発注してください。
（**製作時参考の為、天井付けの場合は枠内寸法をオーダーフォーム内の専用欄へご記入ください。**）

注 2 ・製品丈 (H) は 5mm 単位となります。ご注文は、全開時 (a)・最長時 (b)・全開時 (c) のいずれかでご指示ください。(右図表参照)

注 3 ・連窓の場合は必ずご記入ください。生地の製造ロットが分かれると、スラットピッチがずれる可能性があります。
※連窓指定がある場合は極力ピッチを揃えて製作しておりますが、数 mm のずれは織物の特性としてご理解、ご容赦ください。

注 4 ・「逆巻き仕様」は BLACKOUT(遮光)、Rosseta(ロゼッタ)に対応しております(P.39参照)。指定が無い場合は通常仕様で製作いたします。

注 5 ・電源コンセントを製品メカ上部に隠蔽する場合に「ボックス用プラケットスペーサー」というオプション品をご用意しています。(P.70、74参照)
（個数の指定が無い場合、ブラケットの標準個数に準ずる数量にて出荷いたします。製品幅 (W) に対する標準個数は P.101参照）

注 6 ・カバーレスタイプ専用の落下防止プレートはアウターブラケット専用です。必要な場合はご記入ください。(詳しくは P.48、113～参照)
落下防止プレートを取り付ける場合、プレート分の厚みを調整する天井ブラケット用のスペーサーが付属となります。
※※カバーレスタイプは基本「天井付」となります。

注 7 ・メカ色変更をご希望の場合はご記入ください。(P.119-120参照)

注 8 ・①上限位置 = スクリーン巻き上がり　②中間位置＝全開時　③下限位置 =（※スラット開時の限界位置をご指定ください）
（①②についてはご指定が無い場合、上記の設定にて出荷いたします。**③下限位置はご発注時に必ずご指定ください**。）

注 9 ・配線仕様について詳しくは、本社P.75-76をご参照ください。

注 10 ・渡り延長コードについては、P.76 をご参照ください。

注 11 ・専用16chリモコンへのチャンネル(CH)登録をご指示ください。(「00」CHは必ずALL/一斉操作となります。)

注 12 ・通常納期は、P.136をご参照ください。納期短縮をご希望の場合は、納品希望日に着希望日をご記入の上、受注窓口（右記連絡先）にご相談ください。

【FUGA 仕上がり寸法図】

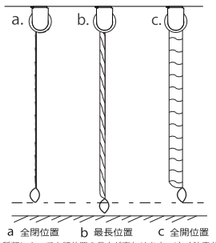

a 全閉位置　b 最長位置　c 全開位置

③生地の種類によって上記位置の長さが変わります。(右寸法表参照)

【FUGA 生地種類別 仕上がり寸法表】(製品寸法 1,000mm の場合)

生地種類＼寸法	スラットピッチ	(a)全閉時	(b)最長時	(c)全開時
AC (advanced)	60mm	1,010	1,025	1,000
遮光	55mm	1,000	1,015	1,000
ロゼッタ	55mm	1,000	1,015	1,000

※製品価格は「(c)全開時」寸法が基準となります。

株式会社WIS
〒721-0965 福山市 王子町 2-4-11
TEL 084-971-7116　FAX 084-928-4627　E-Mail : info@wis.cc

DC 電動 / カバータイプ専用

FUGA エコリモ DC モデル【カバータイプ専用】オーダーフォーム

※項目に記入漏れがある場合、工場に製作指示が出せません。その場合 **受注が完了していない**ため、ご希望の納期に添えなくなりますのでご注意下さい。

2027.1

会社名: 様　ご担当 様　発注日: 年 月 日

現場名:　納品希望日: 年 月 日 注13

製品送付先: 〒 -　様宛　TEL : ( ) -

窓番号	生地品番	幅 (mm) 注1 × 丈 (mm) 注2	仕上り寸指定 注2	台数	モーター位置 (○印) 注3	メカデザイン (○印) 注4	メカサイズ (○印) 注5	連窓 (○印) 注6	逆巻き仕様 (○印) 注7	取付位置 (○印) 注8	ブラケット種類 (○印) 注9	★ DC モデル カバータイプ用オプション 正面付補助金具 (○印) 注8	防炎加工 (○印)	エコキメラユニ (○印)	メカ色変更 注10
		× 内実寸:	(a) 全開時・(b) 最長時・(c) 全開時		左・右	・スタンダード (標準) ・ソリード (オプション)	・スモール ・ラージ	有・無	有・無	天井 ・正面	・アウター (標準) ・L型 (S) ・L型 (L)	・No.01・No.02 ・No.03・No.04 個	有・無	有・無	
		× 内実寸:	(a) 全開時・(b) 最長時・(c) 全開時		左・右	・スタンダード (標準) ・ソリード (オプション)	・スモール ・ラージ	有・無	有・無	天井 ・正面	・アウター (標準) ・L型 (S) ・L型 (L)	・No.01・No.02 ・No.03 No.04 個	有・無	有・無	
		× 内実寸:	(a) 全開時・(b) 最長時・(c) 全開時		左・右	・スタンダード (標準) ・ソリード (オプション)	・スモール ・ラージ	有・無	有・無	天井 ・正面	・アウター (標準) ・L型 (S) ・L型 (L)	・No.01・No.02 ・No.03・No.04 個	有・無	有・無	
		× 内実寸:	(a) 全開時・(b) 最長時・(c) 全開時		左・右	・スタンダード (標準) ・ソリード (オプション)	・スモール ・ラージ	有・無	有・無	天井 ・正面	・アウター (標準) ・L型 (S) ・L型 (L)	・No.01・No.02 ・No.03・No.04 個	有・無	有・無	
		× 内実寸:	(a) 全開時・(b) 最長時・(c) 全開時		左・右	・スタンダード (標準) ・ソリード (オプション)	・スモール ・ラージ	有・無	有・無	天井 ・正面	・アウター (標準) ・L型 (S) ・L型 (L)	・No.00・No.01 ・No.02・No.03 個	有・無	有・無	

※必ずご記入ください※

DC モデル 指示欄

窓番号	【リミッター設定】 開いて上がる限界位置 (下限位置) をご記入ください。 ※工場出荷時に設定を行うため、必ずご指定をお願いします。 注11	リモコンCH登録 ※工場出荷時に設定を行うため、必ずご指定をお願いします。 注12 リモコン(A) 個別	リモコン(B) 個別	リモコン(C) 個別	グループチャンネルへの登録が必要な場合はこちらへ記載してください	16chリモコン (✓印)	USB充電ケーブル (✓印)	Wi-FI中継器 (✓印)
	裾 ～ ( )mm or 全開時	CH	CH	CH		□ ポータブル (個) □ 壁付け (個)	□ 3m (本) □ 5m (本)	□ SG (個) □ WZG (個)
	裾 ～ ( )mm or 全開時	CH	CH	CH				
	裾 ～ ( )mm or 全開時	CH	CH	CH				
	裾 ～ ( )mm or 全開時	CH	CH	CH				
	裾 ～ ( )mm or 全開時	CH	CH	CH				

※ ご注文時の注意点 ※

注 1 ・製品幅 (W) は 1mm 単位となりますが、窓枠内側へ取付の場合は 5mm 程度小さく発注してください。
(**製作時参考の為、天井付けの場合は枠内寸法をオーダーフォーム内の専用欄へご記入ください。**)
注 2 ・製品丈 (H) は 5mm 単位となります。ご注文は、全開時 (a)・最長時 (b)・全開時 (c) のいずれかでご指示ください。(右図表参照)
注 3 ・ご指定が無い場合は、右モーターになります。(充電口はモーター側にあります。)
1 窓 2 分割連窓の場合は、モーター位置をそれぞれ左・右に指定いただくと、隣り合うスクリーン同士のクリアランスを少なくする事ができます。(P.82 参照)
※モーター位置の基本は右になるため、左モーターで発注いただいた場合も、初期化した際には基本 (右) に戻ります。
その際にはモーターヘッドボタンを押す操作にて、左モーター仕様への設定変更が必要となります。
注 4 ・メカデザインをご指定ください。(ソリードはオプションとなります。P.46 参照) (カバーレスは専用オーダーフォームをご使用ください。)
注 5 ・生地品番、製品寸法により標準メカサイズが定められています。P.93～参照の上、ご記入ください。
スモールからラージへの変更は追加料金無しで対応可能です。(メカサイズについて未記入の場合は、標準サイズにて製作いたします。)
注 6 ・連窓の場合は必ずご記入ください。生地の製造ロットが分かれると、スラットピッチがずれる可能性があります。
※連窓指定がある場合は極力ピッチを揃えて製作しておりますが、数 mm のずれは織物の特性としてご理解、ご容赦ください。
注 7 ・「逆巻き仕様」は BLACKOUT(遮光)、Rosseta(ロゼッタ)に対応しております(P.39参照)。指定が無い場合は通常仕様で製作いたします。
注 8 ・正面付の場合、正面付補助金具は別途オプションとなります。P.101・107をご参照の上、補助金具種類、個数をご記入ください。
(個数の指定が無い場合、ブラケットの標準個数に準ずる数量にて出荷いたします。製品幅 (W) に対する標準個数は P.101参照)
注 9 ・ご指定が無い場合、ブラケットは標準の「アウター」となります。
注 10 ・メカ色変更をご希望の場合はご記入ください。(P.119-120参照)
注 11 ・①上限位置 = スクリーン巻き上がり ②中間位置＝全開時 ③下限位置 = (※スラット開時の限界位置をご指定ください)
(①②についてがご指定が無い場合、上記の設定にて出荷いたします。**③下限位置はご発注時に必ずご指定ください**。)
注 12 ・専用16ch リモコンへのチャンネル(CH) 登録をご指示ください。(「00」CH は必ずALL/一斉操作となります。)
注 13 ・通常納期は、P.136をご参照ください。通常より納期短縮をご希望の場合は、納品希望日に着希望日をご記入の上、受注窓口 (右記連絡先) にご相談ください。

【FUGA 仕上がり寸法図】

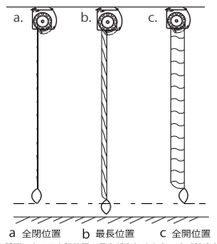

㊟生地の種類によって上記位置の長さが変わります。(右寸法表参照)

【FUGA 生地種類別 仕上がり寸法表】(製品寸法 1,000mm の場合)

寸法 / 生地種類	スラットピッチ	(a)全開時	(b)最長時	(c)全開時
AC (advanced)	60mm	1,010	1,025	1,000
遮光	55mm	1,000	1,015	1,000
ロゼッタ	55mm	1,000	1,015	1,000

※製品価格は「(c)全開時」寸法が基準となります。

株式会社WIS
〒721-0965 福山市 王子町 2-4-11
TEL 084-971-7116 FAX 084-928-4627 E-Mail : info@wis.cc

DC 電動 / カバーレスタイプ専用
(カバーレスは基本「天井付」となります)

FUGA エコリモ DC モデル【カバーレスタイプ専用】オーダーフォーム

※項目に記入漏れがある場合、工場に製作指示が出せません。その場合 **受注が完了していない**ため、ご希望の納期に添えなくなりますのでご注意下さい。

2027.1

会社名: 様　ご担当 様　発注日: 年 月 日

現場名:　納品希望日: 年 月 日 注11

製品送付先: 〒 -　様宛　TEL : ( ) 注8 -

窓番号	生地品番	幅 (mm) 注1 × 丈 (mm) 注2	仕上り寸指定 注2	台数	モーター位置 (○印) 注3	連窓 (○印) 注4	逆巻き仕様 (○印) 注5	ブラケット種類 (○印)	★ DC モデル カバータイプ用オプション ボックス用ブラケットスペーサー (○印) 注6	落下防止プレート (○印) 注7	防炎加工 (○印)	エコキメラユニ (○印)	メカ色変更 注8
		× 内実寸:	(a) 全開時・(b) 最長時・(c) 全開時		左・右	有・無	有・無	・インナー (標準) ・アウター	有・無 個	有・無	有・無	有・無	
		× 内実寸:	(a) 全開時・(b) 最長時・(c) 全開時		左・右	有・無	有・無	・インナー (標準) ・アウター	有・無 個	有・無	有・無	有・無	
		× 内実寸:	(a) 全開時・(b) 最長時・(c) 全開時		左・右	有・無	有・無	・インナー (標準) ・アウター	有・無 個	有・無	有・無	有・無	
		× 内実寸:	(a) 全開時・(b) 最長時・(c) 全開時		左・右	有・無	有・無	・インナー (標準) ・アウター	有・無 個	有・無	有・無	有・無	
		× 内実寸:	(a) 全開時・(b) 最長時・(c) 全開時		左・右	有・無	有・無	・インナー (標準) ・アウター	有・無 個	有・無	有・無	有・無	

※必ずご記入ください※

DC モデル 指示欄

窓番号	【リミッター設定】 開いて上がる限界位置 (下限位置) をご記入ください。 ※工場出荷時に設定を行うため、必ずご指定をお願いします。 注9	リモコンCH登録 ※工場出荷時に設定を行うため、必ずご指定をお願いします。 注10 リモコン(A) 個別	リモコン(B) 個別	リモコン(C) 個別	グループチャンネルへの登録が必要な場合はこちらへ記載してください	16chリモコン (✓印)	USB充電ケーブル (✓印)	Wi-FI中継器 (✓印)
	裾 ～ ( )mm or 全開時	CH	CH	CH		□ ポータブル (個) □ 壁付け (個)	□ 3m (本) □ 5m (本)	□ SG (個) □ WZG (個)
	裾 ～ ( )mm or 全開時	CH	CH	CH				
	裾 ～ ( )mm or 全開時	CH	CH	CH				
	裾 ～ ( )mm or 全開時	CH	CH	CH				
	裾 ～ ( )mm or 全開時	CH	CH	CH				

※ ご注文時の注意点 ※

注 1 ・製品幅 (W) は 1mm 単位となりますが、窓枠内側へ取付の場合は 5mm 程度小さく発注してください。
(**製作時参考の為、天井付けの場合は枠内寸法をオーダーフォーム内の専用欄へご記入ください。**)
注 2 ・製品丈 (H) は 5mm 単位となります。ご注文は、全開時 (a)・最長時 (b)・全開時 (c) のいずれかでご指示ください。(右図表参照)
注 3 ・ご指定が無い場合は、右モーターになります。(充電口はモーター側にあります。)
1 窓 2 分割連窓の場合は、モーター位置をそれぞれ左・右に指定いただくと、隣り合うスクリーン同士のクリアランスを少なくする事ができます。(P.82 参照)
※モーター位置の基本は右になるため、左モーターで発注いただいた場合も、初期化した際には基本 (右) に戻ります。
その際にはモーターヘッドボタンを押す操作にて、左モーター仕様への設定変更が必要となります。
注 4 ・連窓の場合は必ずご記入ください。生地の製造ロットが分かれると、スラットピッチがずれる可能性があります。
※連窓指定がある場合は極力ピッチを揃えて製作しておりますが、数 mm のずれは織物の特性としてご理解、ご容赦ください。
注 5 ・「逆巻き仕様」は BLACKOUT(遮光)、Rosseta(ロゼッタ)に対応しております(P.39参照)。指定が無い場合は通常仕様で製作いたします。
注 6 ・電源コンセントを製品メカ上部に隠蔽する場合に「ボックス用ブラケットスペーサー」というオプション品をご用意しています。(P.70、74参照)
(個数の指定が無い場合、ブラケットの標準個数に準ずる数量にて出荷いたします。製品幅 (W) に対する標準個数は P.101参照)
注 7 ・カバーレスタイプ専用の落下防止プレートはアウターブラケット専用です。必要な場合はご記入ください。(詳しくは P.48、113～参照)
落下防止プレートを取り付ける場合、プレート分の厚みを調整する天井ブラケット用のスペーサーが付属となります。※※**カバーレスタイプは基本「天井付」となります**。
注 8 ・メカ色変更をご希望の場合はご記入ください。(P.119-120参照)
注 9 ・①上限位置 = スクリーン巻き上がり ②中間位置＝全開時 ③下限位置 = (※スラット開時の限界位置をご指定ください)
(①②についてがご指定が無い場合、上記の設定にて出荷いたします。**③下限位置はご発注時に必ずご指定ください**。)
注 10 ・専用 16ch リモコンへのチャンネル (CH) 登録をご指示ください。(「00」CH は必ず ALL/一斉操作となります。)
注 11 ・通常納期は、P.136をご参照ください。通常より納期短縮をご希望の場合は、納品希望日に着希望日をご記入の上、受注窓口 (右記連絡先) にご相談ください。

【FUGA 仕上がり寸法図】

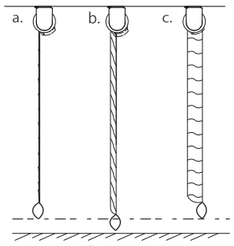

㊟生地の種類によって上記位置の長さが変わります。(右寸法表参照)

【FUGA 生地種類別 仕上がり寸法表】(製品寸法 1,000mm の場合)

寸法 / 生地種類	スラットピッチ	(a)全開時	(b)最長時	(c)全開時
AC (advanced)	60mm	1,010	1,025	1,000
遮光	55mm	1,000	1,015	1,000
ロゼッタ	55mm	1,000	1,015	1,000

※製品価格は「(c)全開時」寸法が基準となります。

株式会社WIS
〒721-0965 福山市 王子町 2-4-11
TEL 084-971-7116 FAX 084-928-4627 E-Mail : info@wis.cc

ジョイント専用 (AC モデル限定)
(ジョイント用メカは「ソリード (ラージ)」限定)

FUGA エコリモ - ジョイントタイプ - (AC モデル) 専用オーダーフォーム

※項目に記入漏れがある場合、工場に製作指示が出せません。その場合 **受注が完了していない**ため、ご希望の納期に添えなくなりますのでご注意下さい。

2027.1

会社名: 様　**ご担当** 様　**発注日**: 年 月 日

現場名:　**納品希望日**: 年 月 日 注10

製品送付先: 〒 －　**様宛**　TEL : ( ) －

窓番号	生地品番	幅 (mm) 注1 × 丈 (mm) 注2	仕上り丈指定 注2	台数	モーター仕様 (○印)	連窓 (○印) 注3	逆巻き仕様 (○印) 注4	★ ジョイントタイプ用 オプション 防炎加工 (○ 印)	エコキメラ・ユニ (○ 印)	メカ色変更 注5
		総幅 (W) : × 左寸法 (W) : 右寸法 (W) :	(a) 全開時・(b) 最長時・(c) 全開時		・無線仕様 (リモコン操作のみ) ・有線仕様 (壁スイッチ+リモコン操作)	有・無	有・無	有・無	有・無	
		総幅 (W) : × 左寸法 (W) : 右寸法 (W) :	(a) 全開時・(b) 最長時・(c) 全開時		・無線仕様 (リモコン操作のみ) ・有線仕様 (壁スイッチ+リモコン操作)	有・無	有・無	有・無	有・無	
		総幅 (W) : × 左寸法 (W) : 右寸法 (W) :	(a) 全開時・(b) 最長時・(c) 全開時		・無線仕様 (リモコン操作のみ) ・有線仕様 (壁スイッチ+リモコン操作)	有・無	有・無	有・無	有・無	
		総幅 (W) : × 左寸法 (W) : 右寸法 (W) :	(a) 全開時・(b) 最長時・(c) 全開時		・無線仕様 (リモコン操作のみ) ・有線仕様 (壁スイッチ+リモコン操作)	有・無	有・無	有・無	有・無	

※必ずご記入ください※

AC モデル 指示欄

窓番号	【リミッター設定】 注6 開いて上がる限界位置 (下限位置) をご記入ください。 ※工場出荷時に設定を行うため、必ずご指定をお願いします。	電源コード ※2m までは無償 コード長	数量	配線仕様 注7 電源入口	連結の有無 (○ 印)	渡り延長ｺｰﾄﾞ (m) 注8 延長ｺｰﾄﾞの有無 (○印)	コード長	数量	リモコンCH登録 ※CH 登録は必ずご記入ください。 注9 リモコン(A) 個別	リモコン(B) 個別	リモコン(C) 個別	グループチャンネルへの登録が必要な場合はこちらへ記載してください	16chリモコン (✓印)	Wi-Fi中継器 (✓印)
	裾～( )mm or 全開時	m		左・右	有・無	有・無	m		CH	CH	CH		□ ポータブル (個)	□ SG (個)
	裾～( )mm or 全開時	m		左・右	有・無	有・無	m		CH	CH	CH		□ 壁付け (個)	□ WZG (個)
	裾～( )mm or 全開時	m		左・右	有・無	有・無	m		CH	CH	CH			
	裾～( )mm or 全開時	m		左・右	有・無	有・無	m		CH	CH	CH			

※ ご注文時の注意点 ※　**㊟ジョイントタイプは、天井付のみ対応しております。(正面付は非対応)**

注1 ・製品幅 (W) は 1mm 単位となりますが、窓枠内側へ取付の場合は 5mm 程度小さく発注してください。
(**製作時参考の為、天井付けの場合は枠内寸法をオーダーフォーム内の専用欄へご記入ください。**
※ジョイントタイプの最大製作幅 (W) は 4,500mm までとなります。また、左右とも 1 台あたりの幅(W)は800mm以上からの製作となります。

注2 ・製品丈 (H) は 5mm 単位となります。ご注文は、全開時 (a)・最長時 (b)・全開時 (c) のいずれかでご指示ください。(右図表参照)

注3 ・連窓の場合は必ずご記入ください。生地の製造ロットが分かれると、スラットピッチがずれる可能性があります
※連窓指定がある場合は極力ピッチを揃えて製作しておりますが、数 mm のずれは織物の特性としてご理解、ご容赦ください。

注4 ・「逆巻き仕様」はBLACKOUT(遮光)、Rosseta(ロゼッタ)に対応しております(P.39参照)。指定が無い場合は通常仕様で製作いたします。

注5 ・メカ色変更をご希望の場合はご記入ください。(P.119-120参照)

注6 ・①上限位置＝スクリーン巻き上がり　②中間位置＝全開時　③下限位置＝(※スラット開時の限界位置をご指定ください)
(①②についてがご指定が無い場合、上記の設定にて出荷いたします。**③下限位置はご発注時に必ずご指定ください**。)

注7 ・配線仕様について詳しくは、P.75-76をご参照ください。
※※ジョイントタイプはモーターが必ず右側になります。

注8 ・渡り延長コードについては、P.76をご参照ください。

注9 ・専用16chリモコンへのチャンネル(CH)登録をご指示ください。(「00」CHは必ずALL/一斉操作となります。)

注10 ・通常納期はP.136をご参照ください。納期短縮をご希望の場合は、納品希望日に着希望日をご記入の上、受注窓口 (右記連絡先) にご相談ください。

【FUGA 仕上がり寸法図】

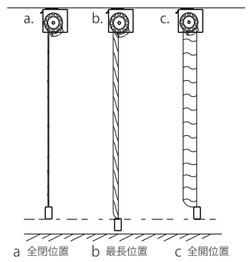

㊟生地の種類によって上記位置の長さが変わります。(右寸法表参照)

【FUGA 生地種類別 仕上がり寸法表】(製品寸法 1,000mm の場合)

寸法 / 生地種類	スラットピッチ	(a)全閉時	(b)最長時	(c)全開時
AC (advanced)	60mm	1,010	1,025	1,000
遮光	55mm	1,000	1,015	1,000
ロゼッタ	55mm	1,000	1,015	1,000

※製品価格は「(c)全開時」寸法が基準となります。

株式会社WIS
〒721-0965 福山市 王子町 2-4-11
TEL 084-971-7116　FAX 084-928-4627　E-Mail : info@wis.cc